типовые строительные конструкции, изделия и узлы

СЕРИЯ 3.006.1–8

КАНАЛЫ И ТОННЕЛИ СБОРНЫЕ ЖЕЛЕЗОБЕТОННЫЕ ИЗ ЛОТКОВЫХ ЭЛЕМЕНТОВ

ВЫПУСК 1–1

ТРАССЫ. ЛОТКИ.

РАБОЧИЕ ЧЕРТЕЖИ

Ц00015-01

типовые строительные конструкции, изделия и узлы

СЕРИЯ 3.006.1–8

КАНАЛЫ И ТОННЕЛИ СБОРНЫЕ ЖЕЛЕЗОБЕТОННЫЕ ИЗ ЛОТКОВЫХ ЭЛЕМЕНТОВ

ВЫПУСК 1–1

ТРАССЫ. ЛОТКИ. РАБОЧИЕ ЧЕРТЕЖИ.

РАЗРАБОТАНЫ ИНСТИТУТАМИ:

ЦНИИПРОМЗДАНИЙ

Заместитель директора института — В.В. Гранев

Руководитель отдела — А.М. Туголуков

Руководитель темы — В.Т. Ильин

ХАРЬКОВСКИЙ ПРОМСТРОЙНИИПРОЕКТ

Главный инженер института — Н.Ф. Довгий

Главный инженер проекта — А.М. Монин

УТВЕРЖДЕНЫ:

Управлением проектирования и инженерных изысканий Минстрой России, письмо от 20.11.92 №9-1/361; введены в действие АП ЦНИИпромзданий с 01.04.93, приказ от 11.12.92 №94

Обозначение документа	Наименование	Стр.
3.006.1-8.1-1 -ТТ	Технические требования	4
3.006.1-8.1-1 -1	Лоток ЛК300.30.30-1.	6
-2	Лоток ЛК 75.30.30-1.	7
-3	Лоток ЛК 300.45.30-1.	8
-4	Лоток ЛК 75.45.30-1.	9
-5	Лоток ЛК300.60.30-1...ЛК 300.60.30-3;	
	ЛК 75.60.30-1...ЛК 75.60.30-3.	10
-6	Лоток ЛК300.30.45-1.	11
-7	Лоток ЛК 75.30.45-1.	12
-8	Лоток ЛК300.45.45-1; ЛК 75.45.45-1.	13
-9	Лоток ЛК300.60.45-1...ЛК 300.60.45-3;	
	ЛК 75.60.45-1...ЛК 75.60.45-3.	14
-10	Лоток ЛК 300.90.45-1... ЛК300.90.45-10;	
	ЛК 300.90.45-6а...ЛК300.90.45-8а.	15
-11	Лоток ЛК 75.90.45-1...ЛК 75.90.45-10.	17
-12	Лоток ЛК 300.120.45-1...ЛК300.120.45-5;	
	ЛК 300.120.45-6а...ЛК300.120.45-8а;	
	ЛК 300.120.45-9...ЛК 300.120.45-11.	18
-13	Лоток ЛК 75.120.45-1...ЛК75.120.45-11.	20
-14	Лоток ЛК 300.150.45-1...ЛК300.150.45-5;	
	ЛК 300.150.45-9...ЛК300.150.45-11;	
	ЛК 300.150.45-1а; ЛК300.150.45-6а...	
	ЛК300.150.45-8а.	21
-15	Лоток ЛК 75.150.45-1...ЛК 75.150.45-11.	23
-16	Лоток ЛК 300.45.60-1...ЛК300.45.60-4;	
	ЛК 75.45.60-1...ЛК 75.45.60-4.	25
-17	Лоток ЛК 300.60.60-1...ЛК300.60.60-4;	
	ЛК 75.60.60-1...ЛК 75.60.60-4.	27
-18	Лоток ЛК 300.90.60-1...ЛК300.90.60-4;	
	ЛК 75.90.60-1...ЛК 75.90.60-4.	28

Обозначение документа	Наименование	Стр.
3.006.1-8.1-1 -19	Лоток ЛК300.120.60-1...ЛК300.120.60-10;	
	ЛК 300.120.60-6а...ЛК 300.120.60-9а.	29
-20	Лоток ЛК 75.120.60-1...ЛК 75.120.60-10	31
-21	Лоток ЛК 300.150.60-1...ЛК300.150.60-5;	
	ЛК300.150.60-8, ЛК 300.150.60-9;	
	ЛК 300.150.60-1а; ЛК300.150.60-6а;	
	ЛК 300.150.60-7а.	32
-22	Лоток ЛК 75.150.60-1...ЛК 75.150.60-9.	34
-23	Лоток ЛК 300.180.60-1...ЛК300.180.60-5;	
	ЛК 300.180.60-9...ЛК300.180.60-11;	
	ЛК 300.180.60-1а; ЛК 300.180.60-6а...	
	ЛК 300.180.60-8а; ЛК 75.180.60-1...	
	ЛК 75.180.60-11.	36
-24	Лоток ЛК300.60.90-1...ЛК300.60.90-4,	
	ЛК 75.60.90-1...ЛК 75.60.90-4.	39
-25	Лоток ЛК300.90.90-1...ЛК300.90.90-6.	40
-26	Лоток ЛК 75.90.90-1...ЛК 75.90.90-6	41
-27	Лоток ЛК 300.120.90-1...ЛК300.120.90-6;	
	ЛК 300.120.90-7а...ЛК300.120.90-10а	42
-28	Лоток ЛК 75.120.90-1...ЛК 75.120.90-10	44
-29	Лоток ЛК300.150.90-1...ЛК300.150.90-4;	
	ЛК300.150.90-9...ЛК300.150.90-11;	
	ЛК 300.150.90-5а...ЛК300.150.90-8а.	46
-30	Лоток ЛК 75.150.90-1...ЛК 75.150.90-11.	48
-31	Лоток ЛК 300.180.90-1...ЛК 300.180.90-6;	
	ЛК 300.180.90-7а...ЛК 300.180.90-10а.	50

Нач.отд.	Агранович	
Н.контр.	Чумакова	
Гл.спец.	Коротецкий	
Вед.инж.	Чумакова	
Провер.	Чумакова	
Разраб	Хвостик	

3.006.1-8.1-1

Содержание

Стадия	Лист	Листов
Р	1	2

Харьковский Промстройниипроект

Инв. № подл. | Подпись и дата | Взам. инв. №

Обозначение документа	Наименование	Стр.
3.006.1-8.1-1 -32	Лоток ЛК 75.180.90-1... ЛК 75.180.90-10	52
-33	Лоток ЛК 300.210.90-1... ЛК 300.210.90-7;	
	ЛК 300.210.90-8а... ЛК 300.210.90-10а;	
	ЛК 300.210.90-11... ЛК 300.210.90-13.	54
-34	Лоток ЛК 75.210.90-1... ЛК 75.210.90-11.	56
-35	Лоток ЛК 300.120.120-1... ЛК 300.120.120-5;	
	ЛК 75.120.120-1... ЛК 75.120.120-5.	58
-36	Лоток ЛК 300.150.120-1... ЛК 300.150.120-4;	
	ЛК 75.150.120-1... ЛК 75.150.120-4.	60
-37	Лоток ЛК 300.180.120-1... ЛК 300.180.120-4;	
	ЛК 300.180.120-10... ЛК 300.180.120-12;	
	ЛК 300.180.120-5а... ЛК 300.180.120-9а.	62
-38	Лоток ЛК 75.180.120-1... ЛК 75.180.120-12.	64
-39	Лоток ЛК 300.210.120-1... ЛК 300.210.120-5;	
	ЛК 300.210.120-10... ЛК 300.210.120-12;	
	ЛК 300.210.120-5а... ЛК 300.210.120-9а	66
-40	Лоток ЛК 75.210.120-1... ЛК 75.210.120-12.	68
-41	Лоток ЛК 300.240.120-1... ЛК 300.240.120-5;	
	ЛК 300.240.120-10; ЛК 300.240.120-6а...	
	ЛК 300.240.120-9а.	70
-42	Лоток ЛК 75.240.120-1... ЛК 75.240.120-10.	72
-43	Лоток ЛК 300.300.120-1... ЛК 300.300.120-7;	
	ЛК 300.300.120-12... ЛК 300.300.120-15;	
	ЛК 300.300.120-8а... ЛК 300.300.120-11а.	74
-44	Лоток ЛК 75.300.120-1... ЛК 75.300.120-15.	77
-45	Лоток ЛК 300.360.120-1а... ЛК 300.360.120-5а;	
	ЛК 300.360.120-6... ЛК 300.360.120-10;	
	ЛК 75.360.120-1... ЛК 75.360.120-10.	80

Обозначение документа	Наименование	Стр.
3.006.1-8.1-1-46	Лоток ЛК 300.300.150-1... ЛК 300.300.150-6;	
	ЛК 300.300.150-7а... ЛК 300.300.150-10а;	
	ЛК 300.300.150-11... ЛК 300.300.150-13.	84
-47	Лоток ЛК 75.300.150-1... ЛК 75.300.150-13.	87
-48	Лоток ЛК 300.360.150-1а... ЛК 300.360.150-5а;	
	ЛК 300.360.150-6... ЛК 300.360.150-10	90
-49	Лоток ЛК 75.360.150-1... ЛК 75.360.150-10.	93
-50	Узел 1...5.	96
-51	Схемы фиксации сеток.	98
-РС	Ведомость расхода стали.	99

Инв.№ подл. | Подпись и дата | Взам. инв.№

1. Выпуск 1-1 серии 3.006.1-8 содержит рабочие чертежи сборных железобетонных лотковых элементов каналов и тоннелей.
   Состав серии и материалы для проектирования каналов и тоннелей приведены в выпуске 0-1, арматурные и закладные изделия в выпуске 2-1.
2. Железобетонные лотки запроектированы в соответствии с главой СНиП 2.03.01-84* „Бетонные и железобетонные конструкции. Нормы проектирования". Маркировка сборных железобетонных лотков имеет следующую структуру:

Лк х. х. х-х

- тип конструкции - лоток
- номинальный размер лотка вдоль канала в см.
- номинальный размер лотка по ширине канала в см.
- номинальная высота лотка в см.
- дополнительный буквенный индекс „а", характеризующий наличие закладных изделий (кроме строповочных петель)

3. Лотки приняты из тяжелого бетона классов В15; В20; В22,5 и В25 плотностью 2400 кг/м³.
4. Арматура принята классов А-I и А-III по ГОСТ 5781-82 и Вр-I по ГОСТ 6727-80.
5. Для закладных изделий принята прокатная сталь С245 ГОСТ 27772-88, анкера закладных изделий - из стали класса А-III по ГОСТ 5781-82.
   Монтажные петли приняты из стали класса А-I марки Ст3сп2 и Ст3пс2. по ГОСТ 380-88.
   В случае монтажа конструкций при расчетной зимней температуре ниже минус 40°С, применение для монтажных петель стали марки Ст3пс2 не допускается.
6. Армирование лотков производится сварными сетками и каркасами.
   Схема фиксации арматурных сеток днища лотков приведена на докум.-51
7. Толщина защитного слоя бетона для рабочей арматуры принята:
   при толщине конструкций до 100 мм включительно - 15мм;
   при толщине более 100мм - 20мм.
   Допускаемое отклонение по толщине защитного слоя + 5 мм.
8. Бетонирование лотковых элементов производить в горизонтальном положении стенками вниз. Для выемки изделий из опалубки в стенках лотков с внутренней стороны предусмотрены распалубочные уклоны $i_{min} = 1/15$.
   Для строповки лотков при выемке из опалубки и монтажа в положении плитой вверх предусмотрены монтажные петли.
9. Выемку лотков из опалубки производить после достижения бетоном 70% проектной прочности.
10. Фиксация верхней горизонтальной (в положении бетонирования) арматуры должна производиться в соответствии со схемами, приведенными на докум.-51 настоящего выпуска. Расход металла на фиксаторы учтен в общем расходе металла на изделие.
11. При установке монтажных петель и закладных изделий следует руководствоваться узлами, приведенными на докум.
12. Методы контроля и правила приемки.
    12.1 Испытание изделий по прочности производить неразрушающими методами в соответствии с ГОСТ 13015.1-81* (изменение №1). В качестве единичных показателей должны контролироваться:
    геометрические размеры; прочность бетона; вид, класс, марка, механические свойства арматурных сталей; качество выполнения сварных соединений арматуры и закладных деталей; диаметр, количество и расположение арматуры.
    12.2 Приемку лотков производить в соответствии с ГОСТ 13015.0-83 „Конструкции и изделия бетонные и железобетонные сборные. Общие технические требования", и техническими требованиями,

Нач.отд.	Атрахович		3.006.1-8.1-1 -ТТ
Н.контр.	Чумакова		
Гл.спец.	Коротецкий		
Вед.инж.	Чумакова		Технические требования

Стадия	Лист	Листов
Р	1	2

Харьковский Промстройниипроект

Инв. № подл. | Подпись и дата | Взам. инв. №

приведенными в настоящем выпуске.

При приемке обращать внимание на правильность маркировки лотков.

13. Складирование и транспортирование лотков.

13.1. Складирование лотков производить в штабелях в соответствии со схемой на листе 2 технических требований настоящего выпуска.

Высота штабеля назначается из условия обеспечения требований по технике безопасности и согласно СНиП III-4-80*„Техника безопасности в строительстве". Прокладки должны устанавливаться на тех же расстояниях от торцов элементов, что и монтажные петли.

13.2. Поставка лотков потребителю должна производиться по достижению бетоном отпускной прочности, величина которой устанавливается в соответствии с п.п. 7.4; 7.6; 7.7 ГОСТ 13015.0-83.

13.3. Погрузку и транспортирование лотков производить в соответствии с ГОСТ 13015.4-80 „Правила транспортирования и хранения", „Руководством по перевозке автотранспортом строительных конструкций." (Стройиздат, Москва 1980г.) и „Руководством по перевозке железнодорожным транспортом сборных крупноразмерных железобетонных конструкций промышленного и жилищного строительства (Стройиздат, Москва 1967г.)

При транспортировании лотки должны иметь опоры, расположенные также, как и при складировании.

Схема складирования лотков

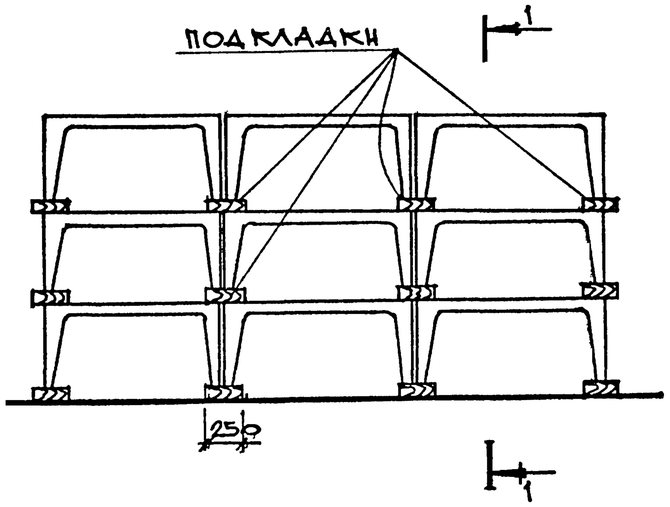

1–1

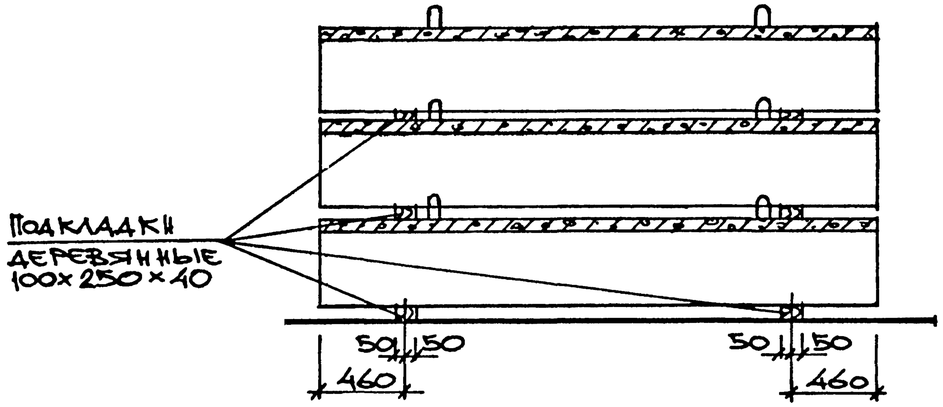

Инв. № подл.	Подпись и дата	Взам. инв. №

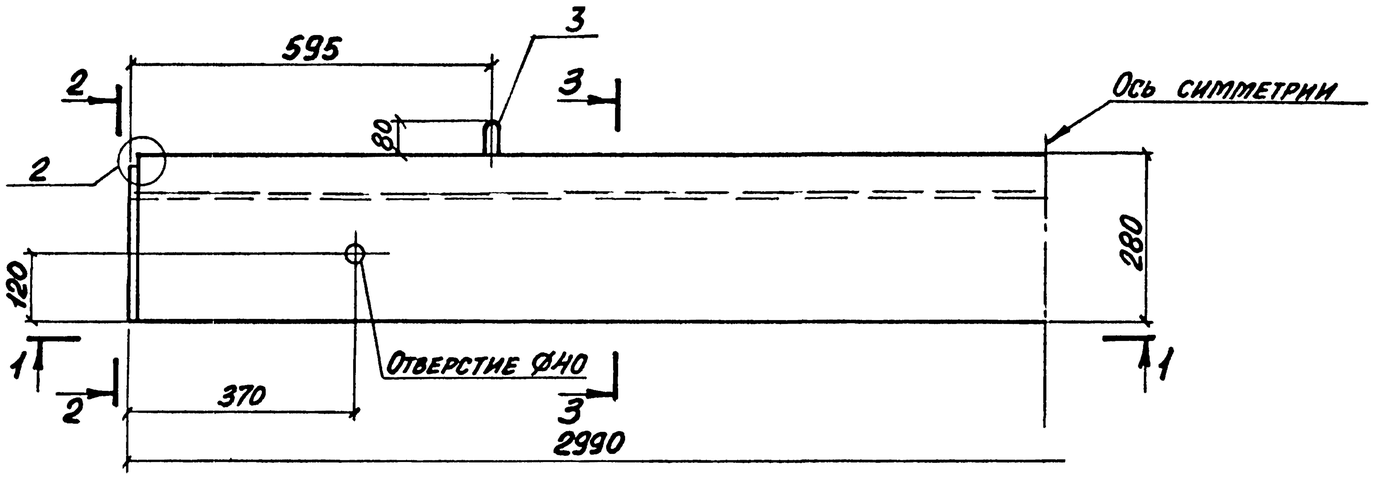

1-1

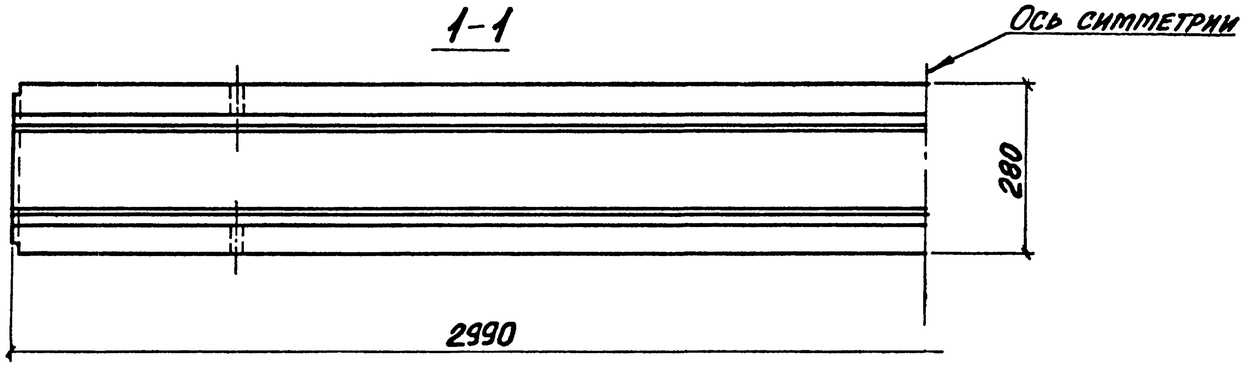

2-2

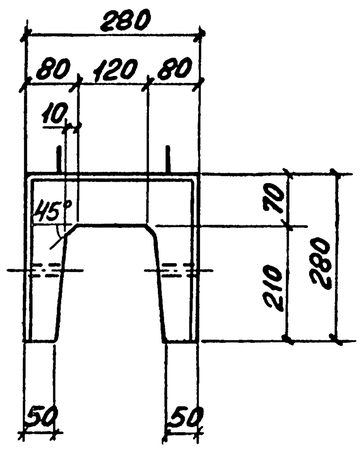

3-3
Схема армирования

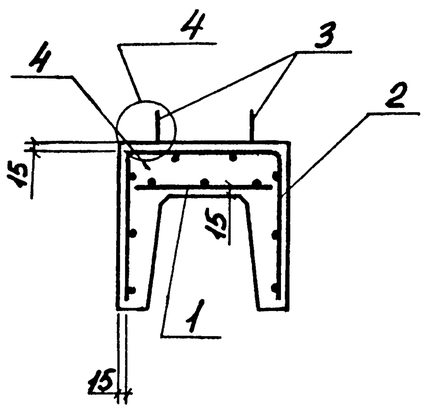

Поз.	Наименование	Кол.	Обозначение документа
1	Сетка С7-1	1	3.006.1-8.2-1-1
2	С8-1	1	-20
3	Петля УП1-2	4	1.400-9, вып.1
4	Бетон класса В15, $м^3$	0,13	

1. Узлы 2,4 см. докум.-50
2. Масса лотка-0,33т

Нач.отд.	Агранович	
Н.контр.	Чумакова	
Гл.спец.	Коротецкий	
Зав.гр.	Чумакова	
Вед.инж.	Чумакова	
Провер.	Чумакова	
Разраб.	Хвостик	

3.006.1-8.1-1-1

Лоток
ЛК 300.30.30-1

Стадия	Лист	Листов
Р		1

Харьковский Промстройниипроект

Инв.№ подл. | Подпись и дата | Взам.инв.№

Формат А3

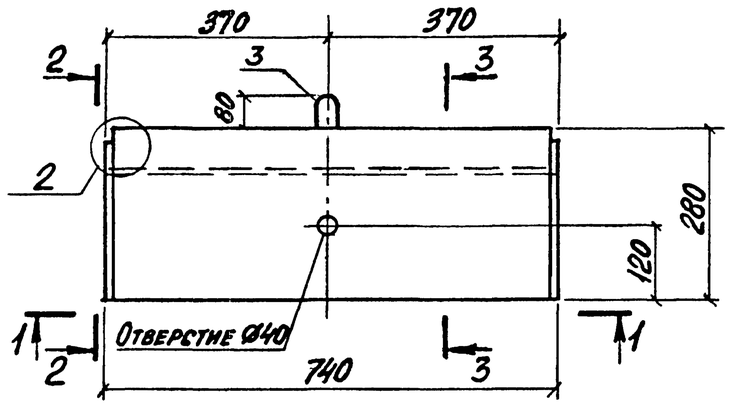

2-2

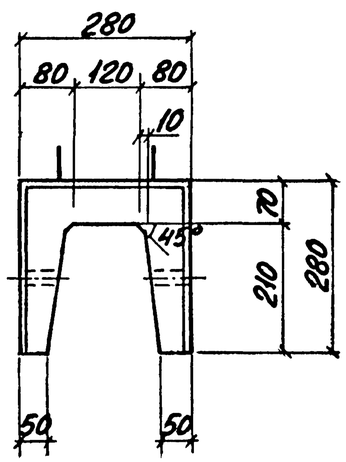

1-1

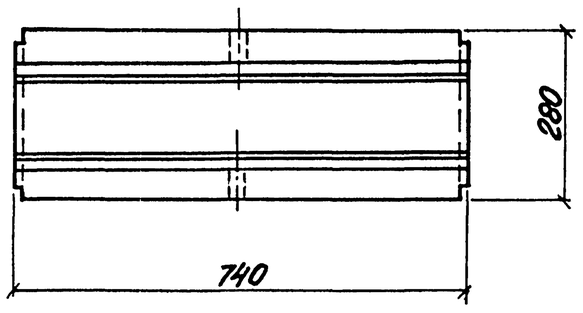

3-3
Схема армирования

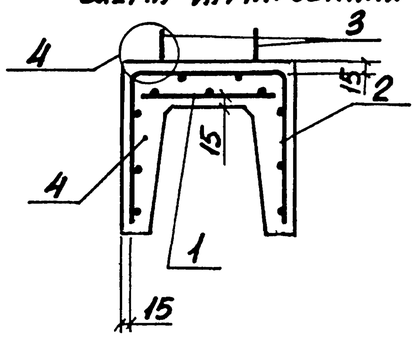

Поз.	Наименование	Кол.	Обозначение документа
1	Сетка С2-1	1	3.006.1-8. 4-1-4
2	С13-1	1	2-1- 80
3	Петля УП1-2	2	1.400-9, вып.1
4	Бетон класса В15, $м^3$	0,03	

1. Узлы 2,4 см. докум.-50
2. Масса лотка - 0,08т

Нач.отд.	Агранович		
Н.контр.	Чумакова		
Гл.спец.	Коротецкий		
Зав.гр.	Чумакова		
Вед.инж.	Чумакова		
Провер.	Чумакова		
Разраб.	Хвостик		

3.006.1-8.1-1-2

Лоток
ЛК 75.30.30-1

Стадия	Лист	Листов
Р		1

Харьковский Промстройниипроект

Взам.инв.№ | Подпись и дата | Инв.№ подл.

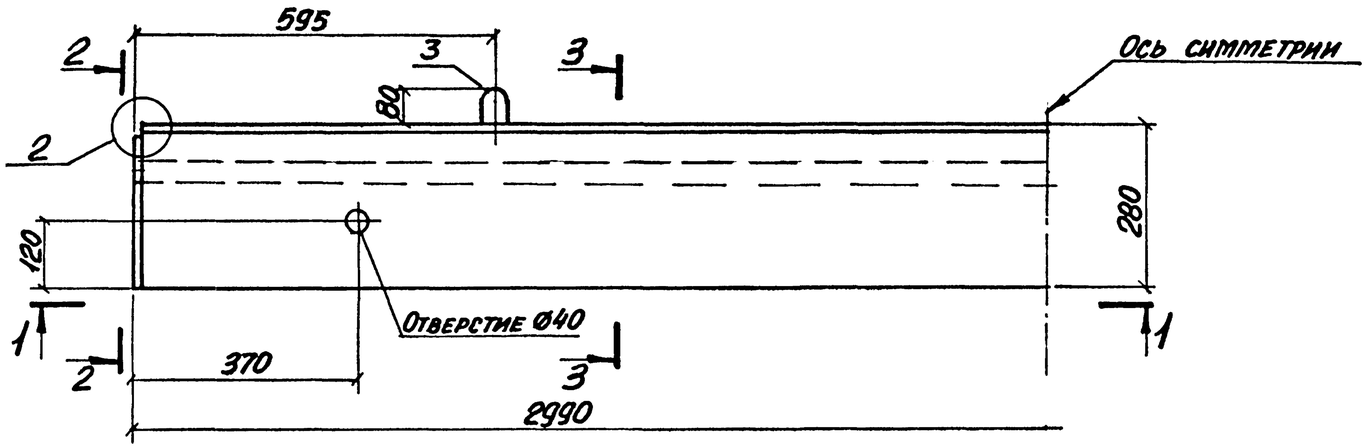

1-1

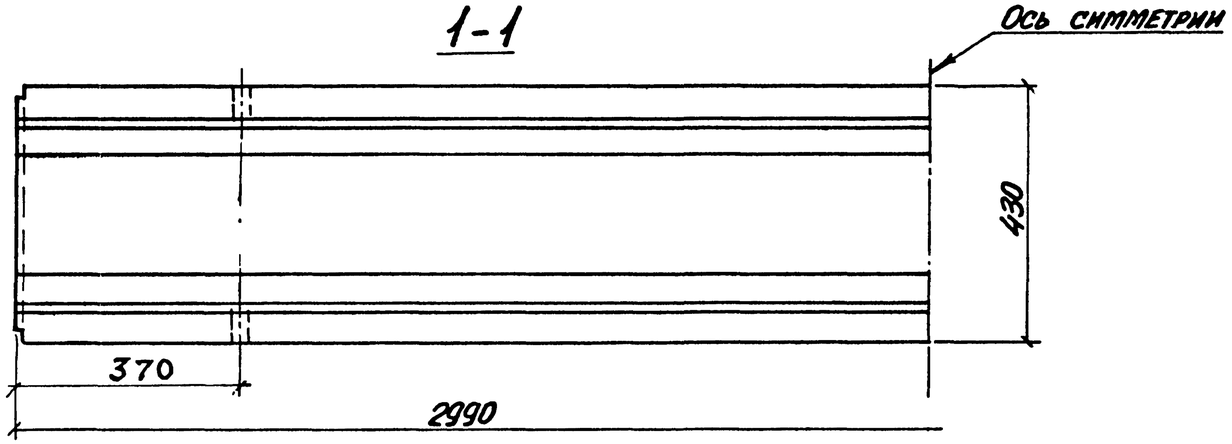

Поз.	Наименование	Кол.	Обозначение документа
1	Сетка С7-2	1	3.006.1-8.2-1-1
2	С8-2	1	-20
3	Петля УП1-2	4	1.400-9 вып.1
4	Бетон класса В15, $м^3$	0,18	

2-2

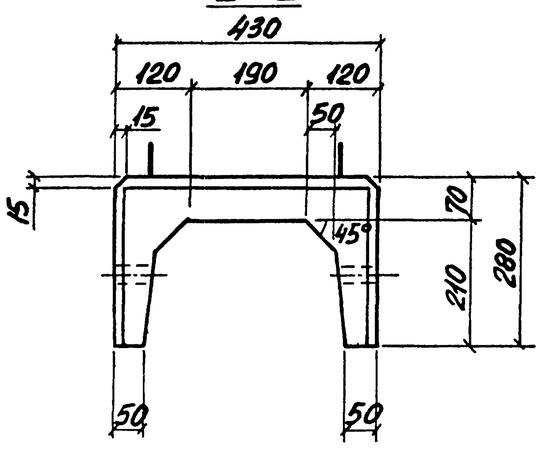

3-3

Схема армирования

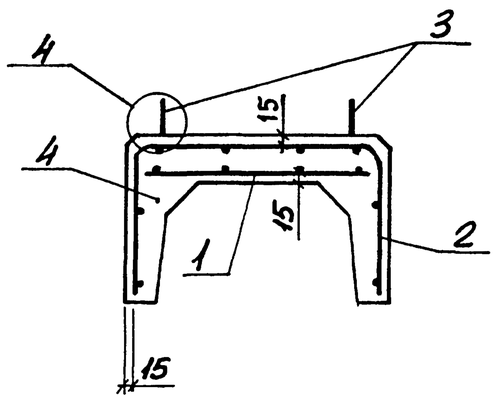

1. Узлы 2,4 см. докум.-50
2. Масса лотка-0,45т

Нач.отд.	Агранович		
Н.контр.	Чумакова		
Гл.спец.	Коротецкий		
Зав.гр.	Чумакова		
Вед.инж.	Чумакова		
Провер.	Чумакова		
Разраб.	Хвостик		

3.006.1-8.1-1-3

Лоток ЛК 300.45.30-1

Стадия	Лист	Листов
Р		1

Харьковский Промстройниипроект

Инв.№ подл. | Подпись и дата | Взам.инв.№

Формат А3

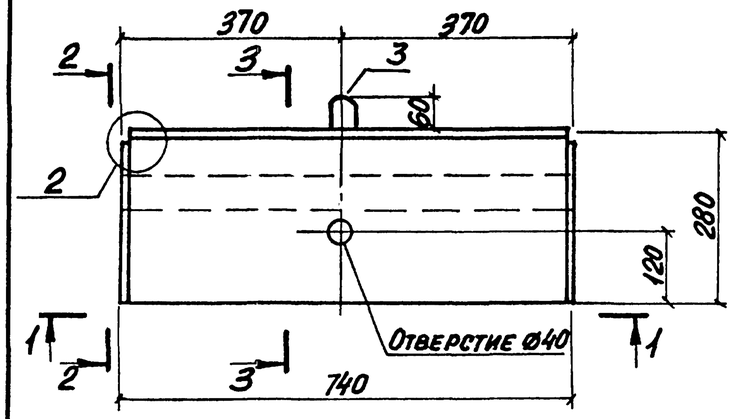

2-2

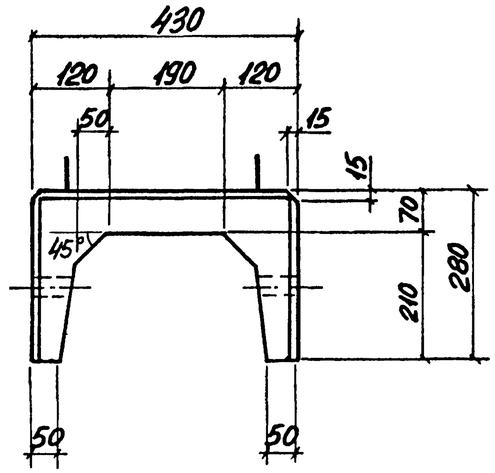

1-1

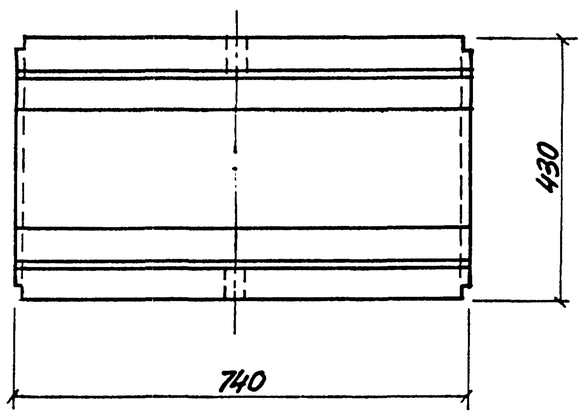

3-3

Схема армирования

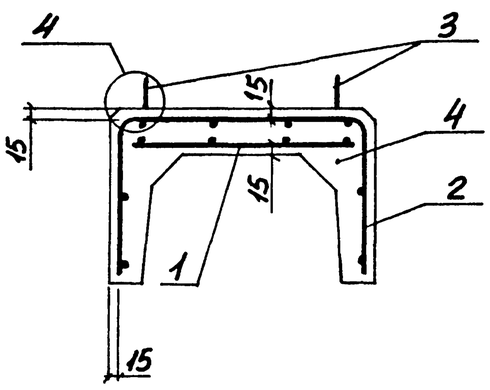

Поз.	Наименование	Кол.	Обозначение документа
1	Сетка С2-3	1	3.006.1-8. 4-1-4
2	С13-2	1	2-1-80
3	Петля УП1-2	2	1.400-9 вып.1
4	Бетон класса В15, м³	0,05	

1. Узлы 2,4 см. докум.-50
2. Масса лотка – 0,12т

Нач.отд.	Агранович	
Н. контр.	Чумакова	
Гл. спец.	Коротецкий	
Зав. гр.	Чумакова	
Вед. инж.	Чумакова	
Провер.	Чумакова	
Разраб.	Хвостик	

3.006.1-8.1-1-4

Лоток ЛК 75.45.30-1

Стадия	Лист	Листов
Р		1

Харьковский Промстройниипроект

Инв. № подл. | Подпись и дата | Взам. инв. №

Формат А3

ЛК 300.60.30-1 ... ЛК 300.60.30-3

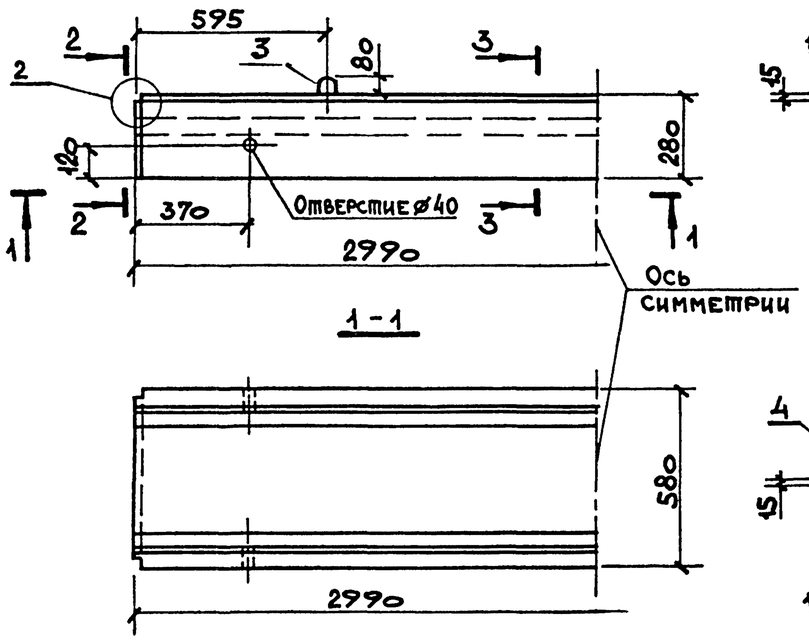

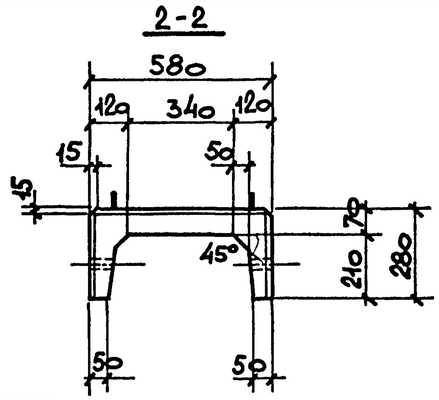

Схема армирования

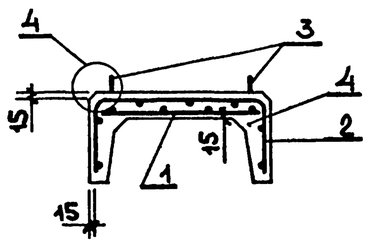

ЛК 75.60.30-1 ... ЛК 75.60.30-3

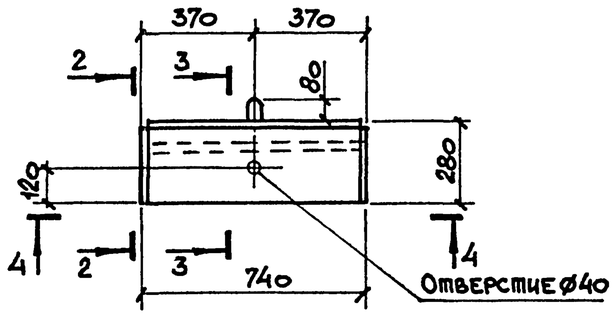

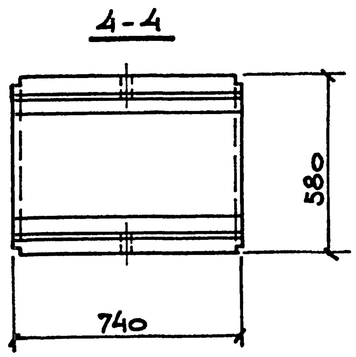

Марка лотка	Поз.	Наименование	Кол.	Обозначение документа	Масса лотка, т
ЛК300.60.30-1	1	Сетка С7-3	1	3.006.1-8.2-1-2	0,53
	2	С8-3	1	3.006.1-8.2-1-21	
	3	Петля УП1-2	4	1.400-9, вып. 1	
	4	Бетон класса В15, м3	0,21		
ЛК300.60.30-2		Поз.2,3,4 по ЛК 300.60.30-1			0,53
	1	Сетка С7-4	1	3.006.1-8.2-1-2	
ЛК300.60.30-3		Поз.2,3,4 по ЛК300.60.30-1			0,53
	1	Сетка С7-5	1	3.006.1-8.2-1-2	
ЛК75.60.30-1	1	Сетка С2-10	1	3.006.1-8.4-1-5	0,13
	2	С13-3	1	3.006.1-8.2-1-81	
	3	Петля УП1-2	2	1.400-9, вып. 1	
	4	Бетон класса В15, м3	0,13		
ЛК75.60.30-2		Поз.2,3,4 по ЛК 75.60.30-1			0,13
	1	Сетка С 2-11	1	3.006.1-8.4-1-5	
ЛК75.60.30-3		Поз.2,3,4 по ЛК75.60.30-1			0,13
	1	Сетка С12-1	1	3.006.1-8.2-1-68	

Узлы 2,4 см. докум. - 50

Нач.отд.	Агранович	
Н.контр.	Чумакова	
Гл.спец.	Коротецкий	
Зав.гр.	Чумакова	
Вед.инж.	Чумакова	
Провер.	Хвостик	
Разраб.	Тамановская	

3.006.1-8.1-1-5

Лоток
ЛК 300.60.30-1...ЛК300.60.30-3;
ЛК75.60.30-1... ЛК75.60.30-3

Стадия	Лист	Листов
Р		1

Харьковский Промстройниипроект

Инв. № подл. | Подпись и дата | Взам. инв. №

Формат А3

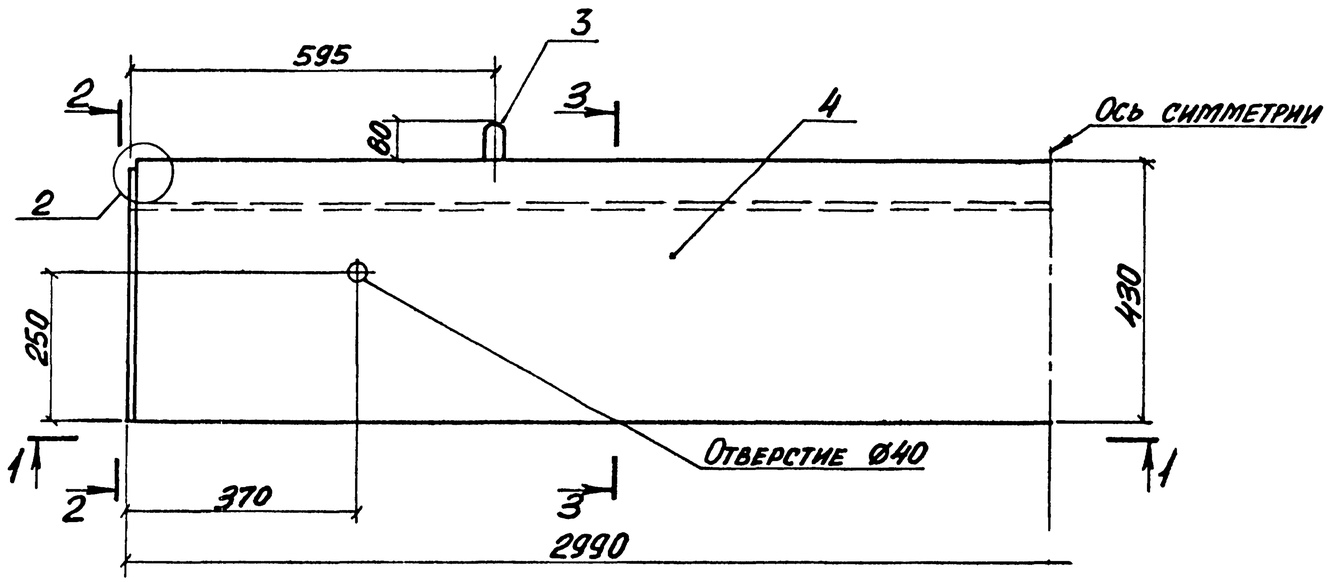

1-1

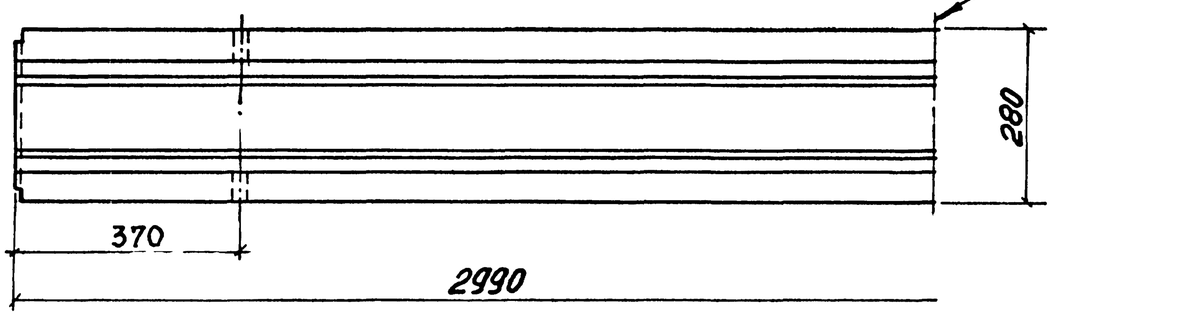

2-2

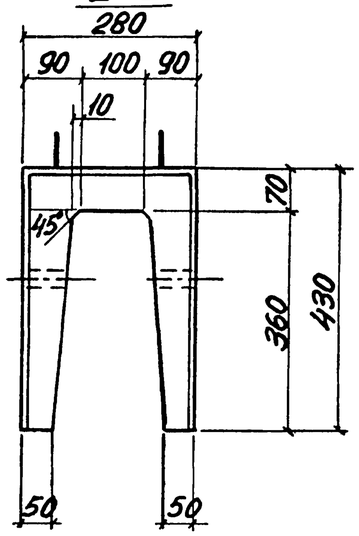

3-3

Схема армирования

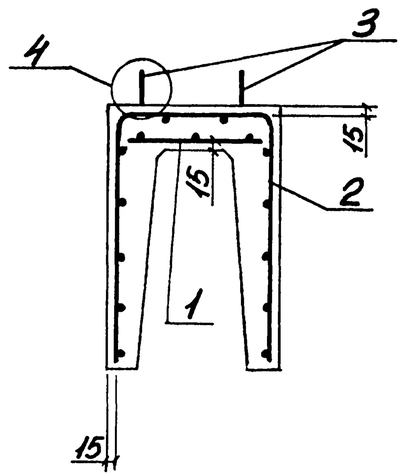

Поз.	Наименование	Кол.	Обозначение документа
1	Сетка С7-1	1	3.006.1-8.2-1-1
2	С8-4	1	-21
3	Петля УП1-2	4	1.400-9 вып.1
4	Бетон класса В15, $м^3$	0,20	

1. Узлы 1,4 см. докум.-50
2. Масса лотка-0,50т

Нач.отд.	Агранович		3.006.1-8.1-1-6
Н.контр.	Чумакова		
Гл.спец.	Коротецкий		Лоток ЛК 300.30.45-1
Зав.гр.	Чумакова		Стадия: Р; Лист: ; Листов: 1
Вед.инж.	Чумакова		
Провер.	Копина		Харьковский Промстройниипроект
Разраб.	Хвостик		

Взам.инв.№ | Подпись и дата | Инв.№ подл.

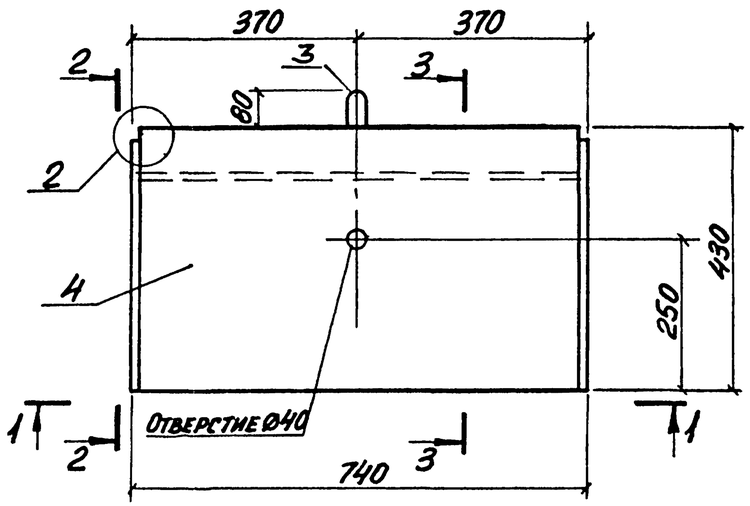

2-2

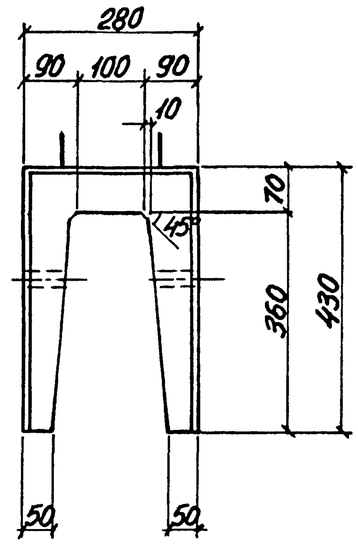

1-1

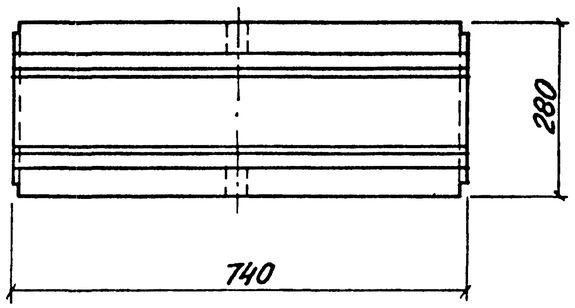

3-3

Схема армирования

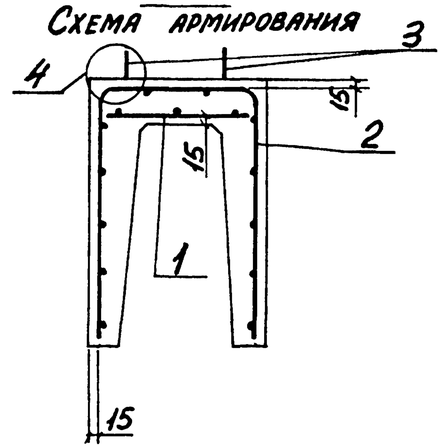

Поз.	Наименование	Кол.	Обозначение документа
1	Сетка С 2-1	1	3.006.1-8.4-1-4
2	С 13-4	1	2-1-81
3	Петля УП1-2	2	1.400-9 вып.1
4	Бетон класса В15, $м^3$	0,05	

1. Узлы 2,4 см. докум.-50
2. Масса лотка-0,13т

Нач.отд.	Агранович		
Н.контр.	Чумакова		
Гл. спец.	Коротецкий		
Зав. гр.	Чумакова		
Вед.инж.	Чумакова		
Провер.	Копина		
Разраб.	Хвостик		

3.006.1-8.1-1-7

Лоток ЛК 75.30.45-1

Стадия	Лист	Листов
Р		1

Харьковский Промстройниипроект

Инв. № подл. | Подпись и дата | Взам. инв. №

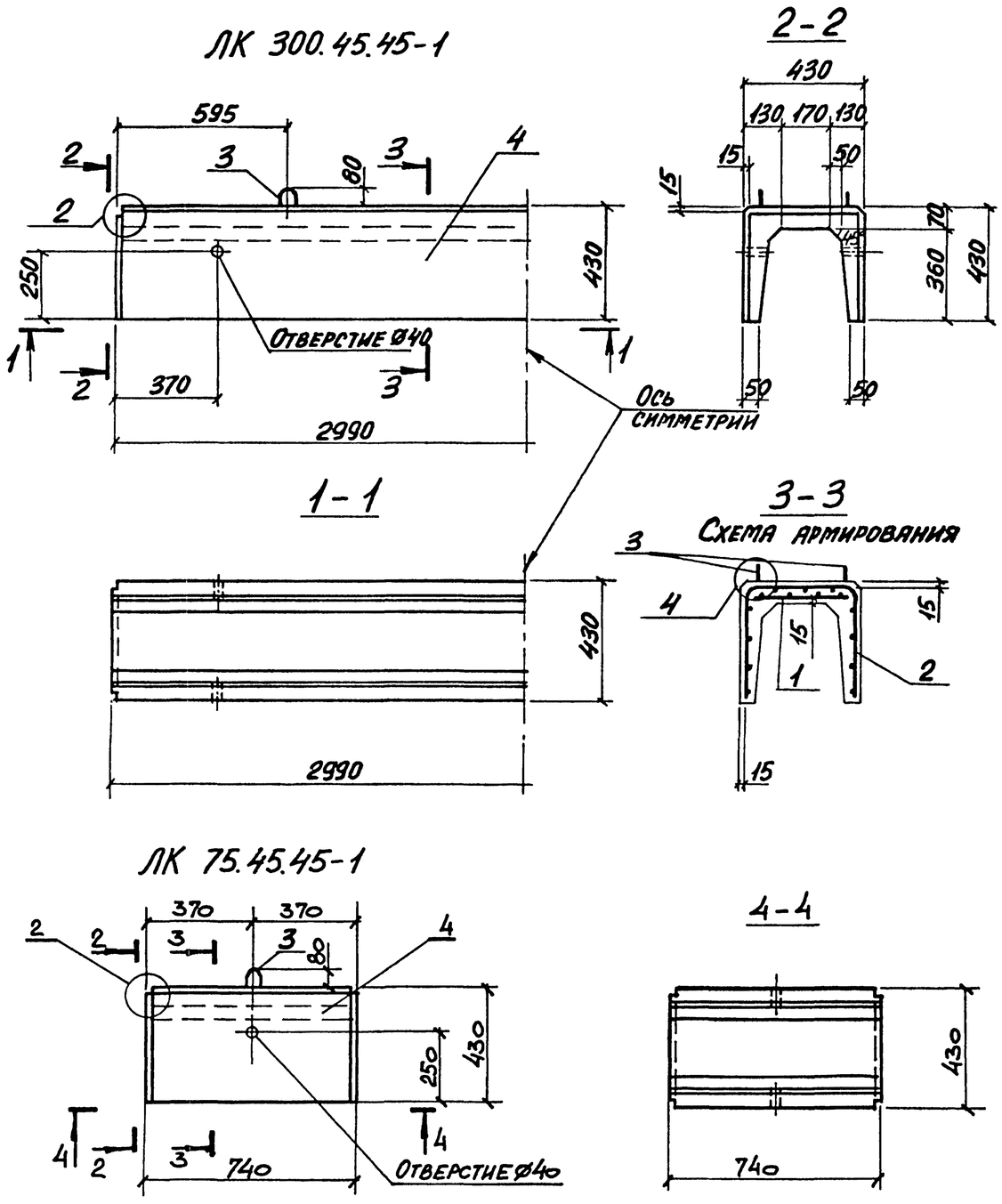

Марка лотка	Поз.	Наименование	Кол.	Обозначение документа	Масса лотка, т
ЛК300.45.45-1	1	Сетка С7-2	1	3.006.1-8.2-1-1	0,60
	2	С8-6	1	-22	
	3	Петля УП1-2	4	1.400-9 вып.1	
	4	Бетон класса В15, $м^3$	0,24		
ЛК75.45.45-1	1	Сетка С2-3	1	3.006.1-8.2-1-4	0,15
	2	С13-6	1	-82	
	3	Петля УП1-2	2	1.400-9 вып.1	
	4	Бетон класса В15, $м^3$	0,06		

Узлы 2,4 — см. докум.-50

Нач.отд.	Агранович	
Н.контр.	Чумакова	
Гл.спец.	Коротецкий	
Зав.гр.	Чумакова	
Вед.инж.	Чумакова	
Провер.	Чумакова	
Разраб.	Хвостик	

3.006.1-8.1-1-8

Лоток ЛК 300.45.45-1; ЛК 75.45.45-1

Стадия	Лист	Листов
Р		1

Харьковский Промстройниипроект

Инв. № подл. | Подпись и дата | Взам. инв. №

ЛК 300.60.45-1...ЛК 300.60.45-3

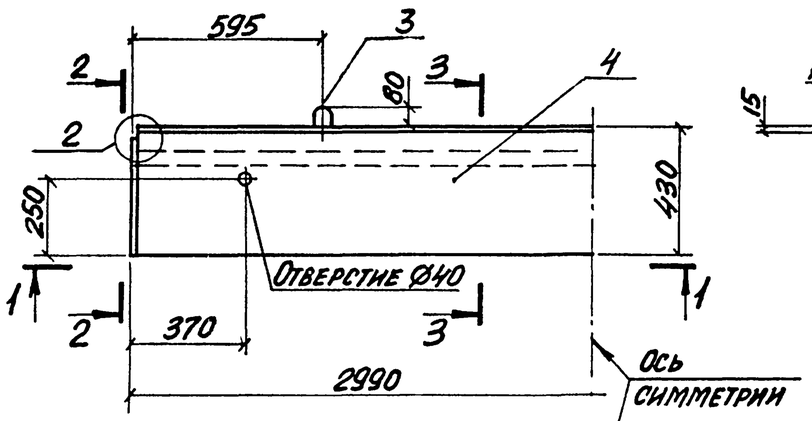

1–1

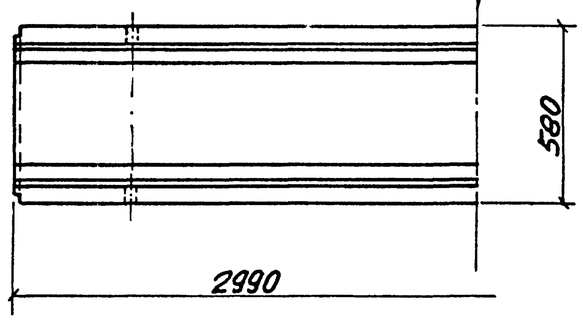

2–2

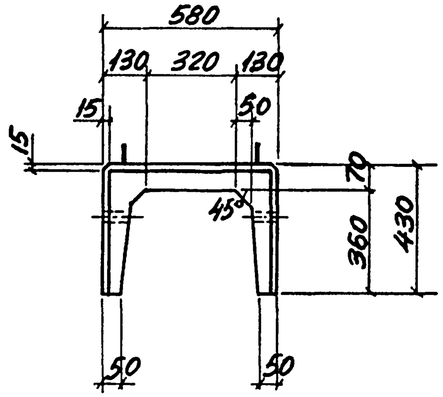

3–3
Схема армирования

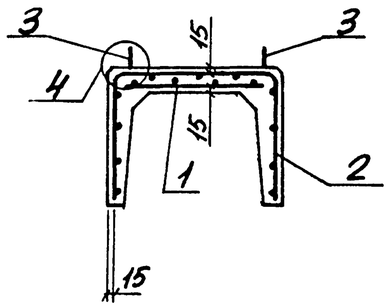

ЛК 75.60.45-1...ЛК 75.60.45-3

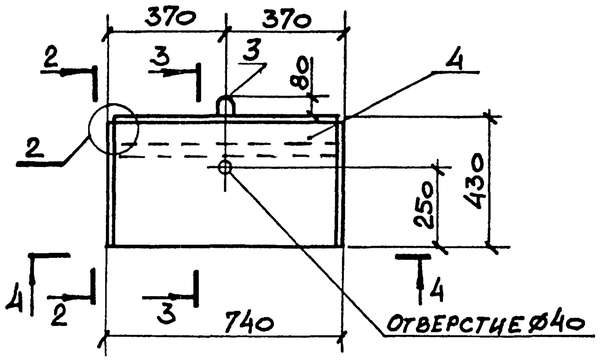

4–4

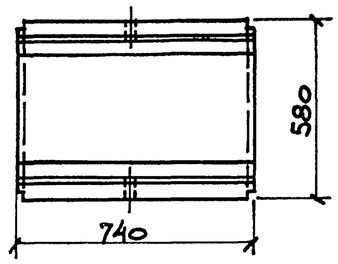

Марка лотка	Поз.	Наименование	Кол.	Обозначение документа	Масса лотка, т
ЛК300.60.45-1	1	Сетка С7-3	1	3.006.1-8.2-1-2	0,68
	2	С8-7	1	-23	
	3	Петля УП1-2	4	1.400-9 вып.1	
	4	Бетон класса В15, $м^3$	0,27		
ЛК300.60.45-2		Поз. 2,3,4 по ЛК300.60.45-1			
	1	Сетка С7-4	1	3.006.1-8.2-1-2	
ЛК300.60.45-3		Поз. 2,3,4 по ЛК300.60.45-1			
	1	Сетка С7-5	1	3.006.1-8.2-1-2	
ЛК 75.60.45-1	1	Сетка С2-10	1	3.006.1-8.4-1-5	0,18
	2	С13-7	1	3.006.1-8.2-1-83	
	3	Петля УП1-2	2	1.400-9 вып.1	
	4	Бетон класса В15, $м^3$	0,07		
ЛК 75.60.45-2		Поз. 2,3,4 по ЛК 75.60.45-1			
	1	Сетка С2-11	1	3.006.1-8.4-1-5	
ЛК 75.60.45-3		Поз. 2,3,4 по ЛК 75.60.45-1			
	1	Сетка С12-1	1	3.006.1-8.2-1-68	

Узлы 2,4 см. докум.-50

Нач.отд.	Агранович		3.006.1-8.1-1-9
Н.контр.	Чумакова		
Гл.спец.	Коротецкий		Лоток ЛК 300.60.45-1...ЛК300.60.45-3, ЛК 75.60.45-1...ЛК 75.60.45-3
Зав.гр.	Чумакова		Стадия: Р; Лист: ; Листов: 1
Вед.инж.	Чумакова		Харьковский Промстройниипроект
Провер.	Чумакова		
Разраб.	Хвостик		

Инв.N подл. | Подпись и дата | Взам.инв.N

Формат А3

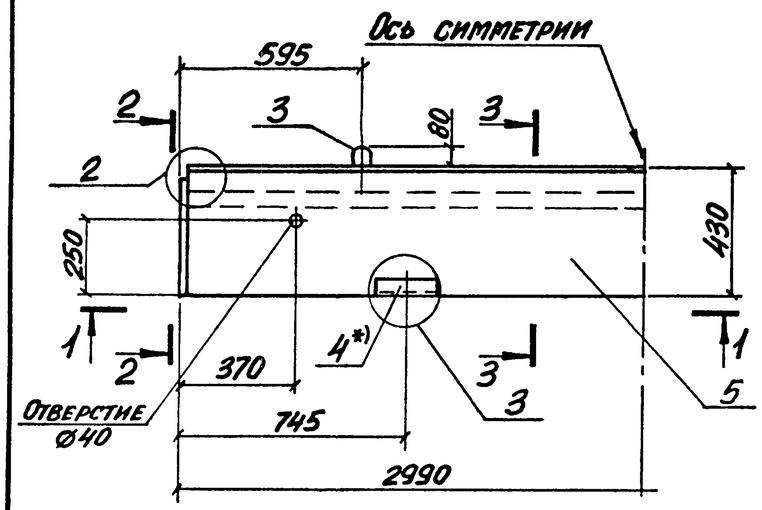

2-2

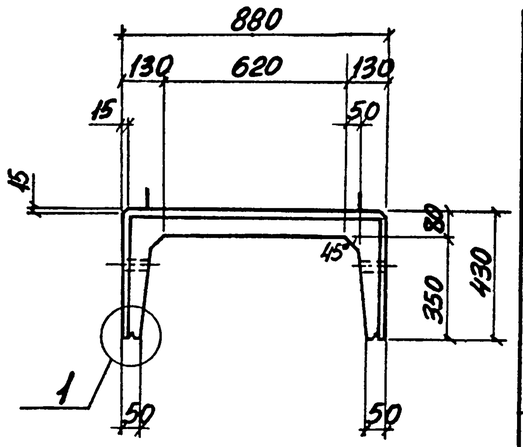

1-1

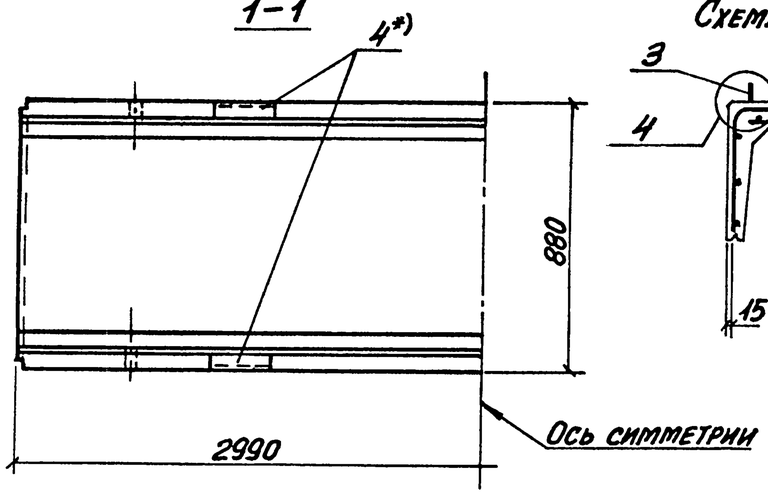

3-3

Схема армирования

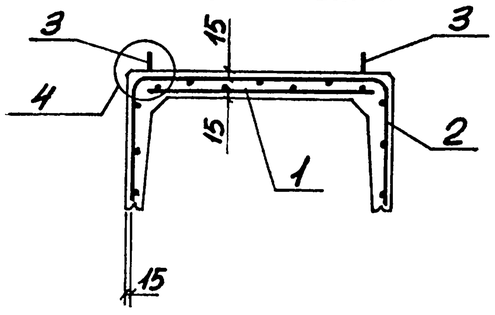

Марка лотка	Поз.	Наименование	Кол.	Обозначение документа	Масса лотка, т
ЛК300.90.45-1	1	Сетка С 3-1	1	3.006.1-8.4-1-19	0,90
	2	С 8-8	1	2-1-23	
	3	Петля УП1-2	4	1.400-9 вып.1	
	5	Бетон класса В15, м³	0,36		
ЛК300.90.45-2		Поз.2,3,5 по ЛК300.90.45-1			
	1	Сетка С 7-6	1	3.006.1-8.2-1-3	
ЛК300.90.45-3		Поз. 2,3,5 по ЛК300.90.45-1			
	1	Сетка С 7-7	1	3.006.1-8.2-1-3	
ЛК300.90.45-4		Поз. 2,3,5 по ЛК300.90.45-1			
	1	Сетка С7-8	1	3.006.1-8.2-1-4	
ЛК300.90.45-5		Поз.3,5 по ЛК300.90.45-1			
	1	Сетка С7-8	1	3.006.1-8.2-1-4	
	2	С8-9	1	-24	

1. Узлы см. докум - 50
2. Продолжение спецификации см. на л. 2.
*) Поз.4 только для лотков марки с индексом „а".

Нач.отд.	Агранович		3.006.1-8.1-1-10
Н.контр.	Чумакова		
Гл.спец.	Коротецкий		
Зав.гр.	Чумакова		Лоток ЛК300.90.45-1...ЛК300.90.45-10, ЛК300.90.45-6а...ЛК300.90.45-8а
Вед.инж.	Чумакова		Стадия: Р; Лист: 1; Листов: 2
Провер.	Чумакова		Харьковский Промстройниипроект
Разраб.	Хвостик		

Взам.инв.№ | Подпись и дата | Инв.№ подл.

Марка лотка	Поз.	Наименование	Кол.	Обозначение документа	Масса лотка, т
ЛК300.90.45-6		Поз.1,3,5 по ЛК300.90.45-1			0,90
	2	Сетка С8-10	1	3.006.1-8.2-1-24	
ЛК300.90.45-6а		Поз.1,3,5 по ЛК300.90.45-1			
	2	Сетка С8-10	1	3.006.1-8.2-1-24	
	4	Изделие закладное М3	4	-132	
ЛК300.90.45-7		Поз. 3,5 по ЛК300.90.45-1			
	1	Сетка С7-6	1	3.006.1-8.2-1-3	
	2	С8-10	1	-24	
ЛК300.90.45-7а		Поз.3,5 по ЛК300.90.45-1			
	1	Сетка С7-6	1	3.006.1-8.2-1-3	
	2	С8-10	1	-24	
	4	Изделие закладное М3	4	-132	
ЛК300.90.45-8		Поз. 3,5 по ЛК300.90.45-1			
	1	Сетка С7-7	1	3.006.1-8.2-1-3	
	2	С8-10	1	-24	
ЛК300.90.45-8а		Поз. 3,5 по ЛК300.90.45-1			
	1	Сетка С7-7	1	3.006.1-8.2-1-3	
	2	С8-10	1	-24	
	4	Изделие закладное М3	4	-132	

Марка лотка	Поз.	Наименование	Кол.	Обозначение документа	Масса лотка, т
ЛК300.90.45-9		Поз. 3,5 по ЛК300.90.45-1			0,90
	1	Сетка С7-8	1	3.006.1-8.2-1-4	
	2	С8-10	1	-24	
ЛК300.90.45-10		Поз. 3,5 по ЛК300.90.45-1			
	1	Сетка С7-9	1	3.006.1-8.2-1-4	
	2	С8-10	1	-24	

Инв. № подл. | Подпись и дата | Взам. инв. №

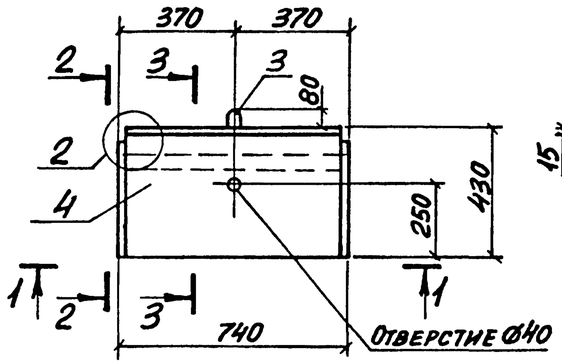

2–2

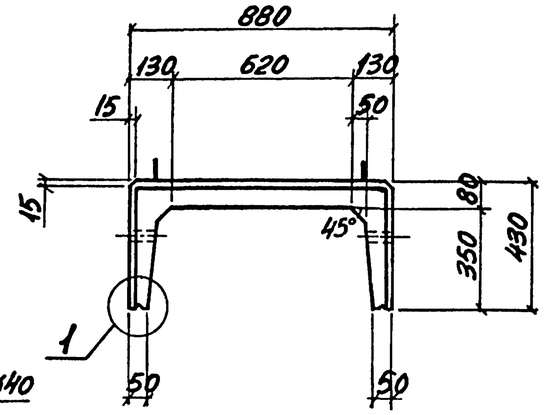

1–1

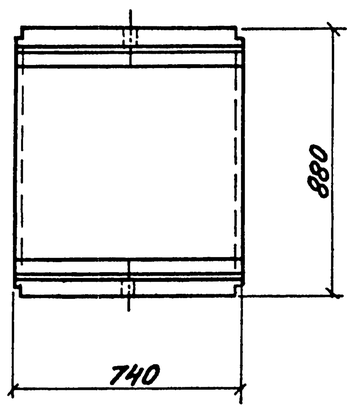

3–3

Схема армирования

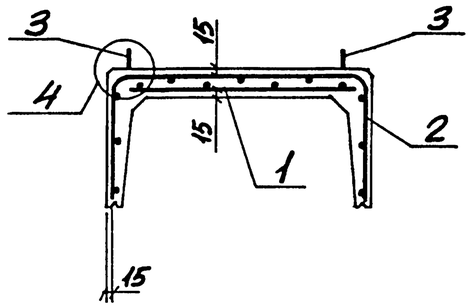

Марка лотка	Поз.	Наименование	Кол.	Обозначение документа	Масса лотка, т
ЛК 75.90.45-1	1	Сетка С2-16	1	3.006.1-8.4-1-6	0,23
	2	С13-8	1	3.006.1-8.2-1-83	
	3	Петля УП1-2	2	1.400-9 вып.1	
	4	Бетон класса В15, м³	0,09		
ЛК 75.90.45-2		Поз. 2,3,4 по ЛК 75.90.45-1			
	1	Сетка С2-20	1	3.006.1-8.4-1-6	

Марка лотка	Поз.	Наименование	Кол.	Обозначение документа	Масса лотка, т
ЛК 75.90.45-3		Поз. 2,3,4 по ЛК 75.90.45-1			0,23
	1	Сетка С2-21	1	3.006.1-8.4-1-6	
ЛК 75.90.45-4		Поз. 2,3,4 по ЛК 75.90.45-1			
	1	Сетка С12-2	1	3.006.1-8.2-1-69	
ЛК 75.90.45-5		Поз. 3,4 по ЛК 75.90.45-1			
	1	Сетка С12-2	1	3.006.1-8.2-1-69	
	2	С13-9	1	-84	
ЛК 75.90.45-6		Поз. 1,3,4 по ЛК 75.90.45-1			
	2	Сетка С13-10	1	3.006.1-8.2-1-84	
ЛК 75.90.45-7		Поз. 3,4 по ЛК 75.90.45-1			
	1	Сетка С2-20	1	3.006.1-8.4-1-6	
	2	С13-10	1	2-1-84	
ЛК 75.90.45-8		Поз. 3,4 по ЛК 75.90.45-1			
	1	Сетка С2-21	1	3.006.1-8.4-1-6	
	2	С13-10	1		
ЛК 75.90.45-9		Поз. 3,4 по ЛК 75.90.45-1			
	1	Сетка С12-2	1	3.006.1-8.2-1-69	
	2	С13-10	1	-84	
ЛК 75.90.45-10		Поз. 3,4 по ЛК 75.90.45-1			
	1	Сетка С12-3	1	3.006.1-8.2-1-69	
	2	С13-10	1	-84	

Узлы 2,4 — см. докум.-50

Нач.отд.	Агранович	
Н.контр.	Чумакова	
Гл.спец.	Коротецкий	
Зав.гр.	Чумакова	
Вед.инж.	Чумакова	
Провер.	Чумакова	
Разраб.	Хвостик	

3.006.1-8.1-1-11

Лоток ЛК 75.90.45-1...ЛК 75.90.45-10

Стадия	Лист	Листов
Р		1

Харьковский Промстройниипроект

Взам.инв.№ | Подпись и дата | Инв.№ подл.

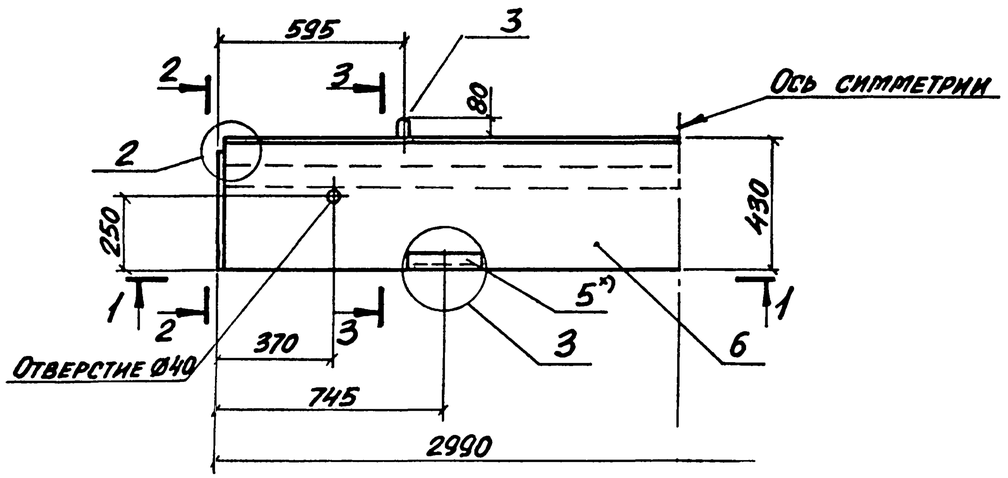

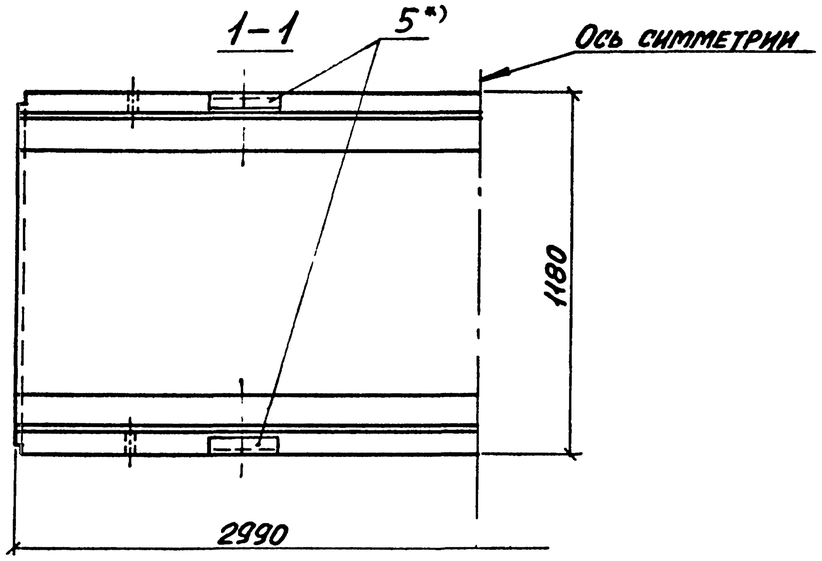

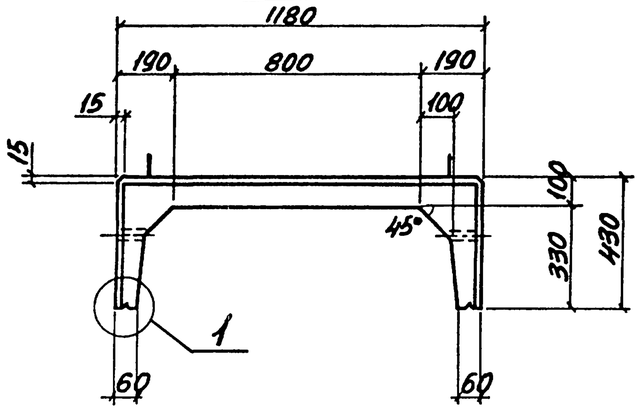

3–3

Схема армирования

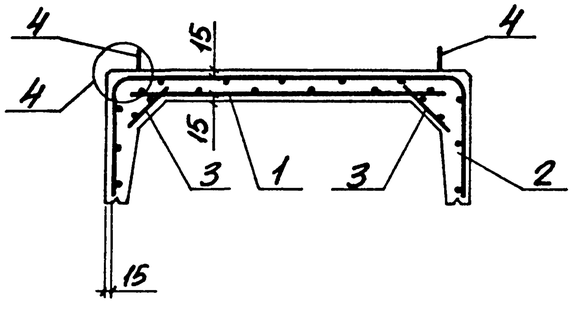

Марка лотка	Поз.	Наименование	Кол.	Обозначение документа	Масса лотка, т
ЛК300.120.45-1	1	Сетка С3-8	1	3.006.1-8.4-1-22	1,35
	2	С8-11	1	3.006.1-8.2-1-25	
	3	С17-1	2	-127	
	4	Петля УП1-4	4	1.400-9 вып.1	
	5	Бетон класса В15, м³	0,54		
ЛК300.120.45-2		Поз. 2,3,4,6 по ЛК300.120.45-1			
	1	Сетка С7-10	1	3.006.1-8.2-1-5	
ЛК300.120.45-3		Поз. 2,3,4,6 по ЛК300.120.45-1			
	1	Сетка С7-11	1	3.006.1-8.2-1-6	
ЛК300.120.45-4		Поз. 2,3,4,6 по ЛК300.120.45-1			
	1	Сетка С7-12	1	3.006.1-8.2-1-6	
ЛК300.120.45-5		Поз. 3,4,6 по ЛК300.120.45-1			
	1	Сетка С7-13	1	3.006.1-8.2-1-5	
	2	С8-12	1	-25	

1. Узлы 1...4 см. докум.-50
2. Продолжение спецификации см. на л.2
3.*) Поз. 5 только для лотков марки с индексом „а"

Нач.отд.	Агранович		3.006.1-8.1-1-12
Н.контр.	Коротецкий		
Гл.спец.	Коротецкий		
Зав.гр.	Чумакова		Лоток ЛК300.120.45-1...ЛК300.120.45-5; ЛК300.120.45-6а...ЛК300.120.45-8а; ЛК300.120.45-9...ЛК300.120.45-11
Вед.инж.	Чумакова		Стадия: Р; Лист: 1; Листов: 2
Провер.	Чумакова		Харьковский Промстройниипроект
Разраб.	Хвостик		

Взам.инв.№ | Подпись и дата | Инв.№ подл.

Марка лотка	Поз.	Наименование	Кол.	Обозначение документа	Масса лотка, т
ЛК300.120.45-6а		Поз. 1,3,4,6 по ЛК300.120.45-1			1,35
	2	Сетка С 8-12	1	3.006.1-8.2-1-25	
	5	Изделие закладное М3	4	-132	
ЛК300.120.45-7а		Поз. 1,3,4,6 по ЛК300.120.45-1			
	2	Сетка С 8-13	1	3.006.1-8.2-1-26	
	5	Изделие закладное М3	4	-132	
ЛК300.120.45-8а		Поз. 3,4,6 по ЛК300.120.45-1			
	1	Сетка С 7-10	1	3.006.1-8.2-1-5	
	2	С 8-14	1	-26	
	5	Изделие закладное М3	4	-132	
ЛК300.120.45-9		Поз. 2,3,4,6 по ЛК300.120.45-1			
	1	Сетка С 7-13	1	3.006.1-8.2-1-5	
ЛК300.120.45-10		Поз. 2,3,4,6 по ЛК300.120.45-1			
	1	Сетка С 7-14	1	3.006.1-8.2-1-6	

Марка лотка	Поз.	Наименование	Кол.	Обозначение документа	Масса лотка, т
ЛК300.120.45-11		Поз. 3,4,6 по ЛК300.120.45-1			1,35
	1	Сетка С 7-37	1	3.006.1-8.2-1-12	
	2	С 8-13	1	-26	

Инв. № подл. | Подпись и дата | Взам. инв. №

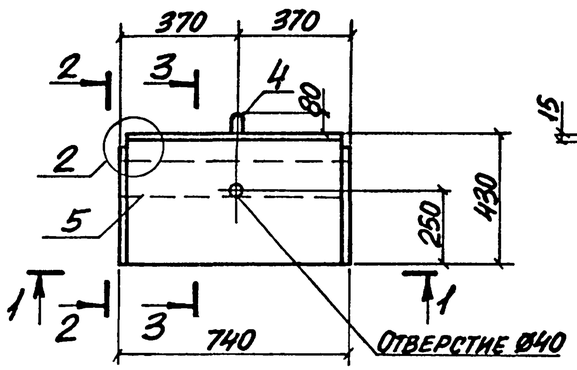

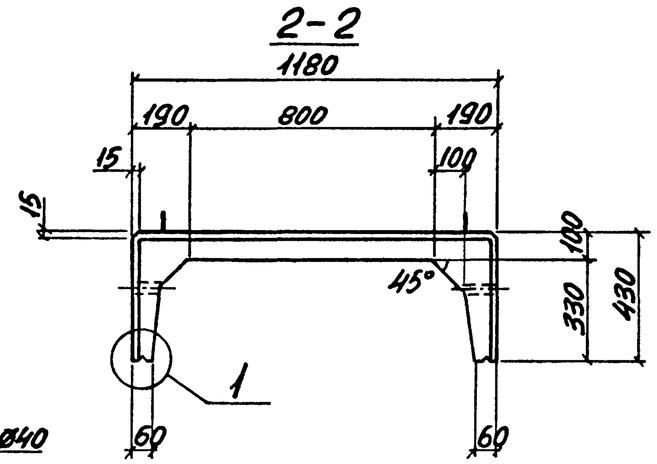

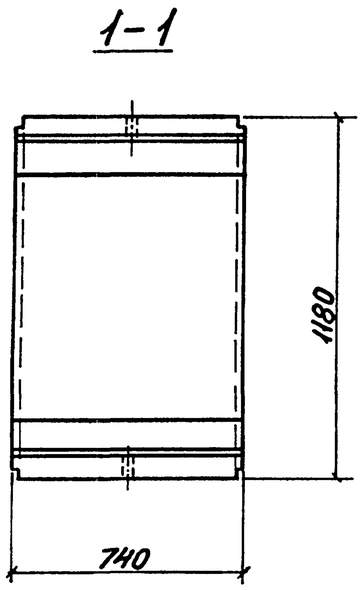

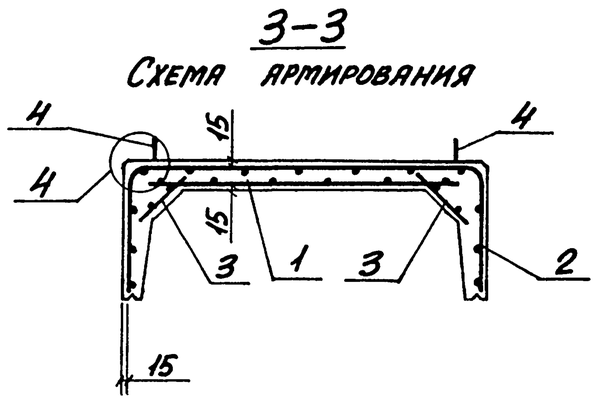

Марка лотка	Поз.	Наименование	Кол.	Обозначение документа	Масса лотка, т
ЛК 75.120.45-3		Поз. 2,3,4,5 по ЛК 75.120.45-1			0,34
	1	Сетка С 12-4	1	3.006.1-8.2-1-70	
ЛК 75.120.45-4		Поз. 2,3,4,5 по ЛК 75.120.45-1			
	1	Сетка С 2-30	1	3.006.1-8.4-1-7	
ЛК 75.120.45-5		Поз. 3,4,5 по ЛК 75.120.45-1			
	1	Сетка С 12-5	1	3.006.1-8.2-1-70	
	2	С 13-12	1	-85	
ЛК 75.120.45-6		Поз. 1,3,4,5 по ЛК 75.120.45-1			
	2	Сетка С 13-12	1	3.006.1-8.2-1-85	
ЛК 75.120.45-7		Поз. 1,3,4,5 по ЛК 75.120.45-1			
	2	Сетка С 13-13	1	3.006.1-8.2-1-86	
ЛК 75.120.45-8		Поз. 3,4,5 по ЛК 75.120.45-1			
	1	Сетка С 2-24	1	3.006.1-8.4-1-7	
	2	С 13-14	1	3.006.1-8.2-1-86	
ЛК 75.120.45-9		Поз. 2,3,4,5 по ЛК 75.120.45-1			
	1	Сетка С 12-5	1	3.006.1-8.2-1-70	
ЛК 75.120.45-10		Поз. 2,3,4,5 по ЛК 75.120.45-1			
	1	Сетка С 12-6	1	3.006.1-8.2-1-70	
ЛК 75.120.45-11		Поз. 3,4,5 по ЛК 75.120.45-1			
	1	Сетка С 12-7	1	3.006.1-8.2-1-74	
	2	С 13-13	1	-86	

Марка лотка	Поз.	Наименование	Кол.	Обозначение документа	Масса лотка, т
ЛК 75.120.45-1	1	Сетка С2-23	1	3.006.1-8.4-1-7	0,34
	2	С13-11	1	3.006.1-8.2-1-85	
	3	С18-1	2	-	
	4	Петля УП1-2	2	1.400-9 вып.1	
	5	Бетон класса В15, m^3	0,14		
ЛК 75.120.45-2		Поз. 2,3,4,5 по ЛК 75.120.45-1			
	1	Сетка С 2-24	1	3.006.1-8.4-1-7	

Узлы ст. докум.-50

Нач.отд.	Агранович		3.006.1-8.1-1-13
Н.контр.	Коротецкий		
Гл.спец.	Коротецкий		
Зав.гр.	Чумакова		Лоток ЛК 75.120.45-1...ЛК 75.120.45-11
Вед.инж.	Чумакова		Стадия: Р; Лист: ; Листов: 1
Провер.	Чумакова		Харьковский Промстройниипроект
Разраб.	Хвостик		

Взам.инв.№ | Подпись и дата | Инв.№ подл.

Формат А3

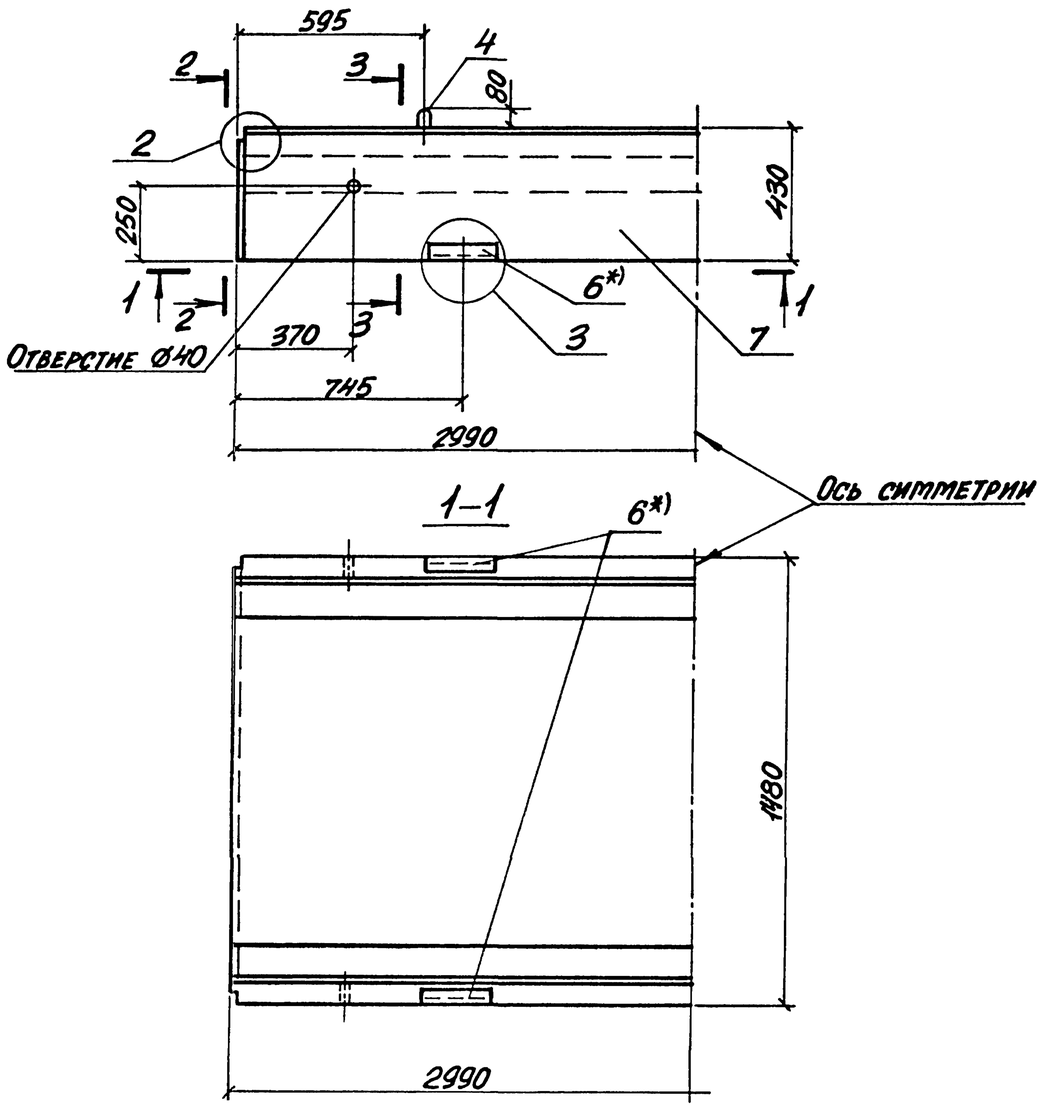

Марка лотка	Поз.	Наименование	Кол.	Обозначение документа	Масса лотка, т
ЛК300.150.45-1	1	Сетка С7-27	1	3.006.1-8.2-1-9	1,63
	2	С8-15	1	-27	
	3	С17-1	2	-127	
	4	Петля УП1-10	4	1.400-9 вып.1	
	5	Фиксатор ФЗ	10	3.006.1-8.2-1-130	
	7	Бетон класса В15, $м^3$	0,65		
ЛК300.150.45-1а		Поз.1...5,7 по ЛК300.150.45-1			
	6	Изделие закладное М1	4	3.006.1-8.2-1-132	
ЛК300.150.45-2		Поз.2...5,7 по ЛК300.150.45-1			
	1	Сетка С7-15	1	3.006.1-8.2-1-5	
ЛК300.150.45-3		Поз.2...5,7 по ЛК300.150.45-1			
	1	Сетка С7-16	1	3.006.1-8.2-1-5	
ЛК300.150.45-4		Поз.2...5 по ЛК300.150.45-1			
	1	Сетка С7-16	1	3.006.1-8.2-1-5	
	7	Бетон класса В20, $м^3$	0,65		

1. Продолжение спецификации см. на л.2.
2. Узлы 1...4 см. докум.-50
3. Схему установки фиксаторов поз.5 см. докум.-51
4. *) Поз.6 только для лотков марки с индексом „а".

2–2

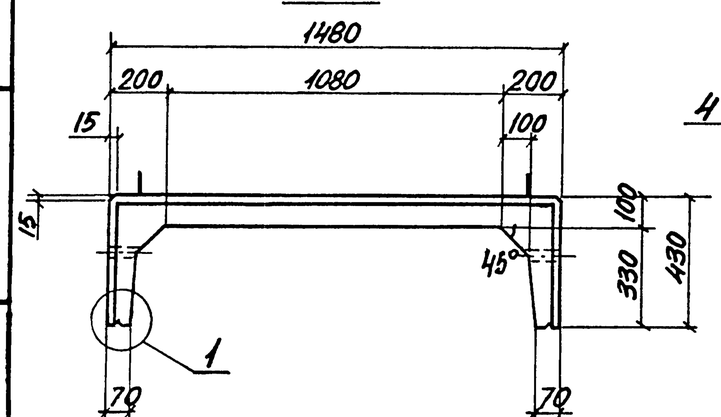

3–3

Схема армирования

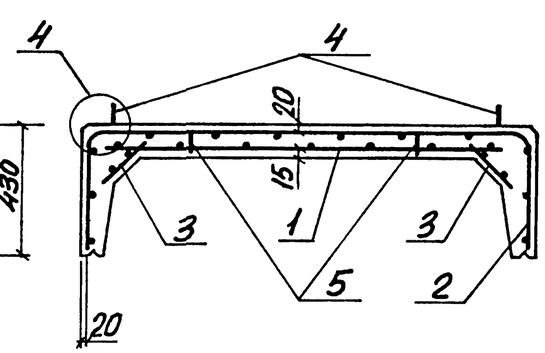

Нач.отд.	Агранович		3.006.1-8.1-1-14
Н.контр.	Коротецкий		
Гл.спец.	Коротецкий		
Зав.гр.	Чумакова		Лоток ЛК300.150.45-1...ЛК300.150.45-5; ЛК300.150.45-9...ЛК300.150.45-11; ЛК300.150.45-1а; ЛК300.150.45-6а...ЛК300.150.45-8а
Вед.инж.	Чумакова		Стадия: Р; Лист: 1; Листов: 2
Провер.	Чумакова		Харьковский Промстройниипроект
Разраб.	Хвостик		

Взам.инв.№ | Подпись и дата | Инв.№ подл.

Формат А3

Марка лотка	Поз.	Наименование	Кол.	Обозначение документа	Масса лотка, т
ЛК300.150.45-5		Поз.3,5 по ЛК300.150.45-1			1,63
	1	Сетка С7-17	1	3.006.1-8.2-1-7	
	2	С8-16	1	-27	
	4	Петля УП1-3	4	1.400-9 вып.1	
	7	Бетон класса В25 ;м³	0,65		
ЛК300.150.45-6а		Поз. 1,3..5,7 по ЛК300.150.45-1			
	2	Сетка С8-16	1	3.006.1-8.2-1-27	
	6	Изделие закладное М1	4	-132	
ЛК300.150.45-7а		Поз.1,3,4 по ЛК300.150.45-1			
	2	Сетка С8-17	1	3.006.1-8.2-1-28	
	5	Фиксатор Ф2	10	-130	
	6	Изделие закладное М1	4	-132	
	7	Бетон класса В20, м³	0,65		
ЛК300.150.45-8а		Поз.1,3 по ЛК300.150.45-1			
	2	Сетка С8-18	1	3.006.1-8.2-1-28	
	4	Петля УП1-3	4	1.400-9 вып.1	
	5	Фиксатор Ф2	10	3.006.1-8.2-1-130	
	6	Изделие закладное М1	4	-132	
	7	Бетон класса В22,5;м³	0,65		
ЛК300.150.45-9		Поз. 3...5,7 по ЛК300.150.45-1			
	1	Сетка С7-18	1	3.006.1-8.2-1-7	
	2	С8-16	1	-27	

Марка лотка	Поз.	Наименование	Кол.	Обозначение документа	Масса лотка, т
ЛК300.150.45-10		Поз.3...5 по ЛК300.150.45-1			1,63
	1	Сетка С7-19	1	3.006.1-8.2-1-7	
	2	С8-16	1	-27	
	7	Бетон класса В20, м³	0,65		
ЛК300.150.45-11		Поз.3 по ЛК300.150.45-1			
	1	Сетка С7-20	1	3.006.1-8.2-1-7	
	2	С8-19	1	-29	
	4	Петля УП1-3	4	1.400-9 вып.1	
	5	Фиксатор Ф1	10	3.006.1-8.2-1-130	
	7	Бетон класса В25 ;м³	0,65		

Взам. инв. №

Подпись и дата

Инв. № подл.

2-2

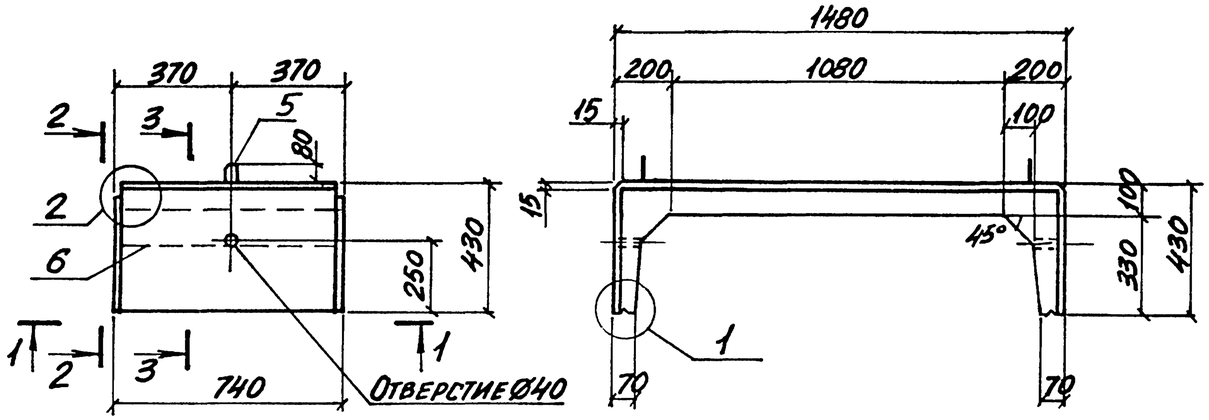

1-1

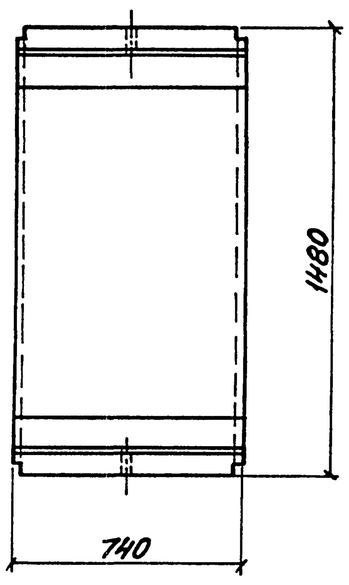

3-3

Схема армирования

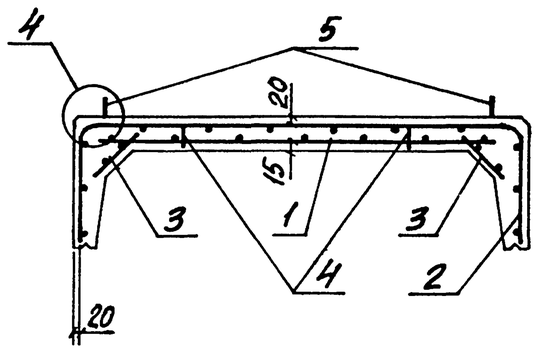

Марка лотка	Поз.	Наименование	Кол.	Обозначение документа	Масса лотка, т
ЛК 75.150.45-1	1	Сетка С2-33	1	3.006.1-8.4-1-8	0,40
	2	С13-15	1	3.006.1-8.2-1-87	
	3	С18-1	2	-127	
	4	Фиксатор ФЗ	4	-130	
	5	Петля УП1-2	2	1.400-9 вып.1	
	6	Бетон класса В15, м³	0,16		
ЛК 75.150.45-2		Поз. 2...6 по ЛК 75.150.45-1			
	1	Сетка С12-8	1	3.006.1-8.2-1-70	
ЛК 75.150.45-3		Поз. 2...6 по ЛК 75.150.45-1			
	1	Сетка С2-35	1	3.006.1-8.4-1-8	
ЛК 75.150.45-4		Поз. 2...5 по ЛК 75.150.45-1			
	1	Сетка С2-35	1	3.006.1-8.4-1-8	
	6	Бетон класса В20, м³	0,16		
ЛК 75.150.45-5		Поз. 3,4 по ЛК 75.150.45-1			
	1	Сетка С12-9	1	3.006.1-8.2-1-71	
	2	С13-16	1	-87	
	5	Петля УП1-1	2	1.400-9 вып.1	
	6	Бетон класса В25 ; м³	0,16		

1. Продолжение спецификации см. на л.2
2. Узлы 1...4 см. докум.-50
3. Схему установки фиксаторов поз.4 см. докум. 51

Нач.отд.	Агранович		3.006.1-8.1-1-15
Н.контр.	Коротецкий		
Гл.спец.	Коротецкий		
Зав.гр.	Чумакова		Лоток ЛК 75.150.45-1...ЛК 75.150.45-11
Вед.инж.	Чумакова		Стадия: Р; Лист: 1; Листов: 2
Провер.	Чумакова		Харьковский Промстройниипроект
Разраб.	Хвостик		

Инв.№ подл. | Подпись и дата | Взам.инв.№

Марка лотка	Поз.	Наименование	Кол.	Обозначение документа	Масса лотка, т
ЛК 75.150.45-6		Поз. 1,3...6 по ЛК 75.150.45-1			0,40
	2	Сетка С 13-16	1	3.006.1-8.2-1-87	
ЛК 75.150.45-7		Поз. 1,3,5 по ЛК 75.150.45-1			
	2	Сетка С 13-17	1	3.006.1-8.2-1-88	
	4	Фиксатор Ф2	4	-130	
	6	Бетон класса В20, $м^3$	0,16		
ЛК 75.150.45-8		Поз. 1,3 по ЛК 75.150.45-1			
	2	Сетка С 13-18	1	3.006.1-8.2-1-88	
	4	Фиксатор Ф2	4	-130	
	5	Петля УП1-1	2	1.400-9 вып.1	
	6	Бетон класса В22,5; $м^3$	0,16		
ЛК 75.150.45-9		Поз. 3...6 по ЛК 75.150.45-1			
	1	Сетка С 12-10	1	3.006.1-8.2-1-71	
	2	С 13-16	1	-87	
ЛК 75.150.45-10		Поз. 3...5 по ЛК 75.150.45-1			
	1	Сетка С 12-11	1	3.006.1-8.2-1-71	
	2	С 13-16	1	-87	
	6	Бетон класса В20, $м^3$	0,16		

Марка лотка	Поз.	Наименование	Кол.	Обозначение документа	Масса лотка, т
ЛК 75.150.45-11		Поз. 3 по ЛК 75.150.45-1			0,40
	1	Сетка С 12-12	1	3.006.1-8.2-1-71	
	2	С 13-19	1	-89	
	4	Фиксатор Ф1	4	-130	
	5	Петля УП1-1	2	1.400-9 вып.1	
	6	Бетон класса В25; $м^3$	0,16		

Взам. инв. № | Подпись и дата | Инв. № подл.

ЛК 300.45.60-1... ЛК 300.45.60-4

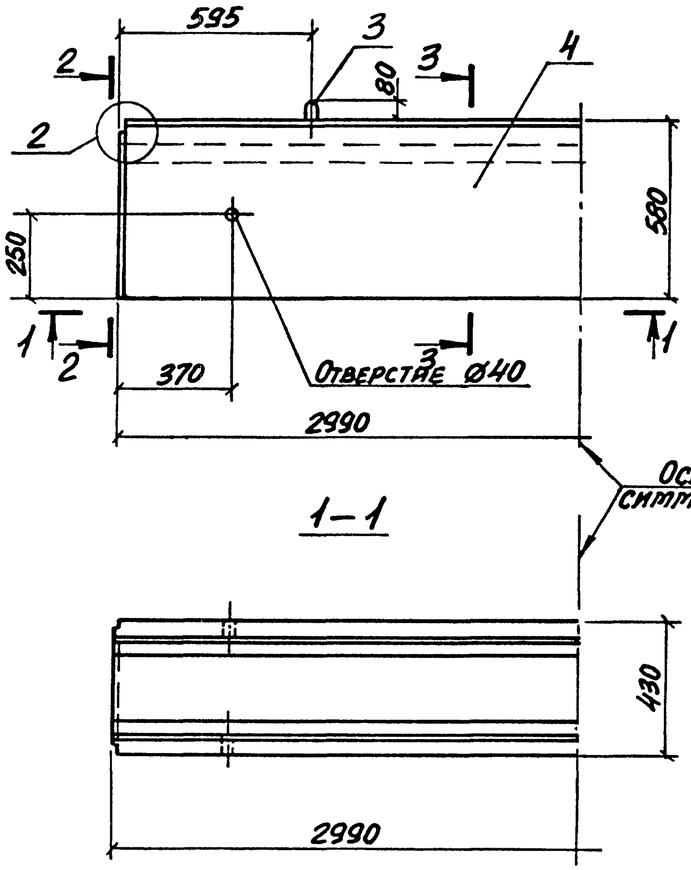

1–1

2–2

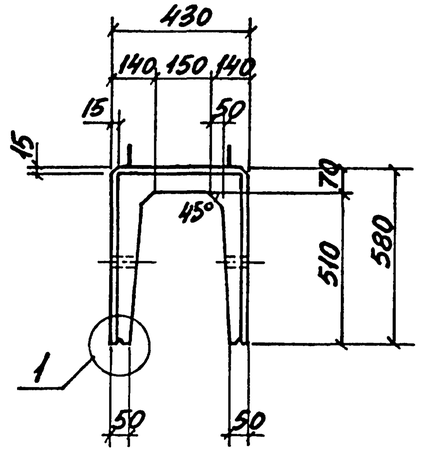

3–3
Схема армирования

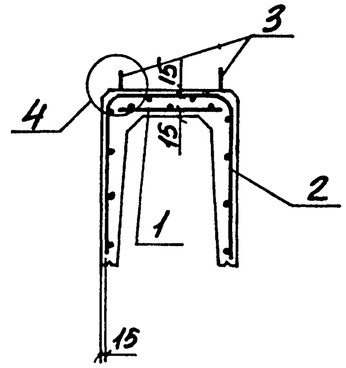

ЛК 75.45.60-1... ЛК 75.45.60-4

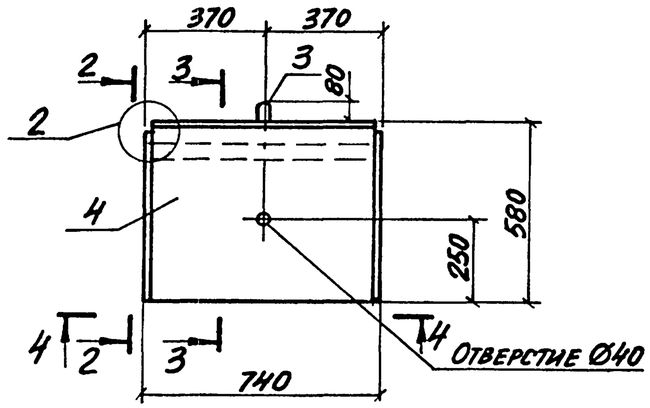

4–4

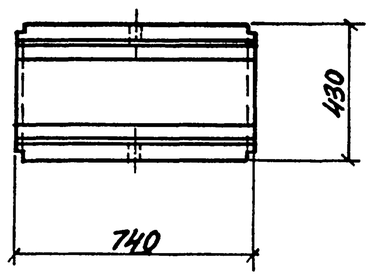

Марка лотка	Поз.	Наименование	Кол.	Обозначение документа	Масса лотка, т
ЛК300.45.60-1	1	Сетка С7-2	1	3.006.1-8.2-1-1	0,80
	2	С8-20	1	-29	
	3	Петля УП1-2	4	1.400-9, вып.1	
	4	Бетон класса В15, м³	0,32		
ЛК300.45.60-2		Поз. 1,3 по ЛК300.45.60-1			
	2	Сетка С8-21	1	3.006.1-8.2-1-30	
	4	Бетон класса В20, м³	0,32		
ЛК300.45.60-3	1	Сетка С7-2	1	3.006.1-8.2-1-1	
	2	С8-21	1	-30	
	3	Петля УП1-1	4	1.400-9, вып.1	
	4	Бетон класса В22,5; м³	0,32		

1. Узлы 1,2,4 — см. докум. – 50
2. Продолжение спецификации см. на л.2.

Нач.отд.	Агранович		3.006.1-8.1-1-16
Н.контр.	Коротецкий		
Гл.спец.	Коротецкий		
Зав.гр.	Чумакова		Лоток ЛК300.45.60-1...ЛК300.45.60-4; ЛК 75.45.60-1...ЛК 75.45.60-4
Вед.инж.	Чумакова		Стадия Р · Лист 1 · Листов 2
Провер.	Чумакова		Харьковский Промстройниипроект
Разраб.	Хвостик		

Инв.№ подл. | Подпись и дата | Взам.инв.№

Формат А3

Марка лотка	Поз.	Наименование	Кол.	Обозначение документа	Масса лотка, т
ЛК30.045.60-4	1	Сетка С7-2	1	3.006.1-8.2-1-1	0,80
	2	С8-21	1	-30	
	3	Петля УП1-1	4	1.400-9, вып.1	
	4	Бетон класса В25, $м^3$	0,32		
ЛК75.45.60-1	1	Сетка С2-3	1	3.006.1-8.4-1-4	0,20
	2	С13-20	1	3.006.1-8.2-1-89	
	3	Петля УП1-2	2	1.400-9, вып.1	
	4	Бетон класса В15, $м^3$	0,08		
ЛК75.45.60-2		Поз. 1,3 по ЛК75.45.60-1			
	2	Сетка С13-21	1	3.006.1-8.2-1-90	
	4	Бетон класса В20, $м^3$	0,08		
ЛК75.45.60-3	1	Сетка С2-3	1	3.006.1-8.4-1-4	
	2	С13-21	1	3.006.1-8.2-1-90	
	3	Петля УП1-1	2	1.400-9, вып.1	
	4	Бетон класса В22,5; $м^3$	0,08		
ЛК75.45.60-4	1	Сетка С2-3	1	3.006.1-8.4-1-4	
	2	С13-21	1	3.006.1-8.2-1-90	
	3	Петля УП1-1	2	1.400-9, вып.1	
	4	Бетон класса В25, $м^3$	0,08		

Инв. № подл. | Подпись и дата | Взам. инв. №

ЛК300.60.60-1... ЛК300.60.60-4

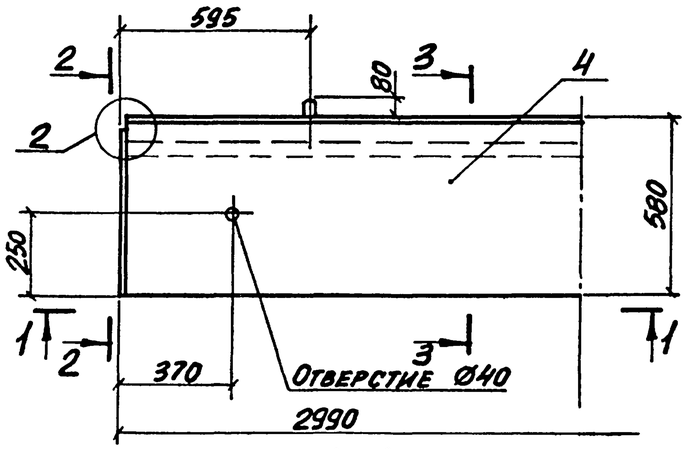

2-2

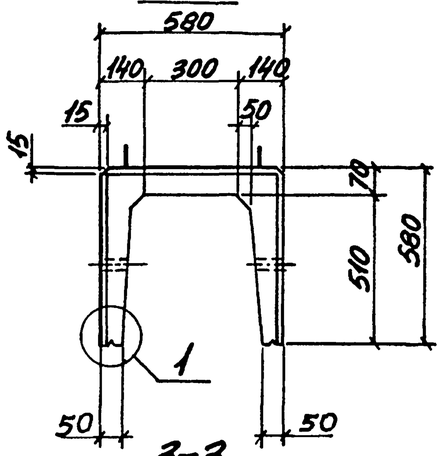

3-3

Схема армирования

1-1

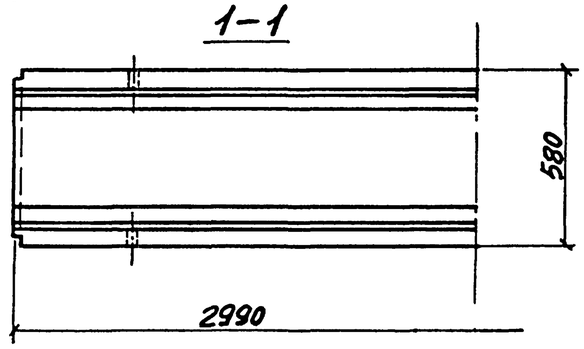

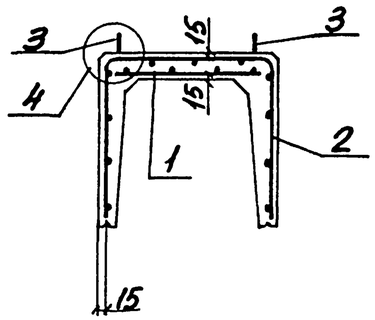

ЛК 75.60.60-1... ЛК 75.60.60-4

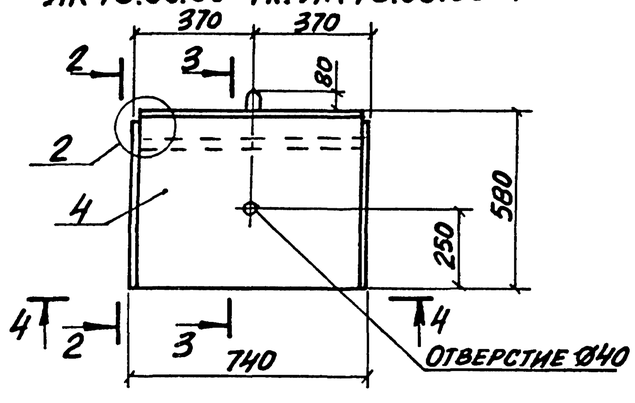

4-4

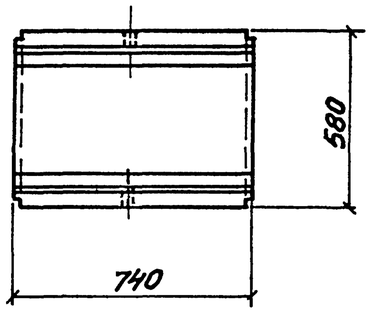

Марка лотка	Поз.	Наименование	Кол.	Обозначение документа	Масса лотка, т
ЛК300.60.60-2		Поз. 1,3,4 по ЛК300.60.60-1			0,88
	2	Сетка С8-23	1	3.006.1-8.2-1-31	
ЛК300.60.60-3		Поз. 3,4 по ЛК300.60.60-1			
	1	Сетка С7-4	1	3.006.1-8.2-1-2	
	2	С8-23	1	-31	
ЛК300.60.60-4	1	Сетка С7-4	1	-2	
	2	С8-23	1	-31	
	3	Петля УП1-2	4	1.400-9 вып.1	
	4	Бетон класса В20, $м^3$	0,35		
ЛК75.60.60-1	1	Сетка С2-10	1	3.006.1-8.4-1-5	0,23
	2	С13-22	1	3.006.1-8.2-1-90	
	3	Петля УП1-2	2	1.400-9 вып.1	
	4	Бетон класса В15, $м^3$			
ЛК75.60.60-2		Поз. 1,3,4 по ЛК75.60.60-1	0,09		
	2	Сетка С13-23	1	3.006.1-8.2-1-91	
ЛК75.60.60-3		Поз. 3,4 по ЛК75.60.60-1			
	1	Сетка С2-11	1	3.006.1-8.4-1-5	
	2	С13-23	1	3.006.1-8.2-1-91	
ЛК75.60.60-4	1	Сетка С2-11	1	3.006.1-8.4-1-5	
	2	С13-23	1	3.006.1-8.2-1-91	
	3	Петля УП1-2	2	1.400-9 вып.1	
	4	Бетон класса В20, $м^3$	0,09		

Узлы 1,2,4 — см. докум.-50

Марка лотка	Поз.	Наименование	Кол.	Обозначение документа	Масса лотка, т
ЛК300.60.60-1	1	Сетка С7-3	1	3.006.1-8.2-1-2	0,88
	2	С8-22	1	-30	
	3	Петля УП1-2	4	1.400-9 вып.1	
	4	Бетон класса В15, $м^3$	0,35		

Нач.отд.	Агранович		3.006.1-8.1-1-17
Н.контр.	Коротецкий		
Гл.спец.	Коротецкий		
Зав.гр.	Чумакова		Лоток ЛК300.60.60-1...ЛК300.60.60-4; ЛК75.60.60-1...ЛК75.60.60-4
Вед.инж.	Чумакова		Стадия: Р; Лист: ; Листов: 1
Провер.	Чумакова		Харьковский Промстройниипроект
Разраб.	Хвостик		

Инв.№подл. | Подпись и дата | Взам.инв.№

ЛК 300.90.60-1...ЛК 300.90.60-4

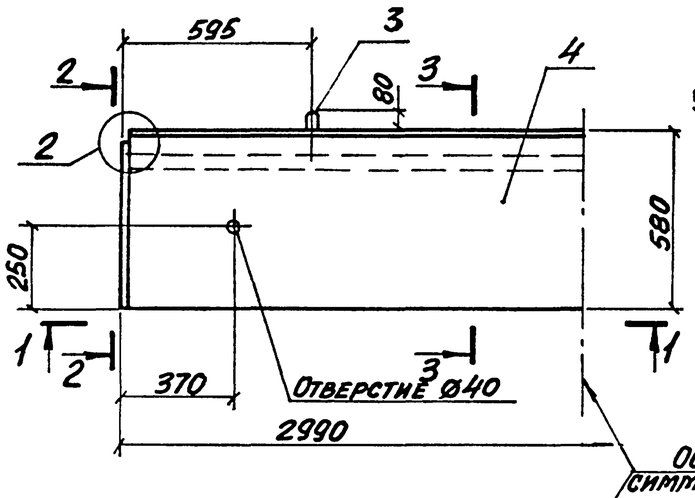

2–2

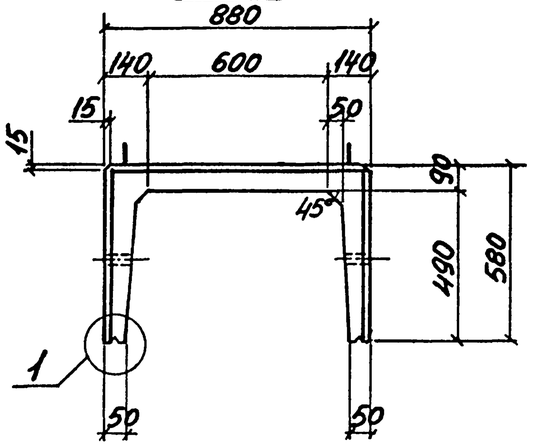

1–1

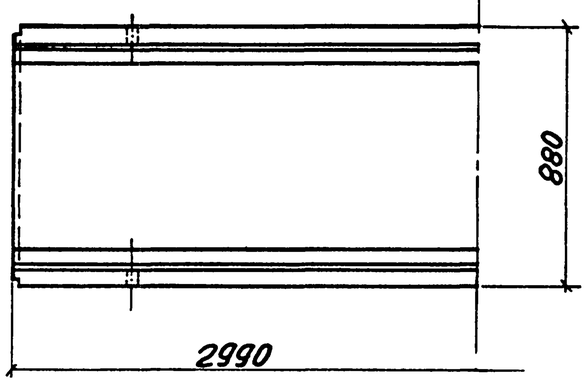

3–3
Схема армирования

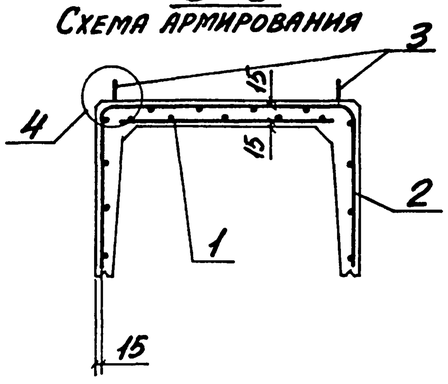

ЛК 75.90.60-1...ЛК 75.90.60-4

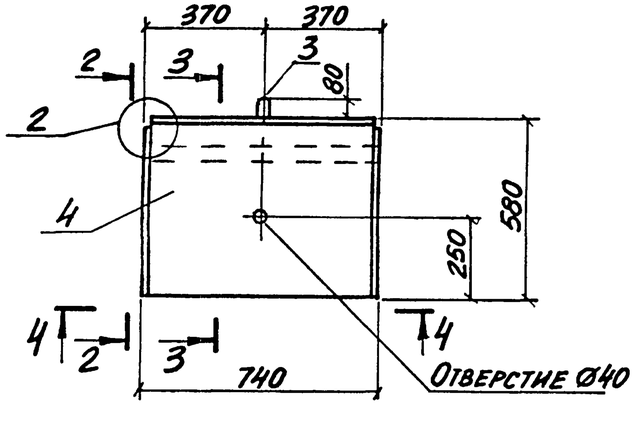

4–4

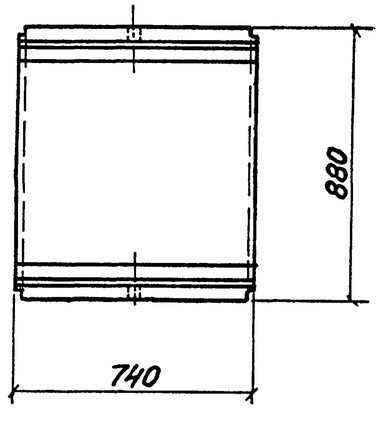

Марка лотка	Поз.	Наименование	Кол.	Обозначение документа	Масса лотка, т
ЛК300.90.60-1	1	Сетка С3-2	1	3.006.1-8.4-1-19	1,13
	2	С8-24	1	3.006.1-8.2-1-31	
	3	Петля УП1-4	4	1.400-9 вып.1	
	4	Бетон класса В15, м³	0,15		
ЛК300.90.60-2		Поз. 2...4 по ЛК300.90.60-1			
	1	Сетка С7-6	1	3.006.1-8.2-1-3	
ЛК300.90.60-3		Поз. 2...4 по ЛК300.90.60-1			
	1	Сетка С7-7	1	3.006.1-8.2-1-3	
ЛК300.90.60-4		Поз. 2...4 по ЛК300.90.60-1			
	1	Сетка С7-8	1	3.006.1-8.2-1-4	
ЛК75.90.60-1	1	Сетка С2-17	1	3.006.1-8.4-1-6	0,28
	2	С13-24	1	3.006.1-8.2-1-91	
	3	Петля УП1-2	2	1.400-9 вып.1	
	4	Бетон класса В15, м³	0,11		
ЛК75.90.60-2		Поз. 2...4 по ЛК75.90.60-1			
	1	Сетка С2-20	1	3.006.1-8.4-1-6	
ЛК75.90.60-3		Поз. 2...4 по ЛК75.90.60-1			
	1	Сетка С2-21	1	3.006.1-8.4-1-6	
ЛК75.90.60-4		Поз. 2...4 по ЛК75.90.60-1			
	1	Сетка С12-2	1	3.006.1-8.2-1-69	

Узлы 1,2,4 см. докум.–50

Нач.отд.	Агранович		3.006.1-8.1-1-18
Н.контр.	Коротецкий		
Гл.спец.	Коротецкий		Лоток ЛК300.90.60-1...ЛК300.90.60-4; ЛК75.90.60-1...ЛК75.90.60-4
Зав.гр.	Чумакова		Стадия: Р; Лист: ; Листов: 1
Вед.инж.	Чумакова		Харьковский Промстройниипроект
Провер.	Чумакова		
Разраб.	Хвостик		

Инв.№подл. | Подпись и дата | Взам.инв.№

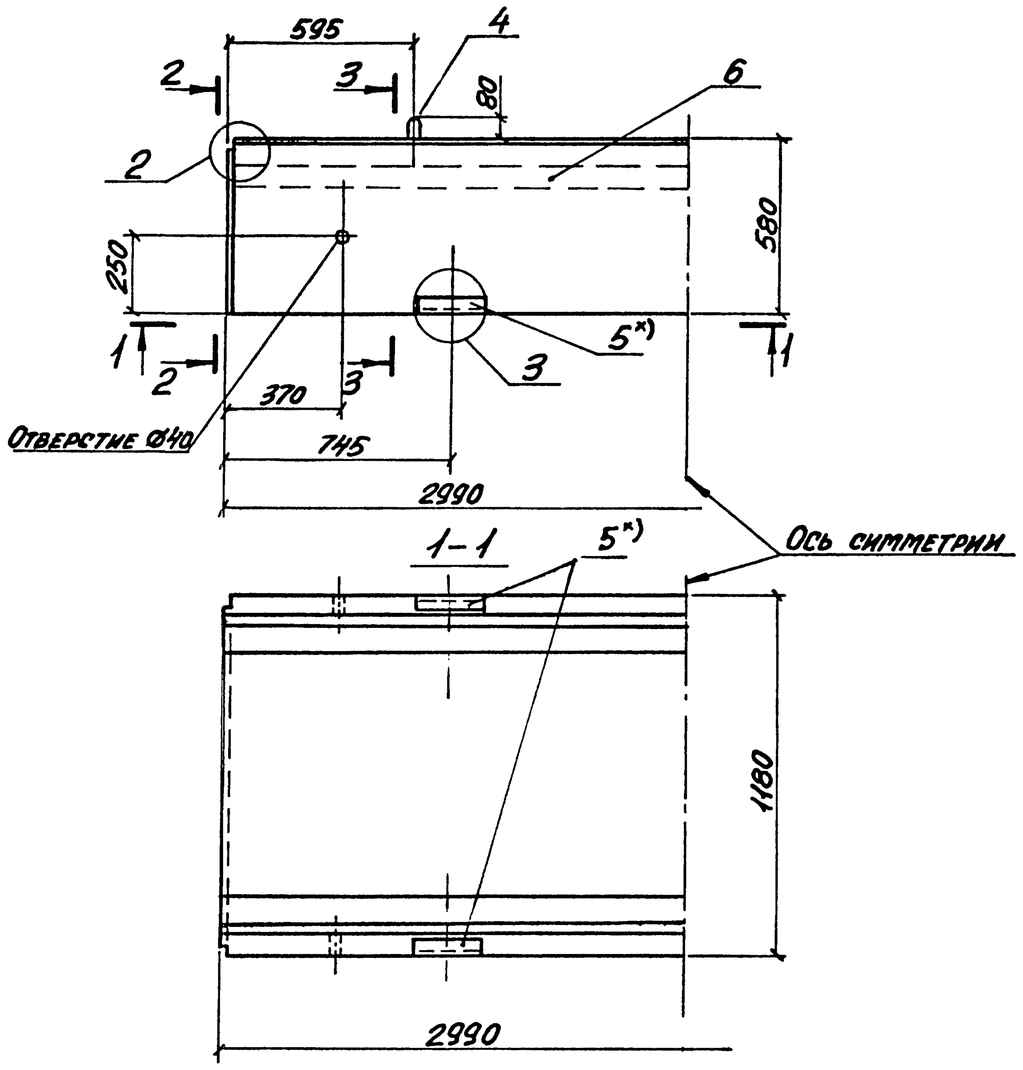

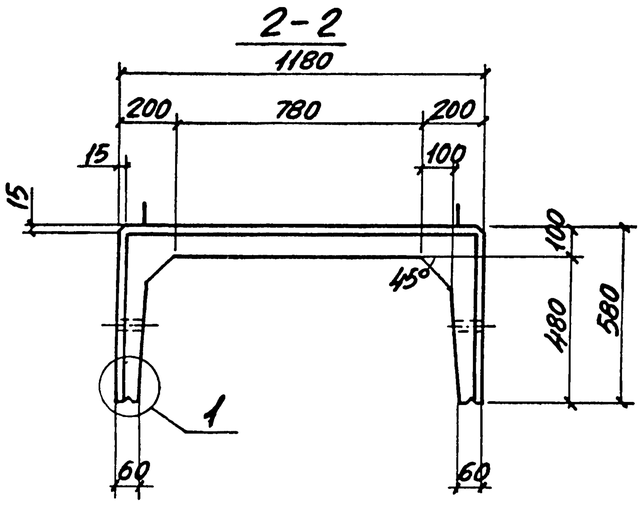

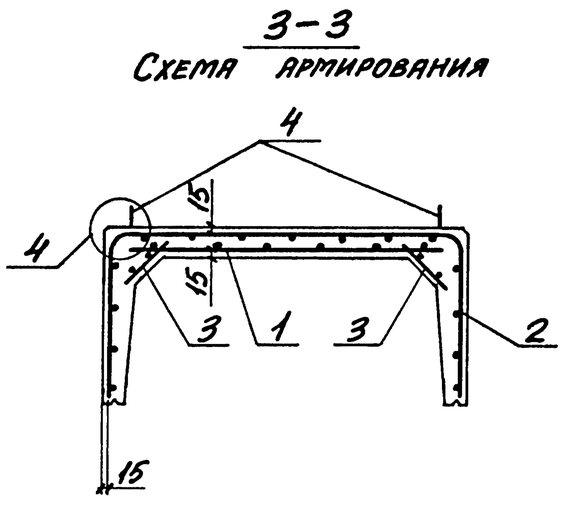

Марка лотка	Поз.	Наименование	Кол.	Обозначение документа	Масса лотка, т
ЛК300.120.60-1	1	Сетка С3-8	1	3.006.1-8.4-1-22	1,55
	2	С8-25	1	3.006.1-8.2-1-32	
	3	С17-1	2	–	
	4	Петля УП1-4	4	1.400-9, вып.1	
	6	Бетон класса В15, м³	0,62		
ЛК300.120.60-2		Поз. 2...4,6 по ЛК300.120.60-1			
	1	Сетка С7-10	1	3.006.1-8.2-1-5	
ЛК300.120.60-3		Поз. 2...4,6 по ЛК300.120.60-1			
	1	Сетка С7-11	1	3.006.1-8.2-1-6	
ЛК300.120.60-4		Поз. 2...4,6 по ЛК300.120.60-1			
	1	Сетка С7-12	1	3.006.1-8.2-1-6	
ЛК300.120.60-5		Поз. 2...4,6 по ЛК300.120.60-1			
	1	Сетка С7-13	1	3.006.1-8.2-1-5	

1. Узлы 1...4 — см. докум.-50
2. Продолжение спецификации см. на л. 2.
3. *) Поз. 5 только для лотков марки с индексом „а"

Нач.отд.	Агранович		3.006.1-8.1-1-19
Н.контр.	Коротецкий		
Гл.спец.	Коротецкий		
Зав.гр.	Чумакова		Лоток ЛК300.120.60-1...ЛК300.120.60-10; ЛК300.120.60-6а...ЛК300.120.60-9а
Вед.инж.	Чумакова		Стадия Р · Лист 1 · Листов 2
Провер.	Чумакова		Харьковский Промстройниипроект
Разраб.	Хвостик		

Инв. № подл. | Подпись и дата | Взам. инв. №

Формат А3

Марка лотка	Поз.	Наименование	Кол.	Обозначение документа	Масса лотка, т
ЛК300.120.60-6		Поз.1,3,4,6 по ЛК300.120.60-1			1,55
	2	Сетка С8-26	1	3.006.1-8.2-1-32	
ЛК300.120.60-6а		Поз.1,3,4,6 по ЛК300.120.60-1			
	2	Сетка С8-26	1	3.006.1-8.2-1-32	
	5	Изделие закладное М3	4	-132	
ЛК300.120.60-7		Поз. 3,4,6 по ЛК300.120.60-1			
	1	Сетка С 7-10	1	3.006.1-8.2-1-5	
	2	С8-26	1	-32	
ЛК300.120.60-7а		Поз. 3,4,6 по ЛК300.120.60-1			
	1	Сетка С 7-10	1	3.006.1-8.2-1-5	
	2	С8-26	1	-32	
	5	Изделие закладное М3	4	-132	
ЛК300.120.60-8		Поз. 3,4,6 по ЛК300.120.60-1			
	1	Сетка С 7-11	1	3.006.1-8.2-1-6	
	2	С 8-26	1	-32	
ЛК300.120.60-8а		Поз.3,4,6 по ЛК300.120.60-1			
	1	Сетка С7-11	1	3.006.1-8.2-1-6	
	2	С8-26	1	-32	
	5	Изделие закладное М3	4	-132	

Марка лотка	Поз.	Наименование	Кол.	Обозначение документа	Масса лотка, т
ЛК300.120.60-9		Поз.3,4,6 по ЛК300.120.60-1			1,55
	1	Сетка С 7-12	1	3.006.1-8.2-1-6	
	2	С8-26	1	-32	
ЛК300.120.60-9а		Поз.3,4,6 по ЛК300.120.60-1			
	1	Сетка С 7-12	1	3.006.1-8.2-1-6	
	2	С8-26	1	-32	
	5	Изделие закладное М3	4	-132	
ЛК300.120.60-10		Поз.3,4,6 по ЛК300.120.60-1			
	1	Сетка С7-13	1	3.006.1-8.2-1-5	
	2	С8-26	1	-32	

Взам. инв.№ | Подпись и дата | Инв. № подл.

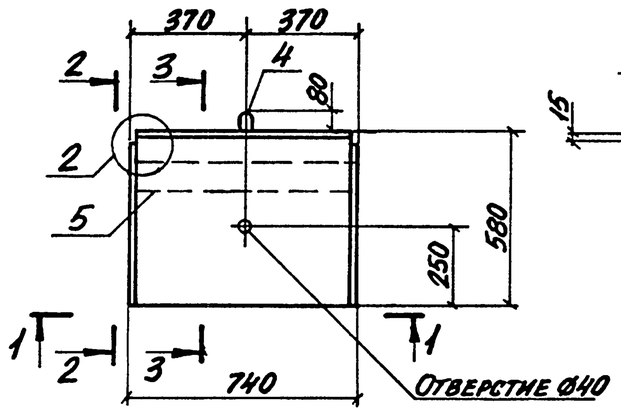

2–2

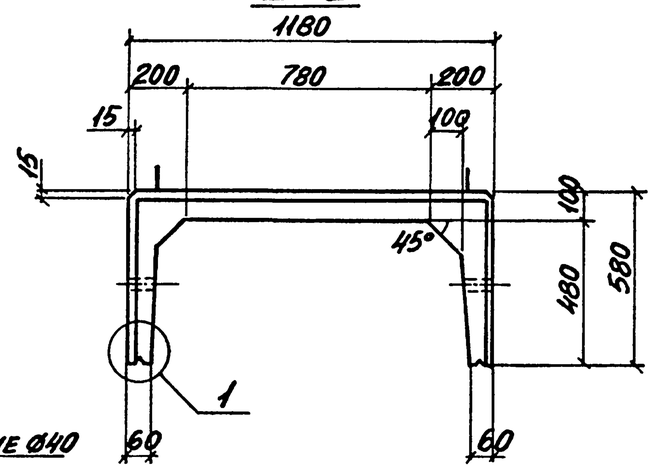

1–1

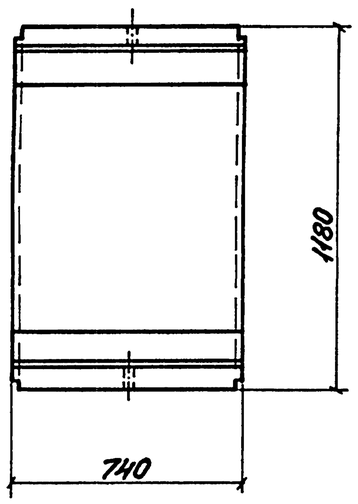

3–3
Схема армирования

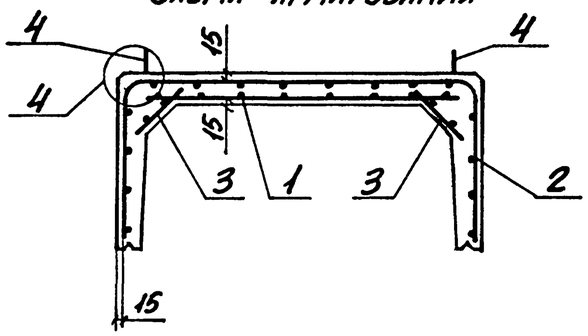

Марка лотка	Поз.	Наименование	Кол.	Обозначение документа	Масса лотка, т
ЛК75.120.60-3		Поз. 2...5 по ЛК75.120.60-1			0,40
	1	Сетка С12-4	1	3.006.1-8.2-1-70	
ЛК75.120.60-4		Поз. 2...5 по ЛК75.120.60-1			
	1	Сетка С 2-30	1	3.006.1-8.4-1-7	
ЛК75.120.60-5		Поз. 2...5 по ЛК75.120.60-1			
	1	Сетка С 12-5	1	3.006.1-8.2-1-70	
ЛК75.120.60-6		Поз.1,3...5 по ЛК75.120.60-1			
	2	Сетка С13-26	1	3.006.1-8.2-1-92	
ЛК75.120.60-7		Поз. 3...5 по ЛК75.120.60-1			
	1	Сетка С 2-24	1	3.006.1-8.4-1-7	
	2	С 13-26	1	3.006.1-8.2-1-92	
ЛК75.120.60-8		Поз. 3...5 по ЛК75.120.60-1			
	1	Сетка С 12-4	1	3.006.1-8.2-1-70	
	2	С 13-26	1	-92	
ЛК75.120.60-9		Поз. 3...5 по ЛК75.120.60-1			
	1	Сетка С 2-30	1	3.006.1-8.4-1-7	
	2	С 13-26	1	3.006.1-8.2-1-92	
ЛК75.120.60-10		Поз. 3...5 по ЛК75.120.60-1			
	1	Сетка С 12-5	1	3.006.1-8.2-1-70	
	2	С 13-26	1	-92	

Узлы см. докум. – 50.

Марка лотка	Поз.	Наименование	Кол.	Обозначение документа	Масса лотка, т
ЛК75.120.60-1	1	Сетка С 2-23	1	3.006.1-8.4-1-7	0,40
	2	С13-25	1	3.006.1-8.2-1-92	
	3	С18-1	2	-128	
	4	Петля УП1-2	2	1.400-9 вып.1	
	5	Бетон класса В15, $м^3$	0,16		
ЛК75.120.60-2		Поз. 2...5 по ЛК75.120.60-1			
	1	Сетка С 2-24	1	3.006.1-8.4-1-7	

Инв. № подл. | Подпись и дата | Взам. инв. №

Нач. отд.	Агранович		3.006.1-8.1-1-20
Н. контр.	Коротецкий		
Гл. спец.	Коротецкий		
Зав. гр.	Чумакова		Лоток ЛК75.120.60-1...ЛК75.120.60-10
Вед. инж.	Чумакова		Стадия: Р; Лист: ; Листов: 1
Провер.	Чумакова		Харьковский Промстройниипроект
Разраб.	Хвостик		

Формат А3

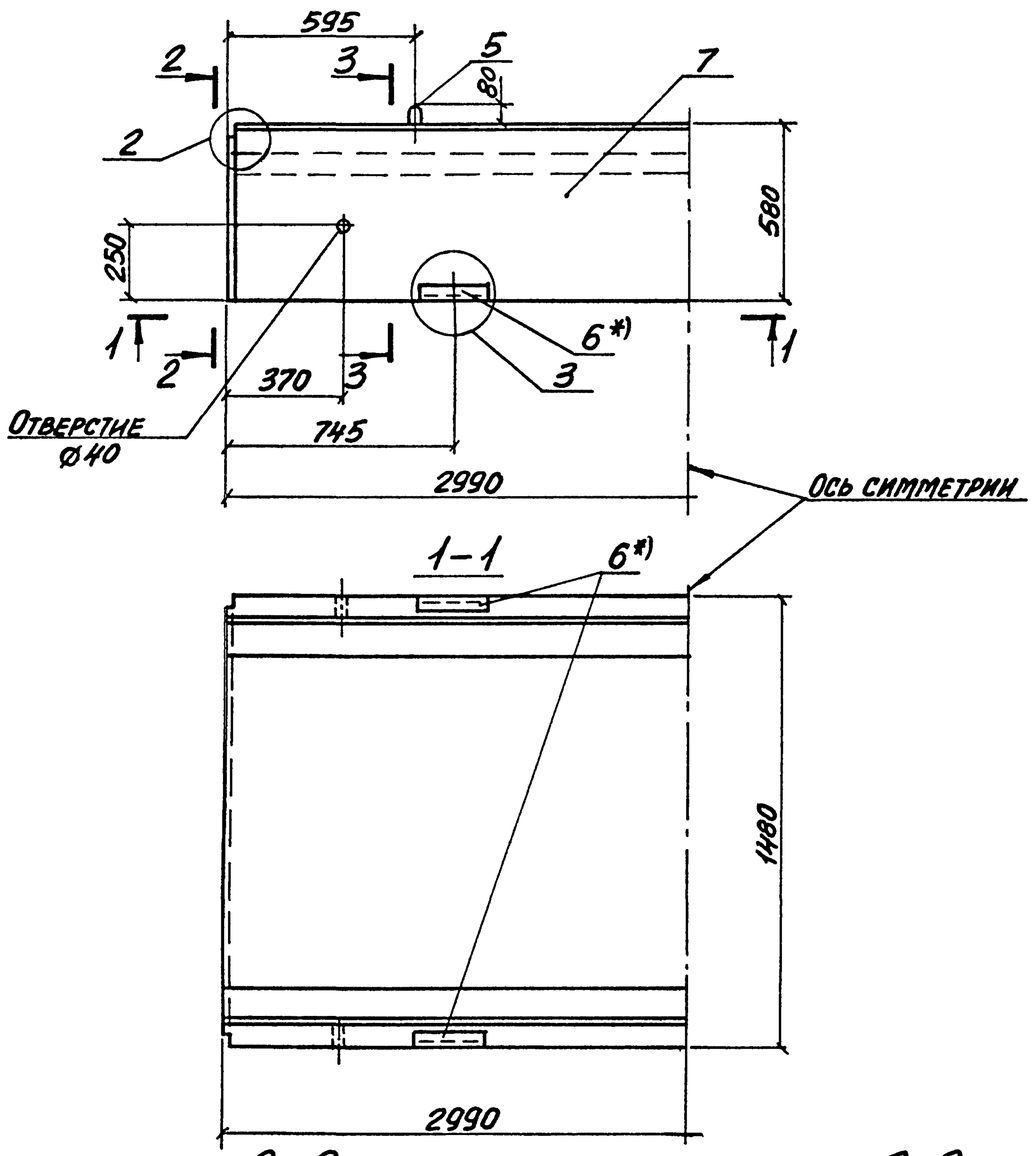

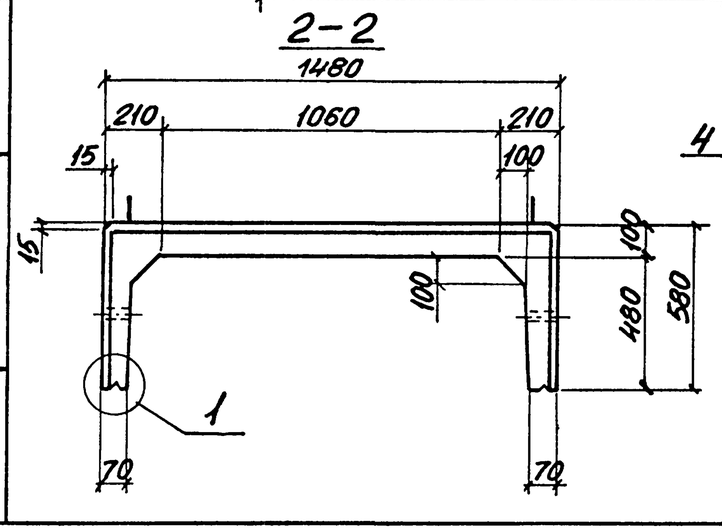

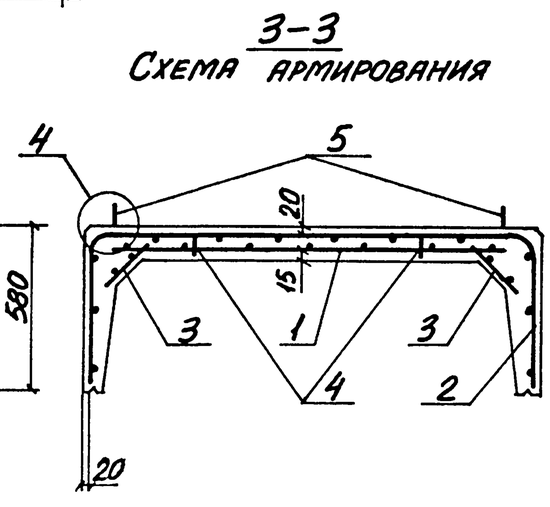

Марка лотка	Поз.	Наименование	Кол.	Обозначение документа	Масса лотка, т
ЛК300.150.60-1	1	Сетка С7-27	1	3.006.1-8.2-1-9	1,85
	2	С8-27	1	-33	
	3	С17-1	2	-127	
	4	Фиксатор Ф3	10	-130	
	5	Петля УП1-4	4	1.400-9, вып.1	
	7	Бетон класса В15, $м^3$	0,74		
ЛК300.150.60-1а		Поз.1...5,7 по ЛК300.150.60-1			
	6	Изделие закладное М1	4	3.006.1-8.2-1-132	
ЛК300.150.60-2		Поз.2...5,7 по ЛК300.150.60-1			
	1	Сетка С7-15	1	3.006.1-8.2-1-5	
ЛК300.150.60-3		Поз.2...5,7 по ЛК300.150.60-1			
	1	Сетка С7-16	1	3.006.1-8.2-1-5	
ЛК300.150.60-4		Поз.2...5 по ЛК300.150.60-1			
	1	Сетка С7-17	1	3.006.1-8.2-1-7	
	7	Бетон класса В20, $м^3$	0,74		

1. Продолжение спецификации см. на л.2.
2. Узлы 1...4 — см. докум.-50.
3. Схему установки фиксаторов поз.4 см. докум.-51.
4. *) Поз.6 только для лотков марки с индексом „а".

Нач.отд.	Агранович		3.006.1-8.1-1-21
Н.контр.	Коротецкий		
Гл.спец.	Коротецкий		
Зав.гр.	Чумакова		Лоток ЛК300.150.60-1...ЛК300.150.60-5; ЛК300.150.60-8; ЛК300.150.60-9; ЛК300.150.60-1а; ЛК300.150.60-6а; ЛК300.150.60-7а
Вед.инж.	Чумакова		Стадия: Р; Лист: 1; Листов: 2
Провер.	Чумакова		Харьковский Промстройниипроект
Разраб.	Хвостик		

Инв.№ подл. | Подпись и дата | Взам.инв.№

Марка лотка	Поз.	Наименование	Кол.	Обозначение документа	Масса лотка, т
ЛК300.150.60-5		Поз.3,4 по ЛК300.150.60-1			1,85
	1	Сетка С 7-17	1	3.006.1-8.2-1-7	
	2	С8-28	1	-33	
	5	Петля УП1-3	4	1.400-9, вып.1	
	7	Бетон класса В22,5; м³	0,74		
ЛК300.150.60-6а		Поз.1,3,4,5,7 по ЛК300.150.60-1			
	2	Сетка С8-28	1	3.006.1-8.2-1-33	
	6	Изделие закладное М1	4	-132	
ЛК300.150.60-7а		Поз.1,3 по ЛК300.150.60-1			
	2	Сетка С8-29	1	3.006.1-8.2-1-34	
	4	Фиксатор Ф2	10	-130	
	5	Петля УП1-3	4	1.400-9, вып.1	
	6	Изделие закладное М1	4	3.006.1-8.2-1-132	
	7	Бетон класса В 22,5; м³	0,74		
ЛК300.150.60-8		Поз.3,5,7 по ЛК300.150.60-1			
	1	Сетка С 7-19	1	3.006.1-8.2-1-7	
	2	С8-30	1	-34	
	4	Фиксатор Ф1	10	-130	
ЛК300.150.60-9	1	Сетка С 7-21	1	3.006.1-8.2-1-7	
	2	С8-31	1	-35	
	3	С17-1	2	-127	
	4	Фиксатор Ф2	10	-132	
	5	Петля УП1-3	4	1.400-9, вып.1	
	7	Бетон класса В22,5; м³	0,74		

Взам.инв.№ | Подпись и дата | Инв.№ подл.

2-2

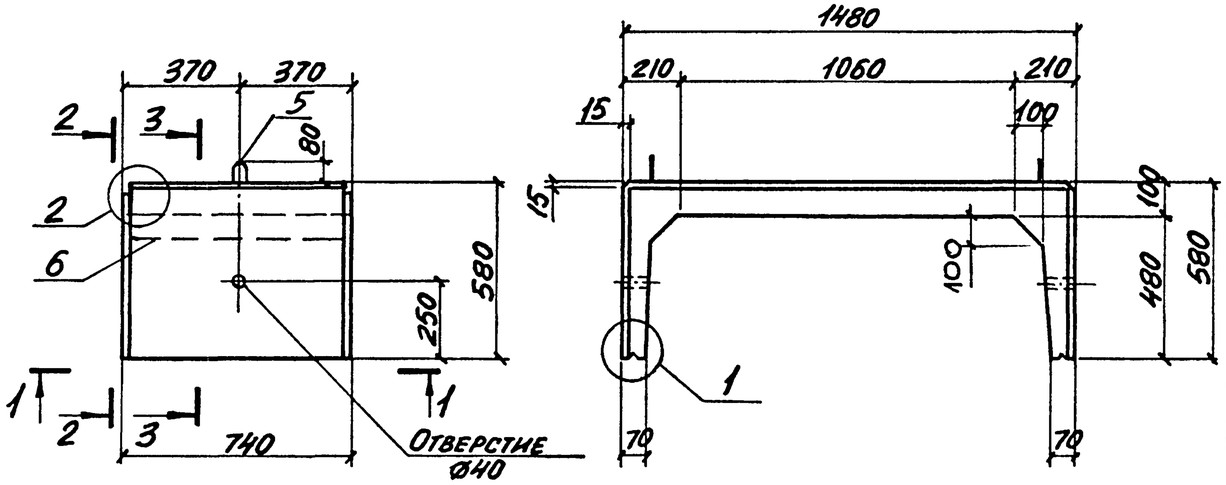

1-1

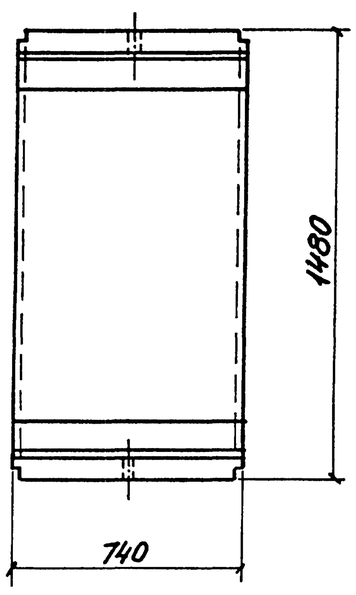

3-3

Схема армирования

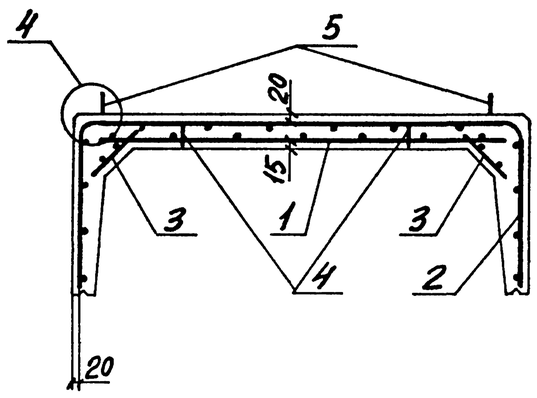

Марка лотка	Поз.	Наименование	Кол.	Обозначение документа	Масса лотка, т
ЛК75.150.60-1	1	Сетка С 2-33	1	3.006.1-8.4-1-8	0,45
	2	С 13-27	1	3.006.1-8.2-1-93	
	3	С 18-1	2	-128	
	4	Фиксатор Ф3	4	-	
	5	Петля УП1-2	2	1.400-9, вып.1	
	6	Бетон класса В15, $м^3$	0,18		
ЛК75.150.60-2		Поз. 2...6 по ЛК75.150.60-1			
	1	Сетка С 12-8	1	3.006.1-8.2-1-70	
ЛК75.150.60-3		Поз. 2...6 по ЛК75.150.60-1			
	1	Сетка С 2-35	1	3.006.1-8.4-1-8	
ЛК75.150.60-4		Поз. 2...5 по ЛК75.150.60-1			
	1	Сетка С 12-9	1	3.006.1-8.2-1-71	
	6	Бетон класса В20, $м^3$	0,18		

1. Продолжение спецификации см. на л.2.
2. Узлы 1,2,4 — см. докум.-50
3. Схему установки фиксаторов поз.4 см. докум.-51

Нач.отд.	Агранович		3.006.1-8.1-1-22
Н.контр.	Коротецкий		
Гл.спец.	Коротецкий		
Зав.гр.	Чумакова		Лоток ЛК75.150.60-1...ЛК75.150.60-9
Вед.инж.	Чумакова		
Провер.	Чумакова		
Разраб.	Хвостик		

Стадия	Лист	Листов
Р	1	2

Харьковский Промстройниипроект

Инв.№ подл. | Подпись и дата | Взам.инв.№

Марка лотка	Поз.	Наименование	Кол.	Обозначение документа	Масса лотка, т
ЛК75.150.60-5		Поз. 3,4 по ЛК75.150.60-1			0,45
	1	Сетка С 12-9	1	3.006.1-8.2-1-71	
	2	С13-28	1		
	5	Петля УП1-1	2	1.400-9 вып. 1	
	6	Бетон класса В22,5; $м^3$	0,18		
ЛК75.150.60-6		Поз.1,3...6 по ЛК75.150.60-1			
	2	Сетка С 13-28	1	3.006.1-8.2-1-93	
ЛК75.150.60-7		Поз.1,3 по ЛК75.150.60-1			
	2	Сетка С 13-29	1	3.006.1-8.2-1-94	
	4	Фиксатор Ф2	4	-130	
	5	Петля УП1-1	2	1.400-9, вып.1	
	6	Бетон класса В22,5; $м^3$	0,18		
ЛК75.150.60-8		Поз. 3,5,6 по ЛК75.150.60-1			
	1	Сетка С 12-11	1	3.006.1-8.2-1-71	
	2	С 13-30	1	-94	
	4	Фиксатор Ф1	4	-130	

Марка лотка	Поз.	Наименование	Кол.	Обозначение документа	Масса лотка, т
ЛК75.150.60-9	1	Сетка С 12-13	1	3.006.1-8.2-1-71	0,45
	2	С13-31	1	-95	
	3	С18-1	2	-128	
	4	Фиксатор Ф2	4	-130	
	5	Петля УП1-1	2	1.400-9, вып. 1	
	6	Бетон класса В22,5; $м^3$	0,18		

Взам. инв. № | Подпись и дата | Инв. № подл.

ЛК 300.180.60-1... ЛК 300.180.60-5;
ЛК 300.180.60-9... ЛК 300.180.60-11;
ЛК300.180.60-1а; ЛК300.180.60-6а... ЛК300.180.60-8а

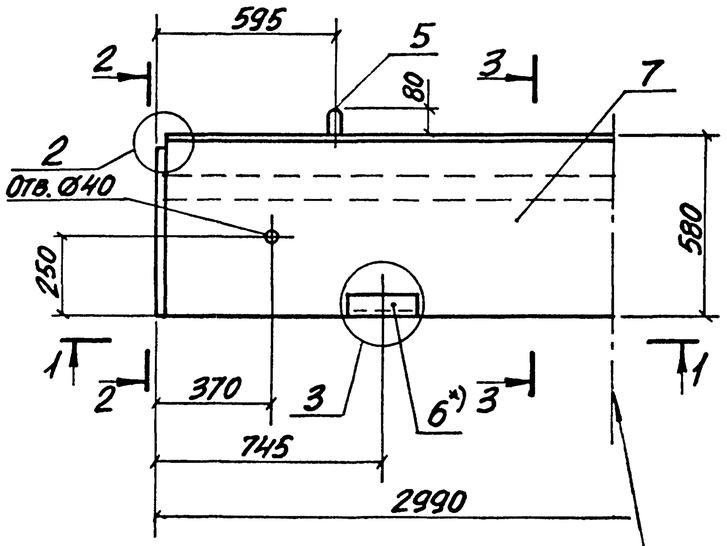

ЛК 75.180.60-1... ЛК75.180.60-11

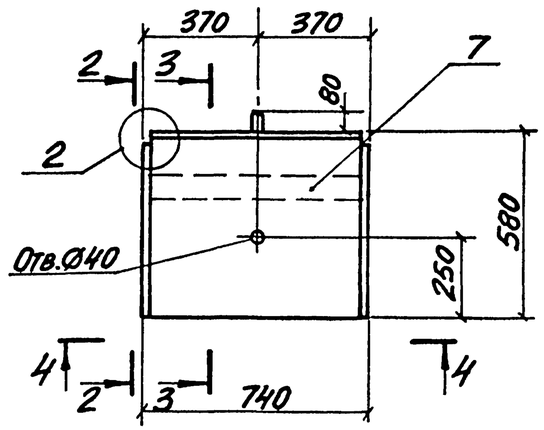

2–2

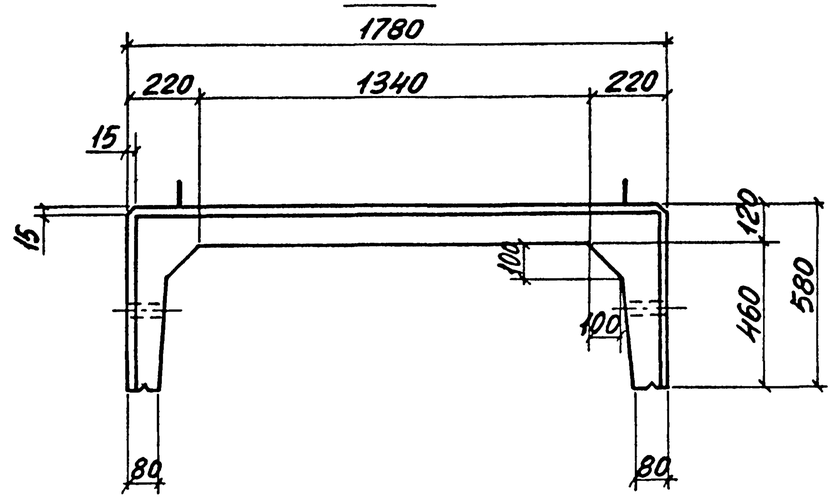

Ось симметрии

1–1

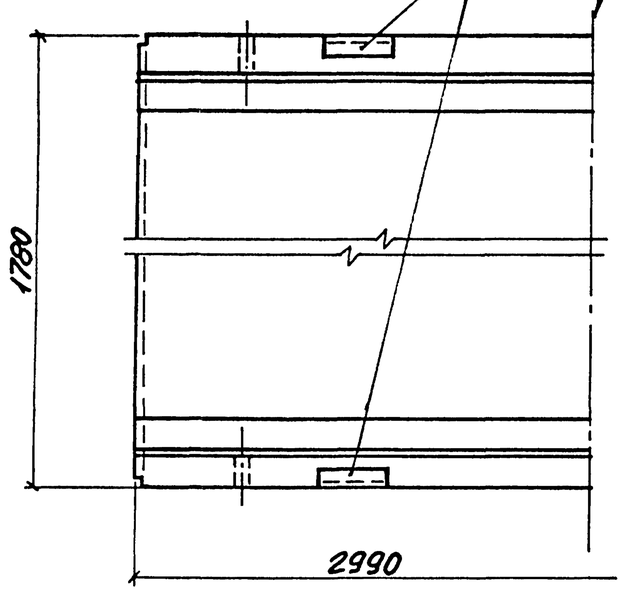

4–4

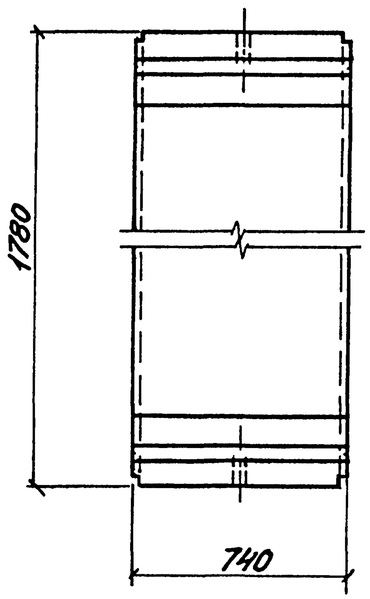

3–3

Схема армирования

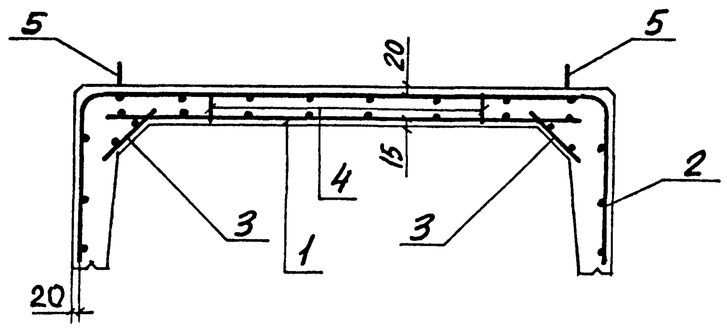

*) Поз. 6 только для лотков марки с индексом „а"

1. Спецификацию лотков см. на л.2,3.
2. Узлы 1...4 — см. докум.-50
3. Схему установки фиксаторов поз.4 — см. докум.-51

Нач.отд.	Агранович		3.006.1-8.1-1-23	
Н.контр.	Коротецкий			
Гл.спец.	Коротецкий			
Зав.гр.	Чумакова			
Вед.инж.	Чумакова			
Провер.	Чумакова			
Разраб.	Хвостик			

Лоток	Стадия	Лист	Листов
ЛК300.180.60-1... ЛК300.180.60-5; ЛК300.180.60-9... ЛК300.180.60-11; ЛК300.180.60-1а; ЛК300.180.60-6а; ЛК300.180.60-8а; ЛК75.180.60-1... ЛК75.180.60-11	Р	1	3
	Харьковский Промстройниипроект		

Инв.№ подл. | Подпись и дата | Взам.инв.№

Формат А3

Марка лотка	Поз.	Наименование	Кол.	Обозначение документа	Масса лотка, т
ЛК300.180.60-1	1	Сетка С7-22	1	3.006.1-8.2-1-8	2,4
	2	С8-32	1	-35	
	3	С17-1	2	-127	
	4	Фиксатор Ф5	10	-130	
	5	Петля УП1-6	4	1.400-9, вып.1	
	7	Бетон класса В15, м³	0,96		
ЛК300.180.60-1а		Поз.1...5,7 по ЛК300.180.60-1			
	6	Изделие закладное М1	4	3.006.1-8.2-1-132	
ЛК300.180.60-2		Поз.2...5,7 по ЛК300.180.60-1			
	1	Сетка С7-28	1	3.006.1-8.2-1-9	
ЛК300.180.60-3		Поз.2...5,7 по ЛК300.180.60-1			
	1	Сетка С7-29	1	3.006.1-8.2-1-9	
ЛК300.180.60-4		Поз.2...5,7 по ЛК300.180.60-1			
	1	Сетка С7-23	1	3.006.1-8.2-1-8	
ЛК300.180.60-5		Поз.3,4 по ЛК300.180.60-1			
	1	Сетка С7-23	1	3.006.1-8.2-1-8	
	2	С8-33	1	-36	
	5	Петля УП1-5	4	1.400-9, вып.1	
	7	Бетон класса В22,5; м³	0,96		
ЛК300.180.60-6а		Поз.1,3...5,7 по ЛК300.180.60-1			
	2	Сетка С8-33	1	3.006.1-8.2-1-36	
	6	Изделие закладное М1	4	-132	

Марка лотка	Поз.	Наименование	Кол.	Обозначение документа	Масса лотка, т
ЛК300.180.60-7а		Поз.3,5,7 по ЛК300.180.60-1			
	1	Сетка С7-22	1	3.006.1-8.2-1-8	
	2	С8-34	1	-36	
	4	Фиксатор Ф4	10	-130	
	6	Изделие закладное М1	4	-132	
ЛК300.180.60-8а		Поз.1,3 по ЛК300.180.60-1			
	2	Сетка С8-35	1	3.006.1-8.2-1-37	
	4	Фиксатор Ф4	10	-130	
	5	Петля УП1-5	4	1.400-9, вып.1	
	6	Изделие закладное М1	4	3.006.1-8.2-1-132	
	7	Бетон класса В22,5; м³	0,96		
ЛК300.180.60-9		Поз.2...5,7 по ЛК300.180.60-1			
	1	Сетка С7-24	1	3.006.1-8.2-1-8	2,4
ЛК300.180.60-10		Поз.3,5 по ЛК300.180.60-1			
	1	Сетка С7-25	1	3.006.1-8.2-1-8	
	2	С8-36	1	-37	
	4	Фиксатор Ф4	10	-130	
	7	Бетон класса В20, м³	0,96		
ЛК300.180.60-11	1	Сетка С7-26	1	3.006.1-8.2-1-9	
	2	С8-35	1	-37	
	3	С17-1	2	-127	
	4	Фиксатор Ф4	10	-130	
	5	Петля УП1-5	4	1.400-9, вып.1	
	7	Бетон класса В22,5; м³	0,96		

Взам. инв. № | Подпись и дата | Инв. № подл.

Марка лотка	Поз.	Наименование	Кол.	Обозначение документа	Масса лотка, т
ЛК75.180.60-1	1	Сетка С12-14	1	3.006.1-8.2-1-72	0,60
	2	С13-32	1	-95	
	3	С18-1	2	-128	
	4	Фиксатор Ф5	4	-130	
	5	Петля УП1-2	2	1.400-9, вып.1	
	7	Бетон класса В15, м³	0,24		
ЛК75.180.60-2		Поз. 2...5,7 по ЛК75.180.60-1			
	1	Сетка С2-42	1	3.006.1-8.4-1-10	
ЛК75.180.60-3		Поз. 2...5,7 по ЛК75.180.60-1			
	1	Сетка С2-43	1	3.006.1-8.4-1-10	
ЛК75.180.60-4		Поз. 2...5,7 по ЛК75.180.60-1			
	1	Сетка С12-15	1	3.006.1-8.2-1-72	
ЛК75.180.60-5		Поз. 3,4 по ЛК75.180.60-1			
	1	Сетка С12-15	1	3.006.1-8.2-1-72	
	2	С13-33	1	-96	
	5	Петля УП1-1	2	1.400-9, вып. 1	
	7	Бетон класса В22,5; м³	0,24		
ЛК75.180.60-6		Поз. 1,3...5,7 по ЛК75.180.60-1			
	2	Сетка С13-33	1	3.006.1-8.2-1-96	
ЛК75.180.60-7		Поз. 1,3,5,7 по ЛК75.180.60-1			
	2	Сетка С13-34	1	3.006.1-8.2-1-96	
	4	Фиксатор Ф4	4	-130	

Марка лотка	Поз.	Наименование	Кол.	Обозначение документа	Масса лотка, т
ЛК75.180.60-8		Поз. 1,3,5 по ЛК75.180.60-1			0,60
	2	Сетка С13-35	1	3.006.1-8.2-1-97	
	4	Фиксатор Ф4	4	-130	
	7	Бетон класса В22,5; м³	0,24		
ЛК75.180.60-9		Поз. 2...5,7 по ЛК75.180.60-1			
	1	Сетка С12-16	1	3.006.1-8.2-1-72	
ЛК75.180.60-10		Поз. 3,5 по ЛК75.180.60-1			
	1	Сетка С12-17	1	3.006.1-8.2-1-72	
	2	С13-36	1	-97	
	4	Фиксатор Ф4	4	-130	
	7	Бетон класса В20, м³	0,24		
ЛК75.180.60-11	1	Сетка С12-18	1	3.006.1-8.2-1-73	
	2	С13-35	1	-97	
	3	С18-1	2	-128	
	4	Фиксатор Ф4	4	-130	
	5	Петля УП1-1	2	1.400-9, вып. 1	
	7	Бетон класса В22,5; м³	0,24		

Взам. инв. № | Подпись и дата | Инв. № подл.

ЛК300.60.90-1... ЛК300.60.90-4

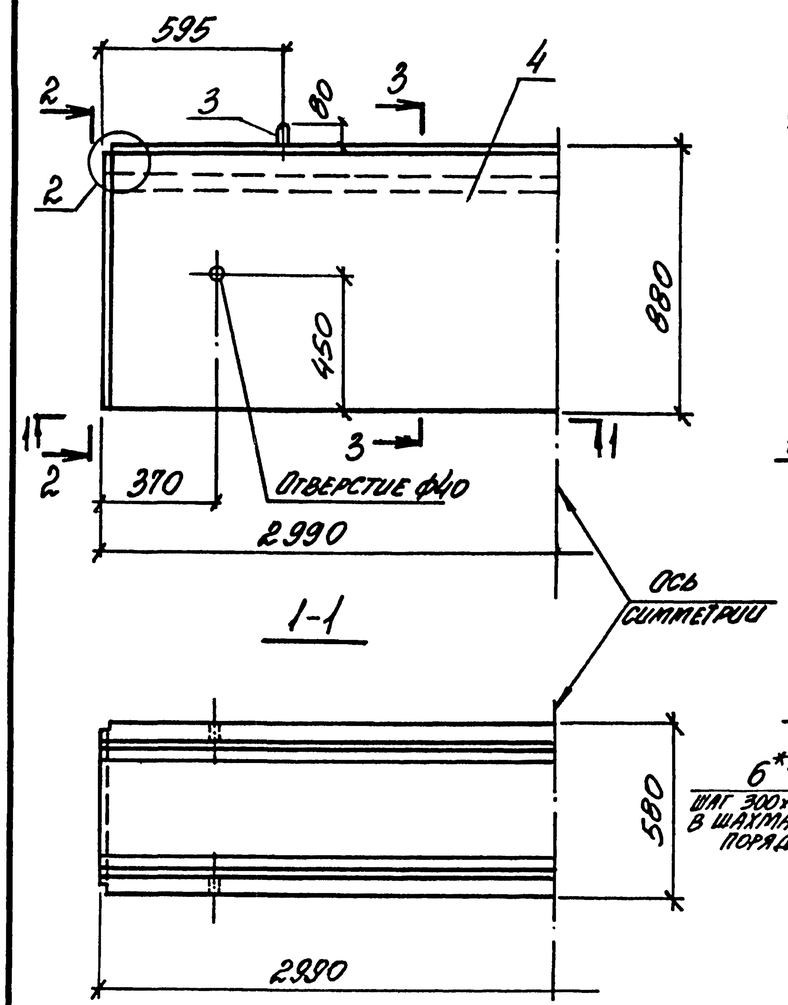

1-1

2-2

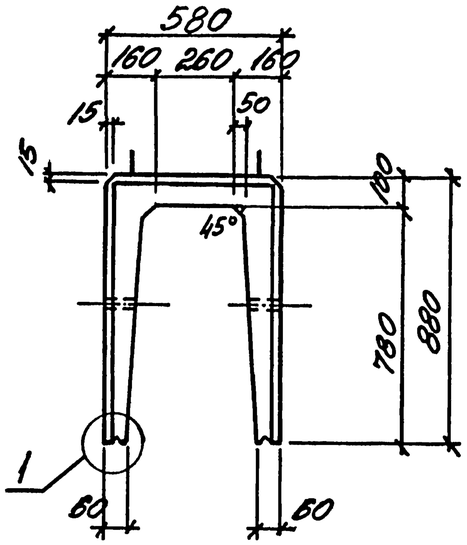

3-3

Схема армирования

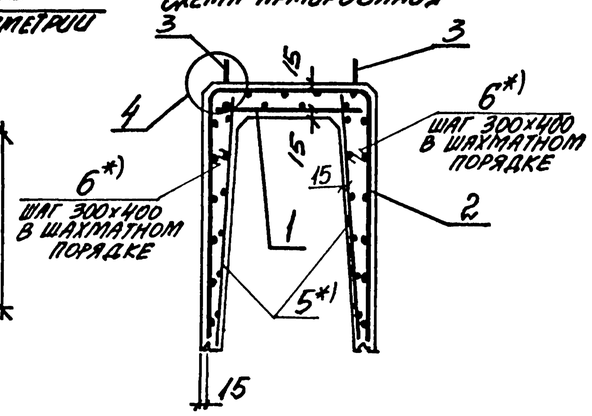

ЛК75.60.90-1... ЛК75.60.90-4

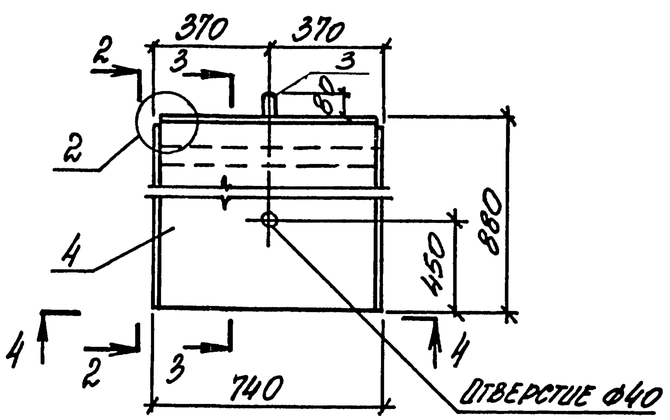

4-4

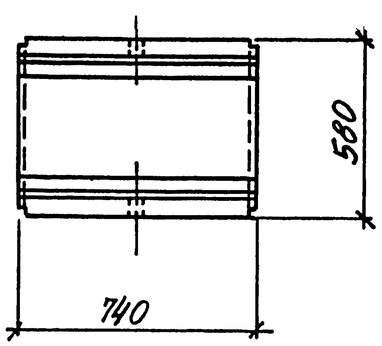

Марка лотка	Поз.	Наименование	Кол.	Обозначение документа	Масса лотка, т
ЛК300.60.90-1	1	Сетка С7-3	1	3.006.1-8.2-1-2	1,48
	2	С8-37	1	-38	
	3	Петля УП1-4	4	1.400-9, вып.1	
	4	Бетон класса В15, м³	0,59		
ЛК300.60.90-2		Поз.1,3,4 по ЛК300.60.90-1			
	2	Сетка С8-38	1	3.006.1-8.2-1-38	
ЛК300.60.90-3	1	Сетка С7-3	1	3.006.1-8.2-1-2	
	2	С8-38	1	3.006.1-8.2-1-38	
	3	Петля УП1-3	4	1.400-9, вып.1	
	4	Бетон класса В22,5; м³	0,59		
ЛК300.60.90-4		Поз. 1...3 по ЛК300.60.90-3			
	4	Бетон класса В15, м³	0,59		
	5	Сетка С11-1	2	3.006.1-8.2-1-66	
	6	Стержень арматурный Ст1	46	-130	
ЛК75.60.90-1	1	Сетка С2-10	1	3.006.1-8.4-1-5	0,38
	2	С13-37	1	3.006.1-8.2-1-98	
	3	Петля УП1-2	2	1.400-9, вып.1	
	4	Бетон класса В15, м³	0,15		
ЛК75.60.90-2		Поз.1,3,4 по ЛК75.60.90-1			
	2	Сетка С13-38	1	3.006.1-8.2-1-98	
ЛК75.60.90-3	1	Сетка С2-10	1	3.006.1-8.4-1-5	
	2	С13-38	1	3.006.1-8.2-1-98	
	3	Петля УП1-1	2	1.400-9, вып.1	
	4	Бетон класса В22,5; м³	0,15		
ЛК75.60.90-4		Поз. 1...3 по ЛК75.60.90-3			
	4	Бетон класса В15; м³	0,15		
	5	Сетка С16-1	2	3.006.1-8.2-1-125	
	6	Стержень арматурный Ст1	12	-130	

1. Узлы 1, 2, 4 см. докум. - 50.
2. *) Поз. 5,6 только для лотков ЛК300.60.90-4, ЛК75.60.90-4.

Нач.отд.	Агранович		3.006.1-8.1-1-24
Н.контр.	Коротецкий		
Гл.спец.	Коротецкий		
Зав.гр.	Чумакова		Лоток ЛК300.60.90-1... ЛК300.60.90-4; ЛК75.60.90-1... ЛК75.60.90-4
Вед.инж.	Чумакова		Стадия: Р; Лист: ; Листов: 1
Провер.	Чумакова		Харьковский Промстройниипроект
Разраб.	Личкатая		

Инв.№ подл. | Подпись и дата | Взам.инв.№

ЛК300.90.90-1... ЛК300.90.90-6

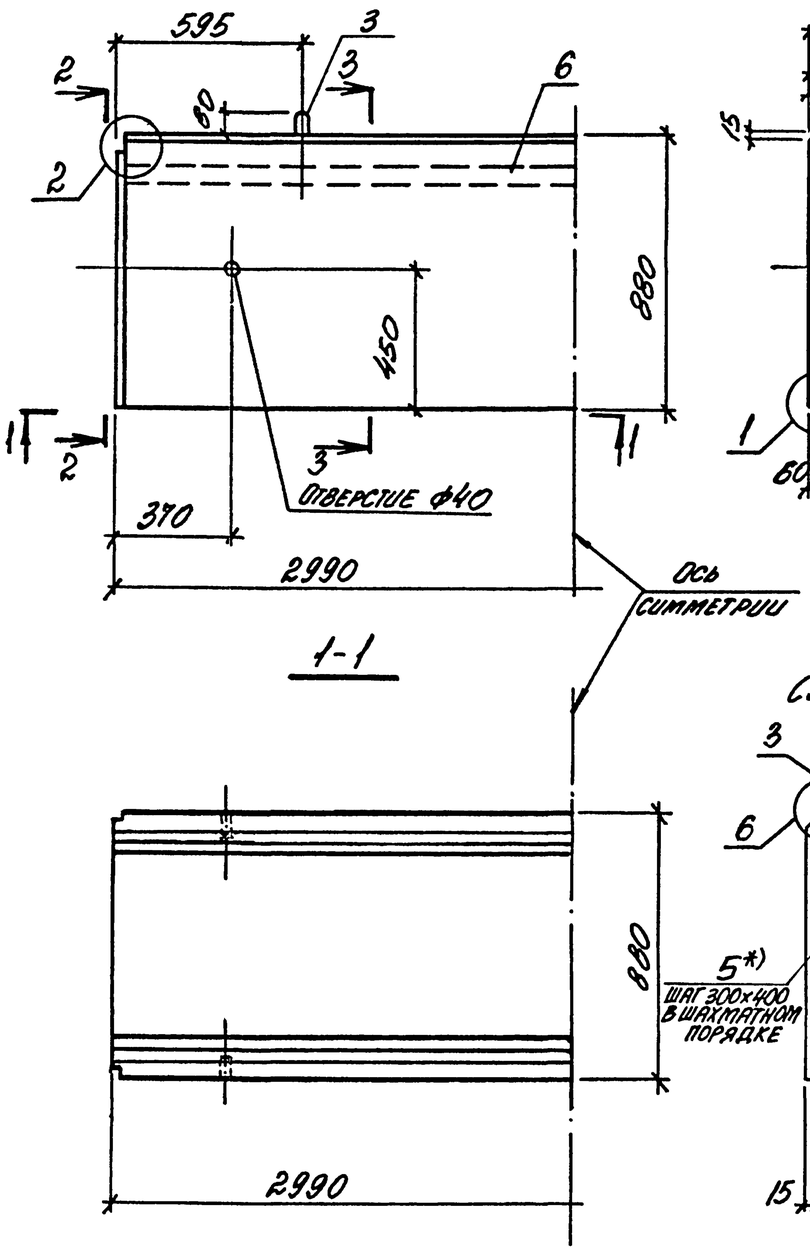

1-1

2-2

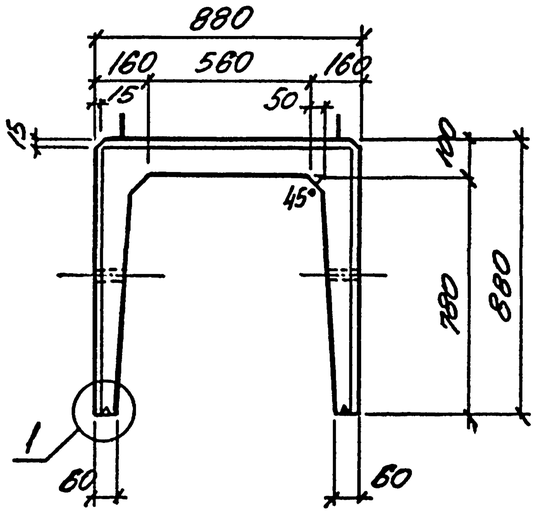

3-3

Схема армирования

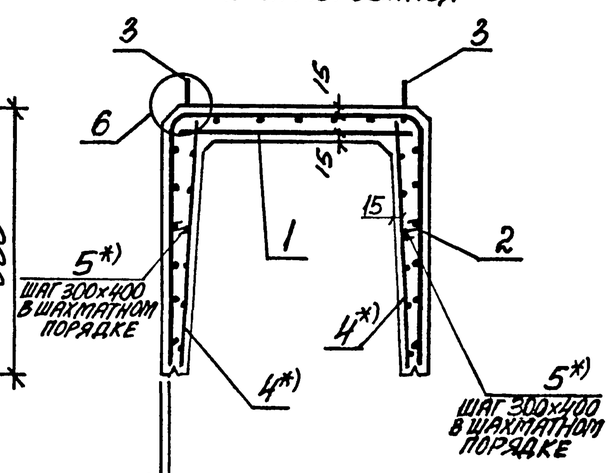

Марка лотка	Поз.	Наименование	Кол.	Обозначение документа	Масса лотка, т
ЛК300.90.90-1	1	Сетка С3-2	1	3.006.1-8.4-1-19	1.70
	2	С8-39	1	3.006.1-8.2-1-39	
	3	Петля УП1-4	4	1.400-9 вып.1	
	6	Бетон класса В15, м³	0,68		
ЛК300.90.90-2		Поз 1,3,6 по ЛК300.90.90-1			
	2	Сетка С8-40	1	3.006.1-8.2-1-39	
ЛК300.90.90-3		Поз. 1,3,6 по ЛК300.90.90-1			
	2	Сетка С8-41	1	3.006.1-8.2-1-40	
ЛК300.90.90-4	1	Сетка С7-6	1	3.006.1-8.2-1-3	
	2	С8-41	1	3.006.1-8.2-1-40	
	3	Петля УП1-3	4	1.400-9 вып.1	
	6	Бетон класса В22,5 м³	0,68		
ЛК300.90.90-5		Поз. 2,3 по ЛК300.90.90-4			
	1	Сетка С7-7	1	3.006.1-8.2-1-3	
	4	С11-1	2	-66	
	5	Стержень арматурный Ст1	46	-130	
	6	Бетон класса В15, м³	0,68		
ЛК300.90.90-6		Поз. 2,3 по ЛК300.90.90-4			
	1	Сетка С7-6	1	3.006.1-8.2-1-3	
	4	С11-1	2	3.006.1-8.2-1-66	
	5	Стержень арматурный Ст1	46	-130	
	6	Бетон класса В15, м³	0,68		

1. Узлы 1,2,4 см. докум.-50.
2. *) Поз. 4,5 только для лотков ЛК300.90.90-5, ЛК300.90.90-6.

Нач. отд.	Агранович		3.006.1-8.1-1-25
Н. контр.	Коротецкий		
Гл. спец.	Коротецкий		
Зав. гр.	Чумакова		Лоток ЛК300.90.90-1...ЛК300.90.90-6
Вед. инж.	Чумакова		Стадия: Р; Лист: ; Листов: 1
Провер.	Чумакова		Харьковский Промстройниипроект
Разраб.	Личкатая		

Инв. № подл. | Подпись и дата | Взам. инв. №

ЛК75.90.90-1... ЛК75.90.90-6

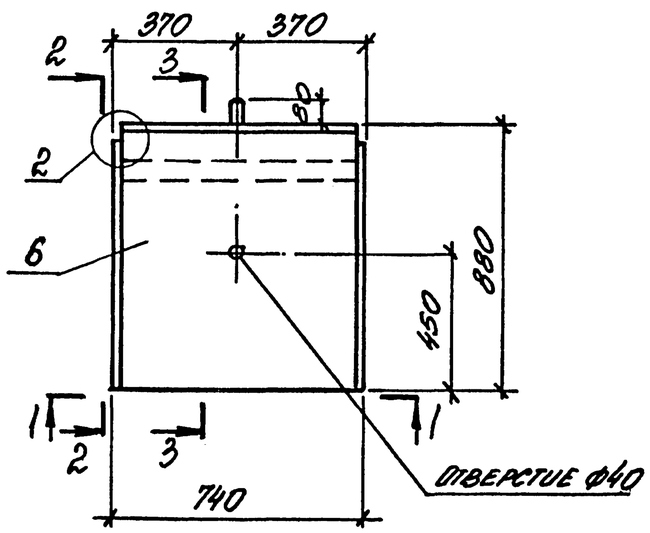

2-2

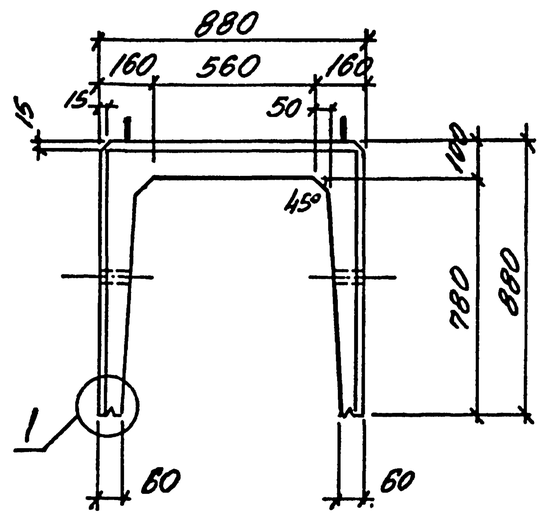

1-1

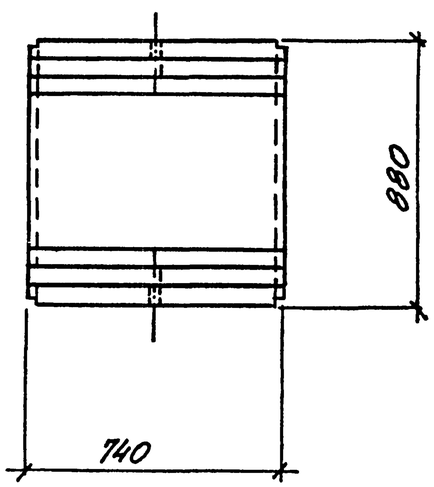

3-3

Схема армирования

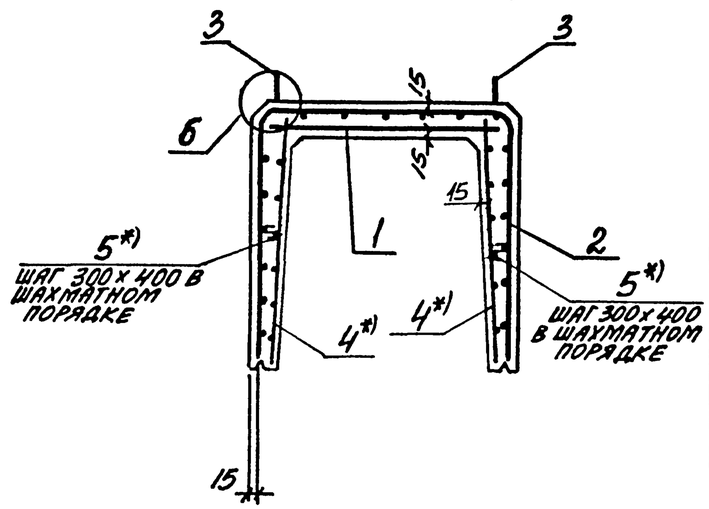

Марка лотка	Поз.	Наименование	Кол.	Обозначение документа	Масса лотка, т
ЛК75.90.90-1	1	Сетка С2-17	1	3.006.1-8.4-1-6	0,43
	2	С13-39	1	3.006.1-8.2-1-99	
	3	Петля УП1-2	2	1.400-9 вып.1	
	6	Бетон класса В15, м³	0,17		
ЛК75.90.90-2		Поз. 1,3,6 по ЛК75.90.90-1			
	2	Сетка С13-40	1	3.006.1-8.2-1-99	
ЛК75.90.90-3		Поз. 1,3,6 по ЛК75.90.90-1			
	2	Сетка С13-41	1	3.006.1-8.2-1-100	
ЛК75.90.90-4	1	Сетка С2-20	1	3.006.1-8.4-1-6	
	2	С13-41	1	3.006.1-8.2-1-100	
	3	Петля УП1-1	2	1.400-9 вып.1	
	6	Бетон класса В22,5, м³	0,17		
ЛК75.90.90-5		Поз. 2,3 по ЛК75.90.90-4			
	1	Сетка С2-21	1	3.006.1-8.4-1-6	
	4	С16-1	2	3.006.1-8.2-1-125	
	5	Стержень арм. Ст1	12	-130	
	6	Бетон класса В15, м³	0,17		
ЛК75.90.90-6		Поз. 2,3 по ЛК75.90.90-4			
	1	Сетка С2-17	1	3.006.1-8.4-1-6	
	4	С16-1	2	3.006.1-8.2-1-125	
	5	Стержень арм. Ст1	12	-130	
	6	Бетон класса В15, м³	0,17		

1. Узлы 1,2,4 см. докум. - 50.
2. *) Поз. 4,5 только для лотков ЛК75.90.90-5, ЛК75.90.90-6.

Нач. отд.	Агрянович		3.006.1-8.1-1-26
Н. контр.	Коротецкий		
Гл. спец.	Коротецкий		
Зав. гр.	Чумаков Д.		Лоток ЛК75.90.90-1...ЛК75.90.90-6
Вед. инж.	Чумакова		Стадия: Р; Лист: ; Листов: 1
Провер.	Чумаков А.		Харьковский Промстройниипроект
Разраб.	Лучкатка		

Инв. № подл. | Подпись и дата | Взам. инв. №

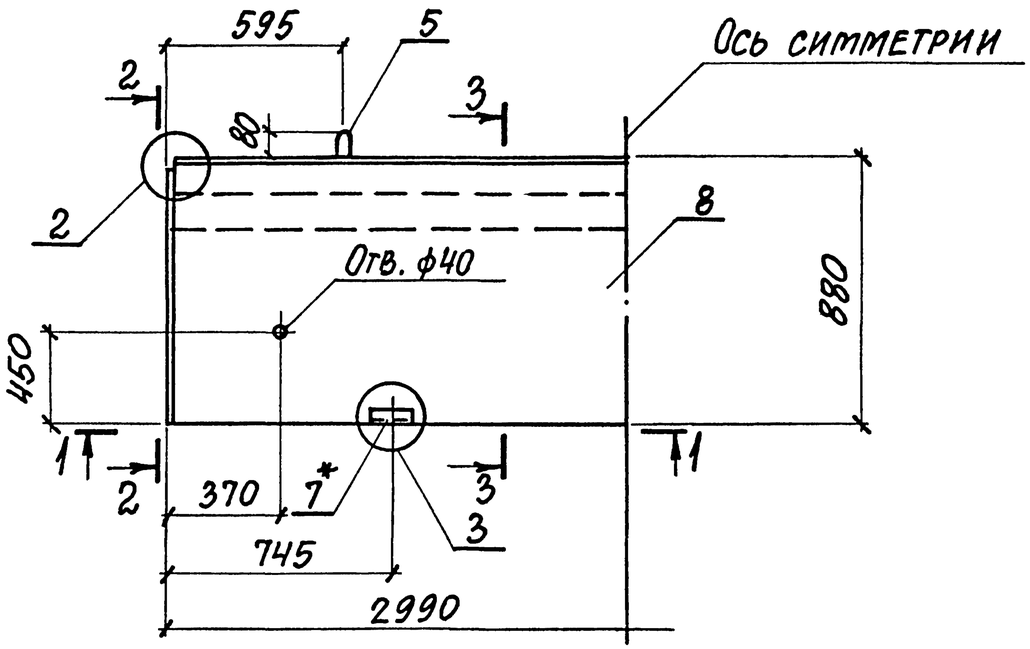

2 - 2

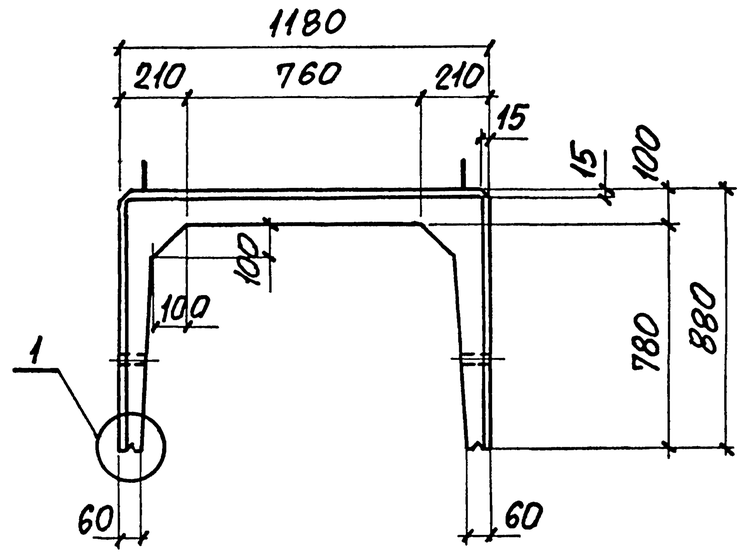

1 - 1

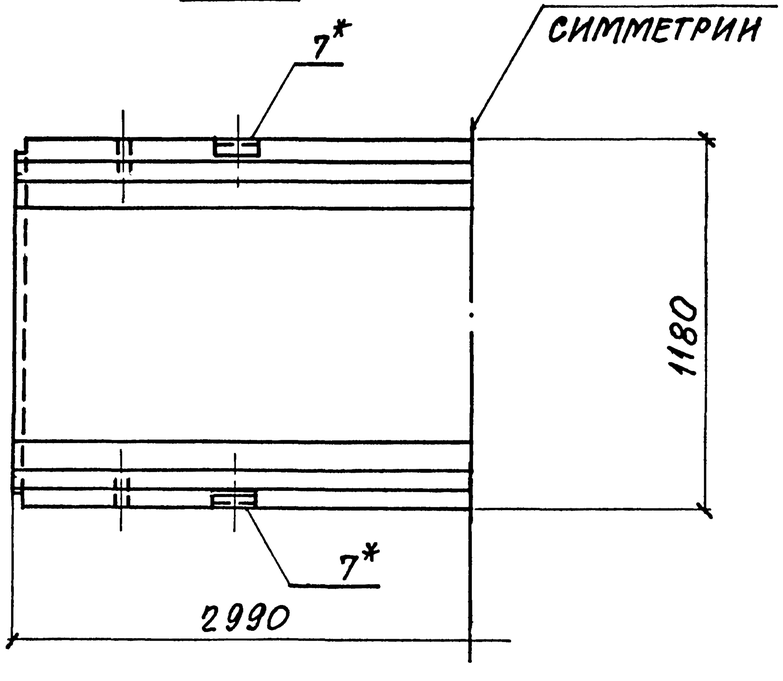

3 - 3

Схема армирования

Для ЛК300.120.90-1...ЛК300.120.90-6

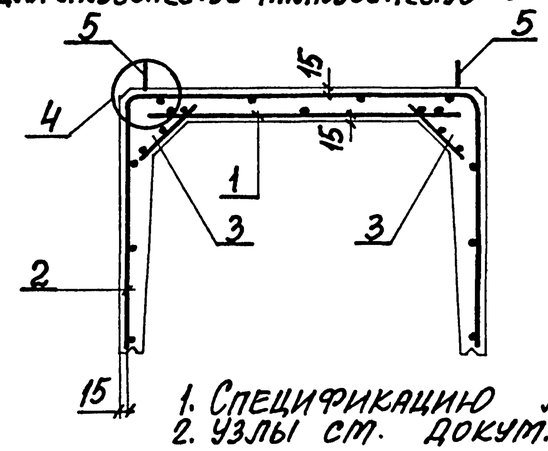

Для ЛК300.120.90-7а...ЛК300.120.90-10а

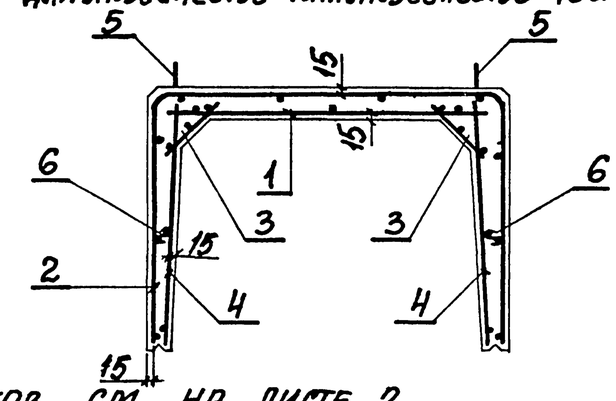

1. Спецификацию лотков см. на листе 2.
2. Узлы см. докум. - 50
3. * Поз. 7 только для лотков марки с индексом „а"

Нач. отд.	Агранович		3.006.1-8.1-1-27	
Н. контр.	Коротецкий			
Гл. спец.	Коротецкий			
Зав. гр.	Чумакова		Лоток	Стадия Р / Лист 1 / Листов 2
Вед. инж.	Чумакова			
Провер.	Чумакова		ЛК300.120.90-1... ЛК300.120.90-6; ЛК300.120.90-7а... ЛК300.120.90-10а	Харьковский Промстройниипроект
Разраб.	Копина			

Инв. № подл. | Подпись и дата | Взам. инв. №

Марка лотка	Поз.	Наименование	Кол.	Обозначение документа	Масса лотка, кг
ЛК300.120.90-1	1	Сетка С3-8	1	3.006.1-8.4-1-22	1,98
	2	С8-42	1	3.006.1-8.2-1-40	
	3	С17-1	2	-127	
	5	Петля УП1-4	4	1.400-9 вып. 1	
	8	Бетон класса В15, $м^3$	0,79		
ЛК300.120.90-2		Поз. 2, 3, 5, 8 по ЛК 300.120.90-1			
	1	Сетка С7-10	1	3.006.1-8.2-1-5	
ЛК300.120.90-3		Поз. 3, 5 по ЛК 300.120.90-1			
	1	Сетка С7-11	1	3.006.1-8.2-1-6	
	2	С8-43	1	-41	
	8	Бетон класса В20, $м^3$	0,79		
ЛК300.120.90-4		Поз. 3 по ЛК 300.120.90-1			
	1	Сетка С7-12	1	3.006.1-8.2-1-6	
	2	С8-43	1	-41	
	5	Петля УП1-3	4	1.400-9 вып. 1	
	8	Бетон класса В25, $м^3$	0,79		
ЛК300.120.90-5		Поз. 2, 3, 5, 8 по ЛК 300.120.90-1			
	1	Сетка С7-11	1	3.006.1-8.2-1-6	
ЛК300.120.90-6		Поз. 3 по ЛК 300.120.90-1			
	1	Сетка С7-13	1	3.006.1-8.2-1-5	
	2	С8-43	1	-41	
	5	Петля УП1-3	4	1.400-9 вып.1	
	8	Бетон класса В25, $м^3$	0,79		

Марка лотка	Поз.	Наименование	Кол.	Обозначение документа	Масса лотка, т
ЛК300.120.90-7а		Поз. 3, 5, 8 по ЛК 300.120.90-1			1,98
	1	Сетка С7-12	1	3.006.1-8.2-1-6	
	2	С8-57	1	-48	
	4	С11-1	2	-66	
	6	Стержень арм. СТ1	46	-130	
	7	Изделие закладное М3	4	-132	
ЛК300.120.90-8а		Поз. 2...8 по ЛК 300.120.90-7а			
	1	Сетка С7-13	1	3.006.1-8.2-1-5	
ЛК300.120.90-9а		Поз. 2..8 по ЛК 300.120.90-7а			
	1	Сетка С7-14	1	3.006.1-8.2-1-6	
ЛК300.120.90-10а		Поз. 3...7 по ЛК 300.120.90-7а			
	1	Сетка С7-37	1	3.006.1-8.2-1-12	
	2	С8-58	1	-48	
	8	Бетон класса В20, $м^3$	0,79		

Инв. № подл. | Подпись и дата | Взам. инв. №

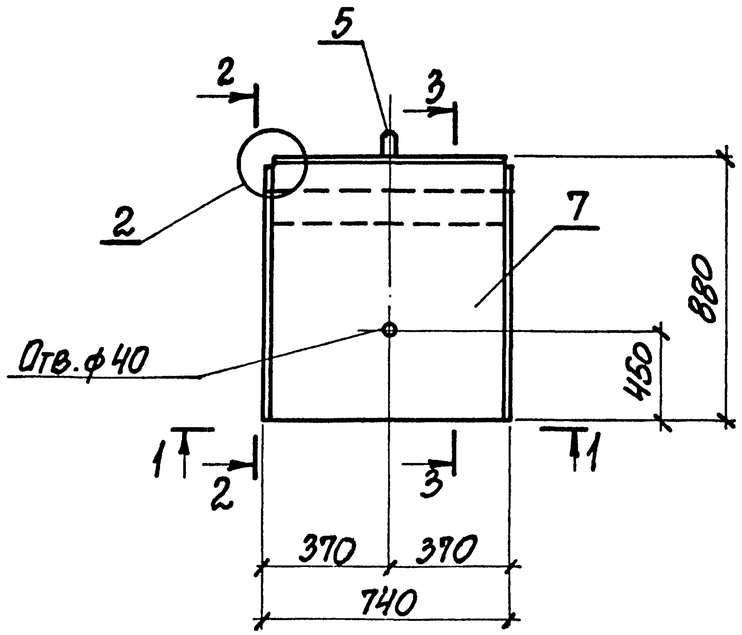

2 - 2

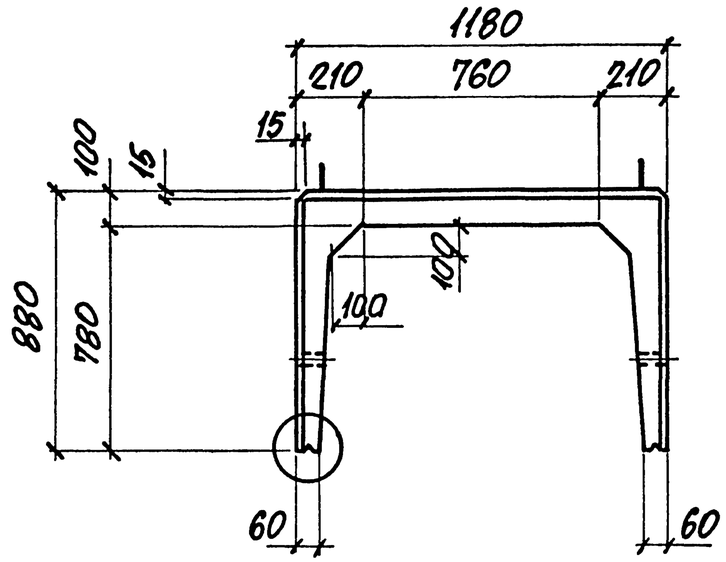

3 - 3

Схема армирования

Для ЛК 75.120.90-1... ЛК 75.120.90-6

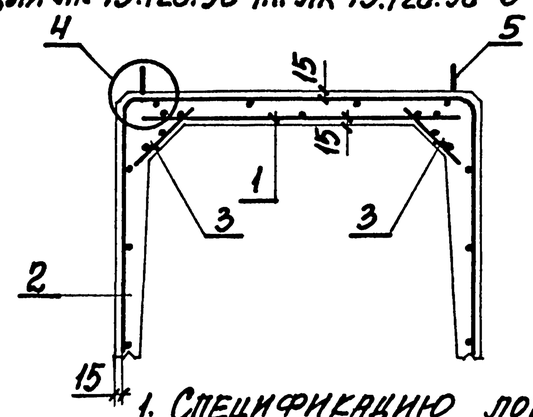

Для ЛК 75.120.90-7... ЛК 75.120.90-10

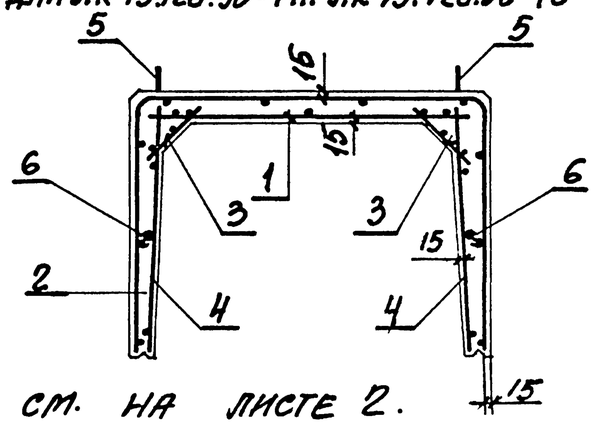

1 - 1

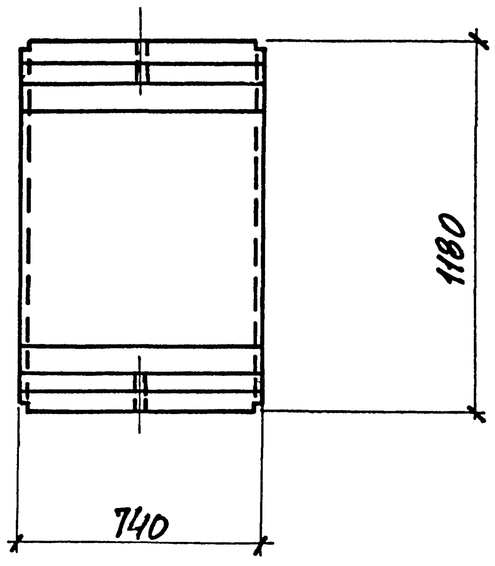

1. Спецификацию лотков см. на листе 2.
2. Узлы см. докум. - 50

Нач. отд.	Агранович		3.006.1-8.1-1-28
Н. контр.	Коротецкий		
Гл. спец.	Коротецкий		Лоток ЛК 75.120.90-1... ЛК 75.120.90-10
Зав. гр.	Чумакова		Стадия Р · Лист 1 · Листов 2
Вед. инж.	Чумакова		
Провер.	Чумакова		Харьковский Промстройниипроект
Разраб.	Копина		

Инв. № подл. | Подпись и дата | Взам. инв. №

Марка лотка	Поз.	Наименование	Кол.	Обозначение документа	Масса лотка, т
ЛК75.120.90-1	1	Сетка С2-23	1	3.006.1-8.4-1-7	0,50
	2	С13-42	1	3.006.1-8.2-1-100	
	3	С18-1	2	-128	
	5	Петля УП1-2	2	1.400-9 вып. 1	
	7	Бетон класса В15, м³	0,20		
ЛК75.120.90-2		Поз. 2,3,5,7 по ЛК75.120.90-1			
	1	Сетка С2-24	1	3.006.1-8.4-1-7	
ЛК75.120.90-3		Поз. 3,5 по ЛК 75.120.90-1			
	1	Сетка С12-4	1	3.006.1-8.2-1-70	
	2	С13-43	1	-101	
	7	Бетон класса В20, м³	0,20		
ЛК75.120.90-4		Поз. 3 по ЛК75.120.90-1			
	1	Сетка С2-30	1	3.006.1-8.4-1-7	
	2	С13-43	1	3.006.1-8.2-1-101	
	5	Петля УП1-1	2	1.400-9 вып. 1	
	7	Бетон класса В25, м³	0,20		
ЛК75.120.90-5		Поз. 2,3,5,7 по ЛК75.120.90-1			
	1	Сетка С12-4	1	3.006.1-8.2-1-70	
ЛК75.120.90-6		Поз. 3 по ЛК 75.120.90-1			
	1	Сетка С12-5	1	3.006.1-8.2-1-70	
	2	С13-43	1	-101	
	5	Петля УП1-1	2	1.400-9 вып. 1	
	7	Бетон класса В25, м³	0,20		

Марка лотка	Поз.	Наименование	Кол.	Обозначение документа	Масса лотка, т
ЛК75.120.90-7		Поз. 3,5,7 по ЛК 75.120.90-1			0,50
	1	Сетка С2-30	1	3.006.1-8.4-1-7	
	2	С13-49	1	3.006.1-8.2-1-104	
	4	С16-1	2	-125	
	6	Стержень арм. СТ1	12	-130	
ЛК75.120.90-8		Поз. 2...7 по ЛК 75.120.90-7			
	1	Сетка С12-5	1	3.006.1-8.2-1-70	
ЛК75.120.90-9		Поз. 2...7 по ЛК 75.120.90-7			
	1	Сетка С12-6	1	3.006.1-8.2-1-70	
ЛК75.120.90-10		Поз. 3...6 по ЛК 75.120.90-7			
	1	Сетка С12-7	1	3.006.1-8.2-1-74	
	2	С13-50	1	-104	
	7	Бетон класса В15, м³	0,20		

Инв. № подл. | Подпись и дата | Взам. инв. №

3.006.1-8.1-1-28

Лист 2

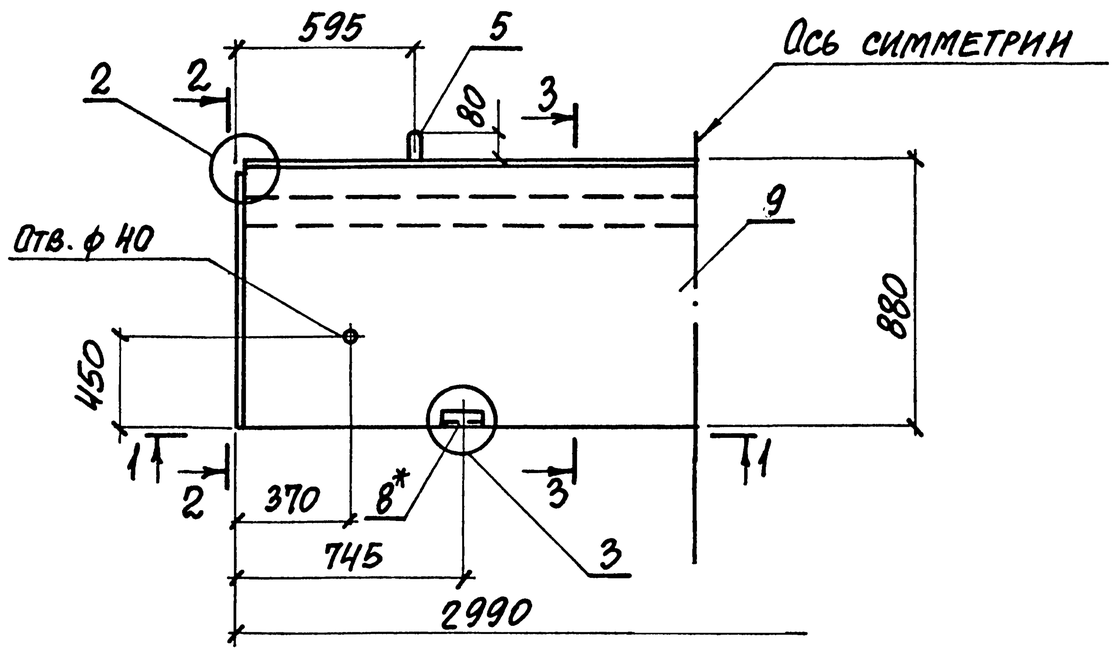

2 - 2

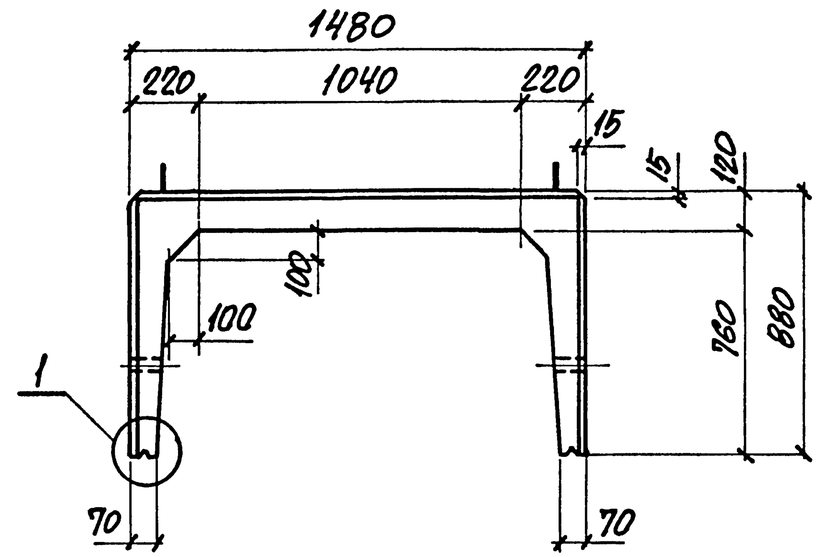

3 - 3

Схема армирования

Для ЛК300.150.90-1...ЛК300.150.90-4
ЛК300.150.90-9...ЛК300.150.90-11

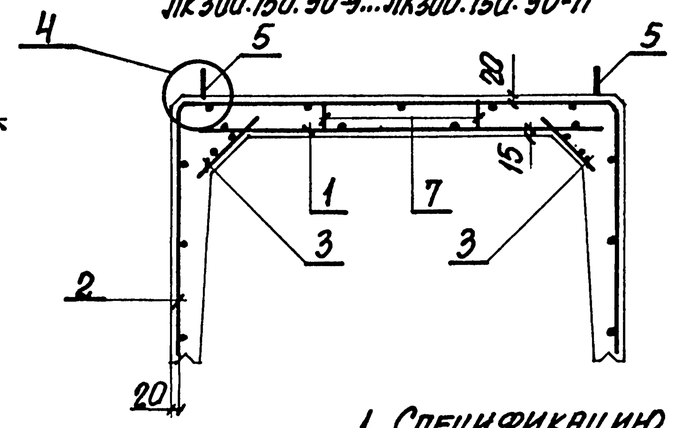

Для ЛК300.150.90-5а...ЛК300.150.90-8а

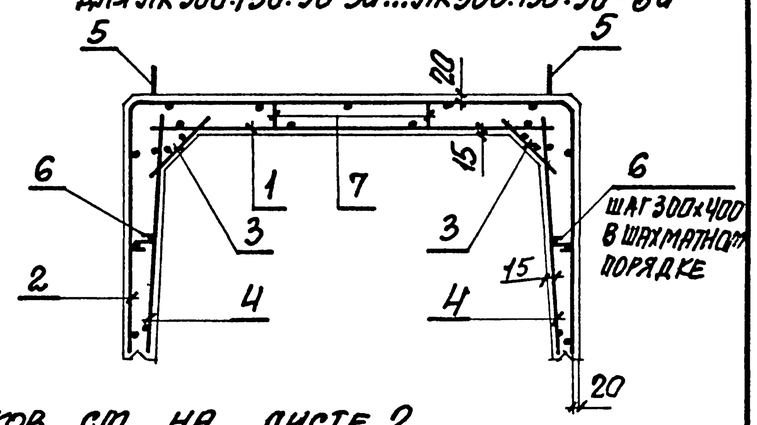

1 - 1

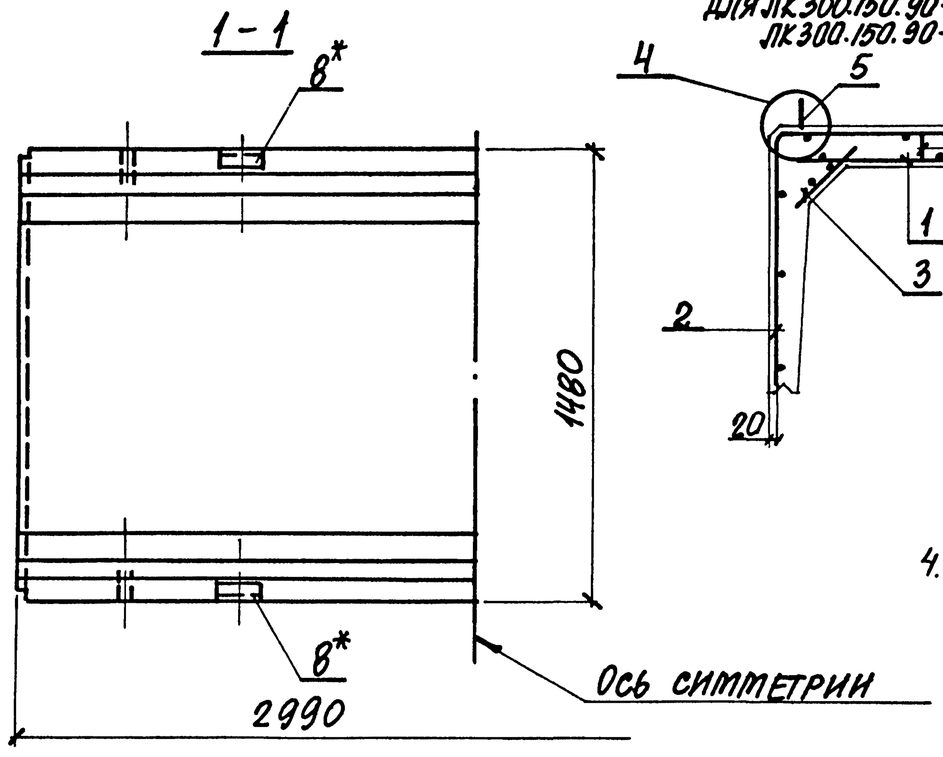

1. Спецификацию лотков см. на листе 2.
2. Узлы см. докум.-50
3. Схему установки фиксаторов поз.7 см. докум.-51
4. *) Поз.8 только для лотков марки с индексом „а"

Нач.отд.	Агранович		3.006.1-8.1-1-29
Н.контр.	Коротецкий		
Гл.спец.	Коротецкий		
Зав.гр.	Чумакова		Лоток ЛК300.150.90-1...ЛК300.150.90-4; ЛК300.150.90-9...ЛК300.150.90-11; ЛК300.150.90-5а...ЛК300.150.90-8а
Вед.инж.	Чумакова		Стадия: Р; Лист: 1; Листов: 2
Провер.	Чумакова		Харьковский Промстройниипроект
Разраб.	Копина		

Инв.№ подл. | Подпись и дата | Взам.инв.№

Марка лотка	Поз.	Наименование	Кол.	Обозначение документа	Масса лотка, т
ЛК300.150.90-1	1	Сетка С7-27	1	3.006.1-8.2-1-9	2,5
	2	С8-44	1	-41	
	3	С17-1	2	-127	
	5	Петля УП1-6	4	1.400-9 вып.1	
	7	Фиксатор Ф5	10	3.006.1-8.2-1-130	
	9	Бетон класса В15, $м^3$	1,0		
ЛК300.150.90-2		Поз. 2,3,5,7,9 по ЛК300.150.90-1			
	1	Сетка С7-15	1	3.006.1-8.2-1-5	
ЛК300.150.90-3		Поз. 2,3,5,7,9 по ЛК300.150.90-1			
	1	Сетка С7-16	1	3.006.1-8.2-1-5	
ЛК300.150.90-4		Поз. 2,3,5,7,9 по ЛК300.150.90-1			
	1	Сетка С7-17	1	3.006.1-8.2-1-7	
ЛК300.150.90-5а		Поз.1,2,3,5,7,9 по ЛК300.150.90-1			
	4	Сетка С11-1	2	3.006.1-8.2-1-66	
	6	Стержень арм. СТ1	46	-130	
	8	Изделие закладное М1	4	-132	
ЛК300.150.90-6а		Поз. 2,3,5,7,9 по ЛК300.150.90-1			
	1	Сетка С7-15	1	3.006.1-8.2-1-5	
	4	С11-1	2	-66	
	6	Стержень арм. СТ1	46	-130	
	8	Изделие закладное М1	4	-132	

Марка лотка	Поз.	Наименование	Кол.	Обозначение документа	Масса лотка, т
ЛК300.150.90-7а		Поз. 2,3,5,7,9 по ЛК300.150.90-1			2,5
	1	Сетка С7-16	1	3.006.1-8.2-1-5	
	4	С11-1	2	-66	
	6	Стержень арм. СТ1	46	-130	
	8	Изделие закладное М1	4	-132	
ЛК300.150.90-8а		Поз. 2,3,5,7,9 по ЛК300.150.90-1			
	1	Сетка С7-17	1	3.006.1-8.2-1-7	
	4	С11-1	2	-66	
	6	Стержень арм. СТ1	46	-130	
	8	Изделие закладное М1	4	-132	
ЛК300.150.90-9		Поз. 1,3,5,7,9 по ЛК300.150.90-1			
	2	Сетка С8-45	1	3.006.1-8.2-1-42	
ЛК300.150.90-10		Поз. 3,5,7,9 по ЛК300.150.90-1			
	1	Сетка С7-15	1	3.006.1-8.2-1-5	
	2	С8-45	1	-42	
ЛК300.150.90-11		Поз. 3,5,9 по ЛК300.150.90-1			
	1	Сетка С7-16	1	3.006.1-8.2-1-5	
	2	С8-46	1	-42	
	7	Фиксатор Ф4	10	-130	

Инв. № подл. | Подпись и дата | Взам. инв. №

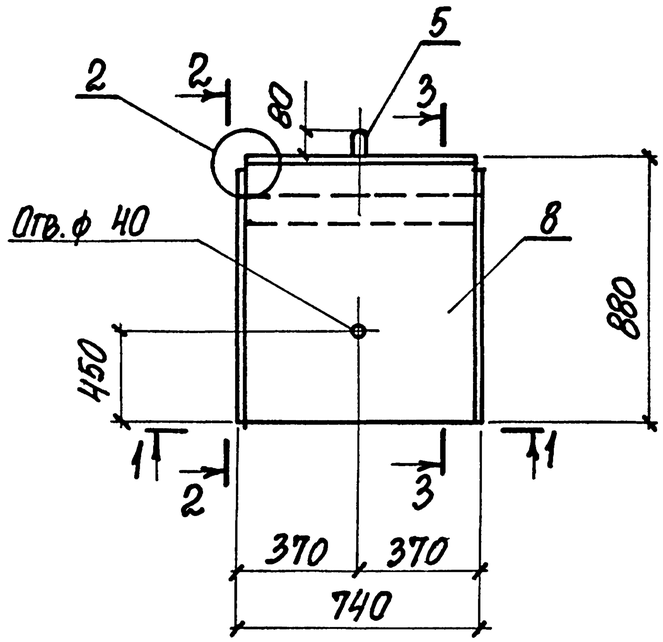

1 - 1

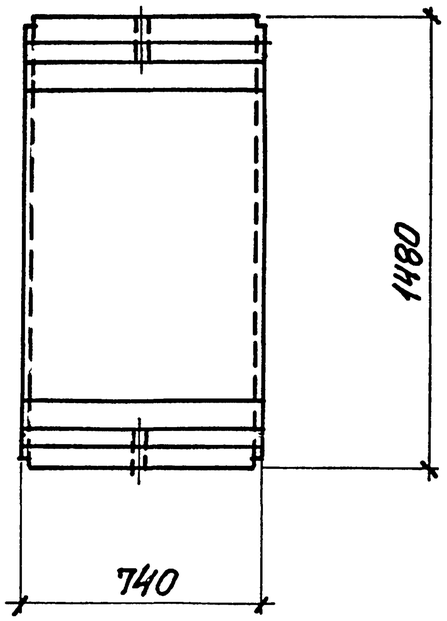

2 - 2

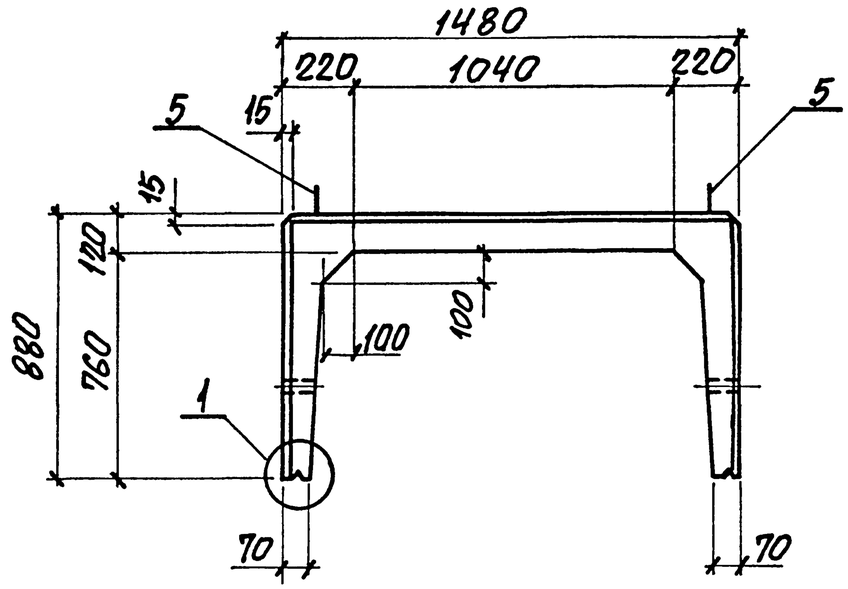

3 - 3

СХЕМА АРМИРОВАНИЯ

ДЛЯ ЛК 75.150.90-1...ЛК 75.150.90-4
ЛК 75.150.90-9...ЛК 75.150.90-11

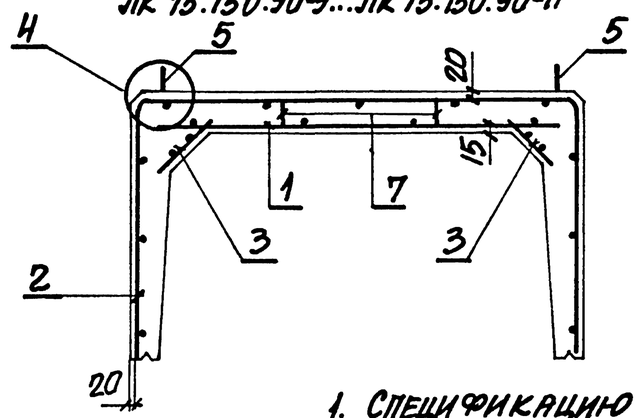

ДЛЯ ЛК 75.150.90-5... ЛК 75.150.90-8

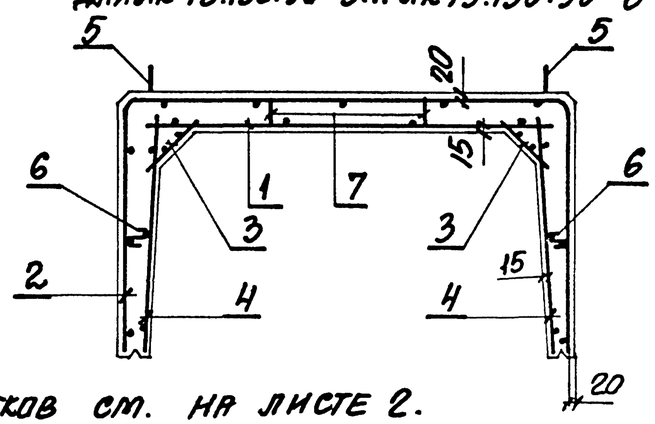

1. СПЕЦИФИКАЦИЮ ЛОТКОВ СМ. НА ЛИСТЕ 2.
2. УЗЛЫ СМ. НА ДОКУМ. - 50
3. СХЕМУ УСТАНОВКИ ФИКСАТОРОВ ПОЗ. 7 СМ. ДОКУМ. - 51

Нач. отд.	Агранович			3.006.1-8. 1-1 - 30
Н. контр.	Коротецкий			
Гл. спец.	Коротецкий			Лоток ЛК 75.150.90-1...ЛК 75.150.90-11
Зав. гр.	Чумакова			Стадия Р · Лист 1 · Листов 2
Вед. инж.	Чумакова			
Провер.	Чумакова			Харьковский Промстройниипроект
Разраб.	Копина			

Инв. № подл. | Подпись и дата | Взам. инв. №

Формат А3

Марка лотка	Поз.	Наименование	Кол.	Обозначение документа	Масса лотка, т
ЛК75.150.90-1	1	Сетка С2-33	1	3.006.1-8.4-1-8	0,63
	2	С13-44	1	3.006.1-8.2-1-101	
	3	С18-1	2	-128	
	5	Петля УП1-4	2	1.400-9 вып.1	
	7	Фиксатор Ф5	4	3.006.1-8.2-1-130	
	8	Бетон класса В15, м³	0,25		
ЛК75.150.90-2		Поз. 2,3,5,7,8 по ЛК 75.150.90-1			
	1	Сетка С12-8	1	3.006.1-8.2-1-70	
ЛК75.150.90-3		Поз. 2,3,5,7,8 по ЛК 75.150.90-1			
	1	Сетка С2-35	1	3.006.1-8.4-1-8	
ЛК75.150.90-4		Поз. 2,3,5,7,8 по ЛК 75.150.90-1			
	1	Сетка С12-9	1	3.006.1-8.2-1-71	
ЛК75.150.90-5		Поз. 1...3,5,7,8 по ЛК 75.150.90-1			
	4	Сетка С16-1	2	3.006.1-8.2-1-125	
	6	Стержень арм. СТ1	12	-130	
ЛК75.150.90-6		Поз. 2,3,5,7,8 по ЛК 75.150.90-1			
	1	Сетка С12-8	1	3.006.1-8.2-1-70	
	4	С16-1	2	-125	
	6	Стержень арм. СТ1	12	-130	
ЛК75.150.90-7		Поз. 2,3,5,7,8 по ЛК 75.150.90-1			0,63
	1	Сетка С2-35	1	3.006.1-8.4-1-8	
	4	С16-1	2	3.006.1-8.2-1-125	
	6	Стержень арм. СТ1	12	-130	
ЛК75.150.90-8		Поз. 2,3,5,7,8 по ЛК 75.150.90-1			
	1	Сетка С12-9	1	3.006.1-8.2-1-71	
	4	С16-1	2	-125	
	6	Стержень арм. СТ1	12	-130	
ЛК75.150.90-9		Поз. 1,3,5,7,8 по ЛК 75.150.90-1			
	2	Сетка С13-45	1	3.006.1-8.2-1-102	
ЛК75.150.90-10		Поз. 3,5,7,8 по ЛК 75.150.90-1			
	1	Сетка С12-8	1	3.006.1-8.2-1-70	
	2	С13-45	1	-102	
ЛК75.150.90-11		Поз. 3,5,8 по ЛК 75.150.90-1			
	1	Сетка С2-35	1	3.006.1-8.4-1-8	
	2	С13-46	1	3.006.1-8.2-1-102	
	7	Фиксатор Ф4	4	-130	

Инв. № подл. | Подпись и дата | Взам. инв. №

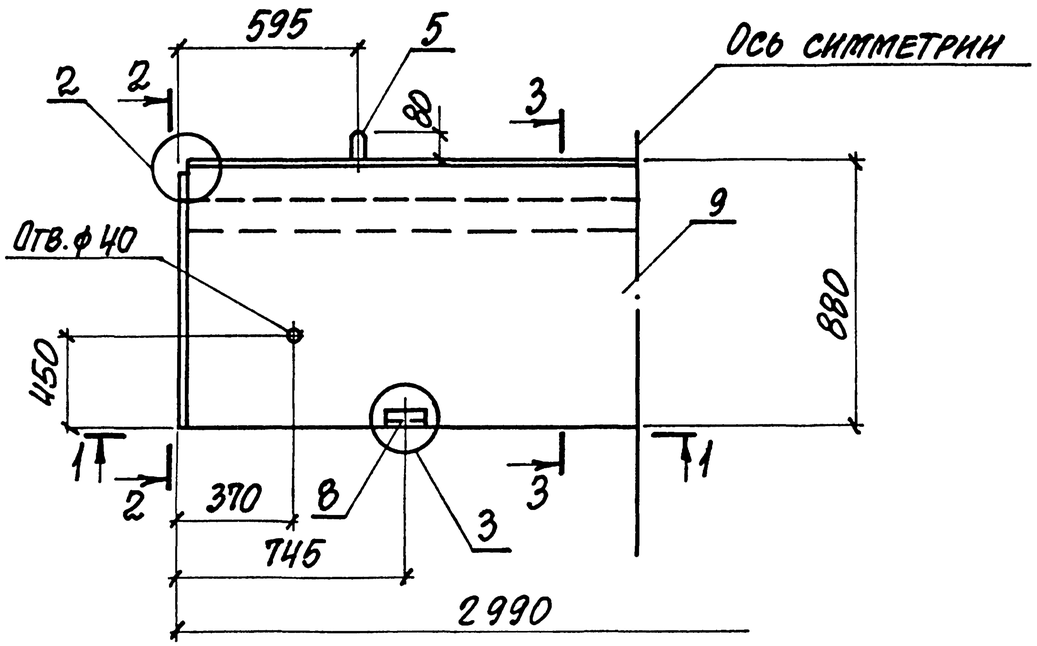

2 - 2

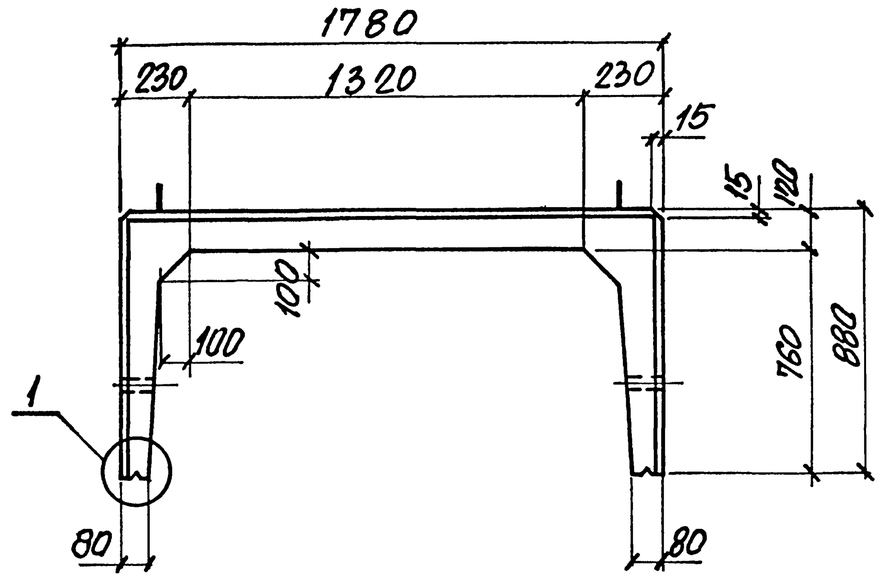

3 - 3

Схема армирования

1 - 1

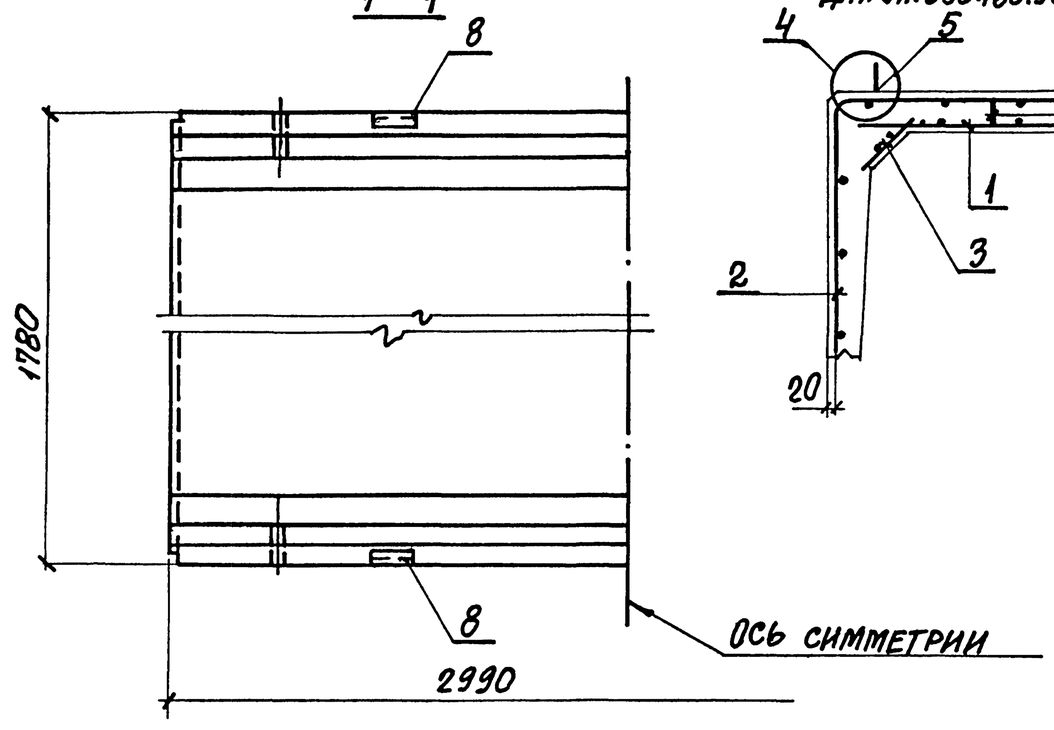

Для ЛК300.180.90-1...ЛК300.180.90-6

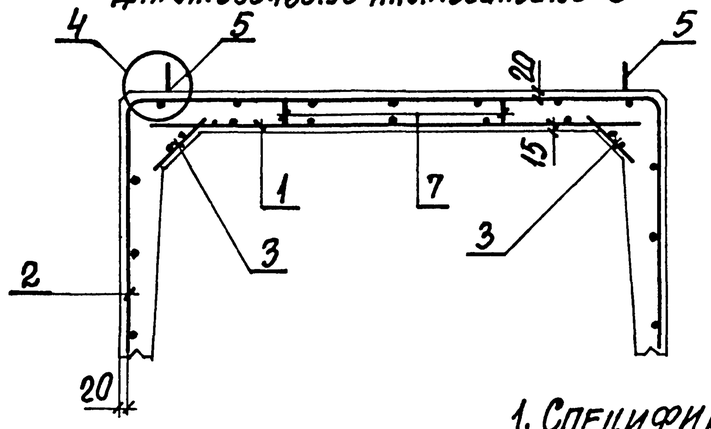

Для ЛК300.180.90-7а...ЛК300.180.90-10а

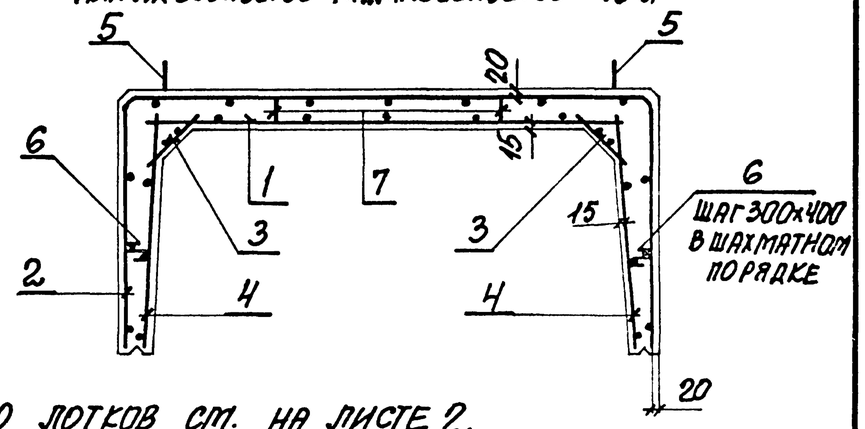

1. Спецификацию лотков см. на листе 2.
2. Узлы см. докум. -50
3. Схему установки фиксаторов поз.7 см докум.-51
4. *) Поз.8 только для лотков марки с индексом „а"

Инж. отд.	Агранович		3.006.1-8.1-1-31	
Н.контр.	Коротецкий			
Гл.спец.	Коротецкий			
Зав.гр.	Чумакова		Лоток ЛК300.180.90-1...ЛК300.180.90-6; ЛК300.180.90-7а...ЛК300.180.90-10а	Стадия Р / Лист 1 / Листов 2
Вед.инж.	Чумакова			Харьковский Промстройниипроект
Провер.	Чумакова			
Разраб.	Копина			

Инв.№ подл. | Подпись и дата | Взам.инв.№

Формат А3

Марка лотка	Поз.	Наименование	Кол.	Обозначение документа	Масса лотка, т
ЛК300.180.90-1	1	Сетка СТ-22	1	3.006.1-8.2-1-8	2,9
	2	СВ-47	1	-43	
	3	С17-1	2	-127	
	5	Петля УП-6	4	1.400-9 вып.1	
	7	Фиксатор Ф5	10	3.006.1-8.2-1-130	
	9	Бетон класса В15, м³	1,16		
ЛК300.180.90-2		Поз. 2,3,5,7,9 по ЛК 300.180.90-1			
	1	Сетка С 7-28	1	3.006.1-8.2-1-9	
ЛК300.180.90-3		Поз. 2,3,5,7,9 по ЛК 300.180.90-1			
	1	Сетка С 3-31	1	3.006.1-8.4-1-26	
ЛК300.180.90-4		Поз 2,3,5,7,9 по ЛК 300.180.90-1			
	1	Сетка СТ-23	1	3.006.1-8.2-1-8	
ЛК300.180.90-5		Поз. 3,5,7 по ЛК 300.180.90-1			
	1	Сетка С 7-23	1	3.006.1-8.2-1-8	
	2	СВ-48	1	-43	
	9	Бетон класса В20, м³	1,16		
ЛК300.180.90-6		Поз. 3,5,7 по ЛК 300.180.90-1			
	1	Сетка С 7-24	1	3.006.1-8.2-1-8	
	2	СВ-48	1	-43	
	9	Бетон класса В25, м³	1,16		
ЛК300.180.90-7а		Поз. 1...3, 5,7,9 по ЛК 300.180.90-1			
	4	Сетка С11-1	2	3.006.1-8.2-1-66	
	6	Стержень арм. СТ2	4б	-130	
	8	Изделие закладное М1	4	-132	
ЛК300.180.90-8а		Поз. 2,3,5,7,9 по ЛК 300.180.90-1			
	1	Сетка СТ-28	1	3.006.1-8.2-1-9	
	4	С11-1	2	-66	
	6	Стержень арм. СТ2	4б	-130	
	8	Изделие закладное М1	4	-132	
ЛК300.180.90-9а		Поз. 2,3,5,7,9 по ЛК 300.180.90-1			
	1	Сетка С 7-29	1	3.006.1-8.2-1-9	
	4	С11-1	2	-66	
	6	Стержень арм. СТ2	4б	-130	
	8	Изделие закладное М1	4	-132	
ЛК300.180.90-10а		Поз. 3,5,7 по ЛК 300.180.90-1			
	1	Сетка С 7-29	1	3.006.1-8.2-1-9	
	2	СВ-48	1	-43	
	4	С11-1	2	-66	
	6	Стержень арм. СТ2	4б	-130	
	8	Изделие закладное М1	4	-132	
	9	Бетон класса В20, м³	1,16		

Инв.№ подл. | Подпись и дата | Взам. инв.№

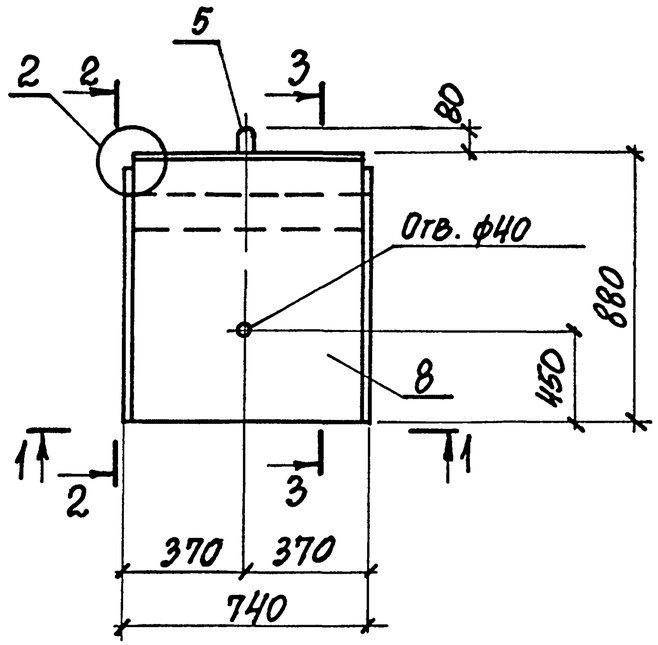

1 - 1

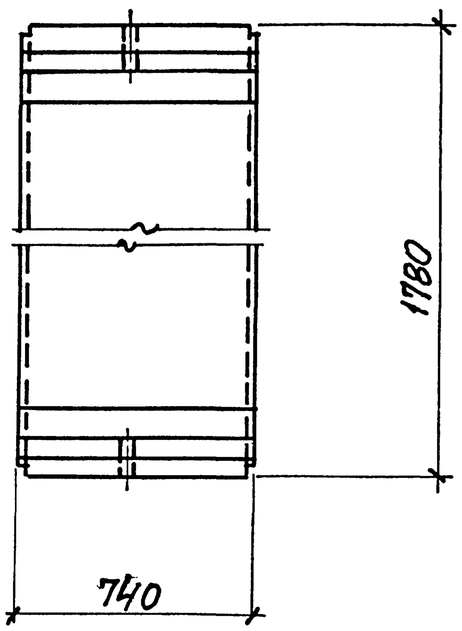

2 - 2

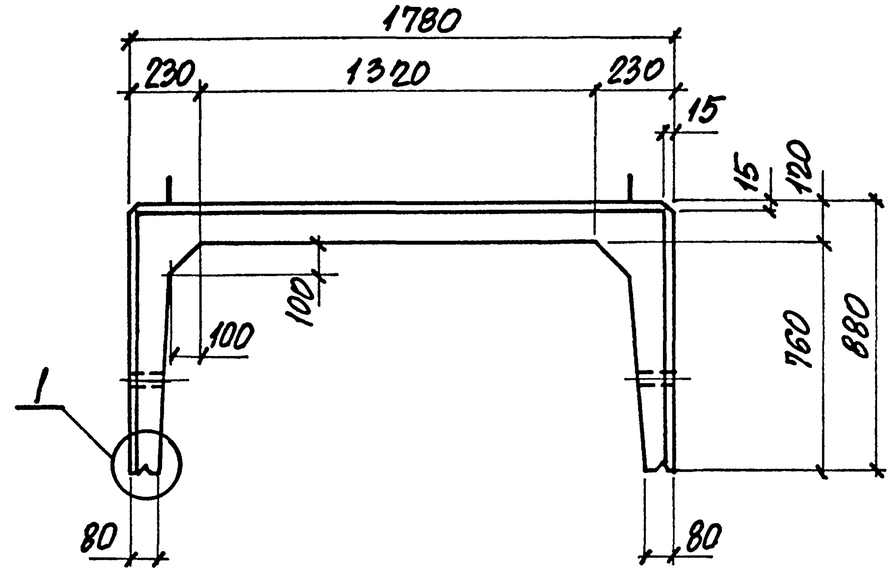

3 - 3

Схема армирования

Для ЛК 75.180.90-1...ЛК 75.180.90-6

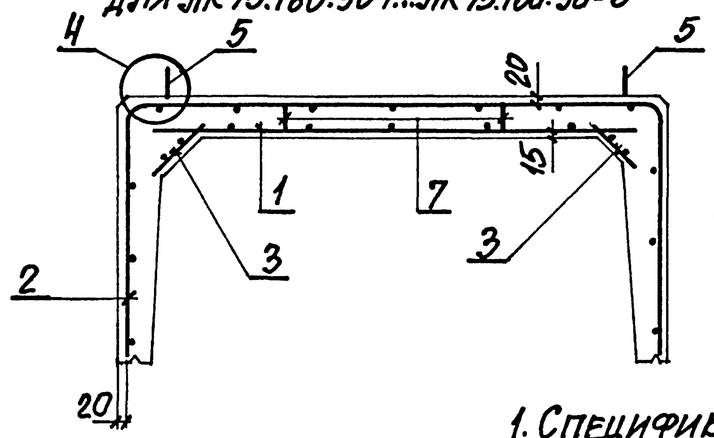

Для ЛК 75.180.90-7... ЛК 75.180.90-10

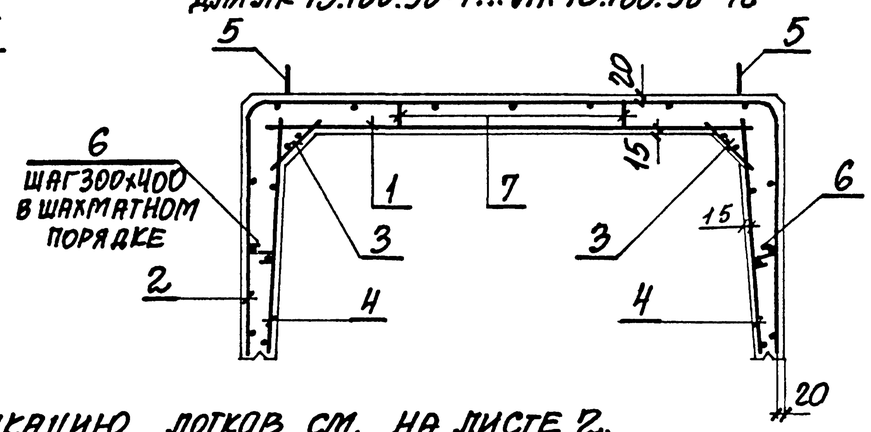

1. Спецификацию лотков см. на листе 2.
2. Узлы см. докум. -50
3. Схему установки фиксаторов поз.7 см. докум.-51

Нач.отд.	Агранович		3.006.1-8.1-1-32	
Н.контр.	Коротецкий			
Гл.спец.	Коротецкий			
Зав.гр.	Чумакова		Лоток	Стадия Р / Лист 1 / Листов 2
Вед.инж.	Чумакова			
Провер.	Чумакова			
Разраб.	Копина		ЛК 75.180.90-1...ЛК 75.180.90-10	Харьковский Промстройниипроект

Инв.№ подл. | Подпись и дата | Взам.инв.№

Формат А3

Марка лотка	Поз.	Наименование	Кол.	Обозначение документа	Масса лотка, т
ЛК75.180.90-1	1	Сетка С12-14	1	3.006.1-8.2-1-72	0,73
	2	С13-47	1	-103	
	3	С18-1	2	-128	
	5	Петля УП1-4	2	1.400-9 вып.1	
	7	Фиксатор Ф5	4	3.006.1-8.2-1-130	
	8	Бетон класса В15, м³	0,29		
ЛК75.180.90-2		Поз. 2,3,5,7,8 по ЛК 75.180.90-1			
	1	Сетка С2-42	1	3.006.1-8.4-1-10	
ЛК75.180.90-3		Поз. 2,3,5,7,8 по ЛК 75.180.90-1			
	1	Сетка С 2-43	1	3.006.1-8.4-1-10	
ЛК75.180.90-4		Поз. 2,3,5,7,8 по ЛК 75.180.90-1			
	1	Сетка С12-15	1	3.006.1-8.2-1-72	
ЛК75.180.90-5		Поз. 3,5,7 по ЛК 75.180.90-1			
	1	Сетка С12-15	1	3.006.1-8.2-1-72	
	2	С13-48	1	-103	
	8	Бетон класса В20, м³	0,29		
ЛК75.180.90-6		Поз. 3,5,7 по ЛК75.180.90-1			
	1	Сетка С12-16	1	3.006.1-8.2-1-72	
	2	С13-48	1	-103	
	8	Бетон класса В25, м³	0,29		
ЛК75.180.90-7		Поз.1...3, 5,7,8 по ЛК 75.180.90-1			
	4	Сетка С 16-1	2	3.006.1-8.2-1-125	
	6	Стержень арм. СТ2	12	-130	
ЛК75.180.90-8		Поз. 2,3,5,7,8 по ЛК 75.180.90-1			
	1	Сетка С2-42	1	3.006.1-8.4-1-10	
	4	С16-1	2	3.006.1-8.2-1-125	
	6	Стержень арм. СТ2	12	-130	
ЛК75.180.90-9		Поз. 2,3,5,7,8 по ЛК 75.180.90-1			
	1	Сетка С 2-43	1	3.006.1-8.4-1-10	
	4	С 16-1	2	3.006.1-8.2-1-125	
	6	Стержень арм. СТ2	12	-130	
ЛК75.180.90-10		Поз. 3,5,7 по ЛК 75.180.90-1			
	1	Сетка С2-43	1	3.006.1-8.4-1-10	
	2	С13-48	1	3.006.1-8.2-1-103	
	4	С16-1	2	-125	
	6	Стержень арм. СТ2	12	-130	
	8	Бетон класса В20, м³	0,29		

Взам. инв. № | Подпись и дата | Инв. № подл.

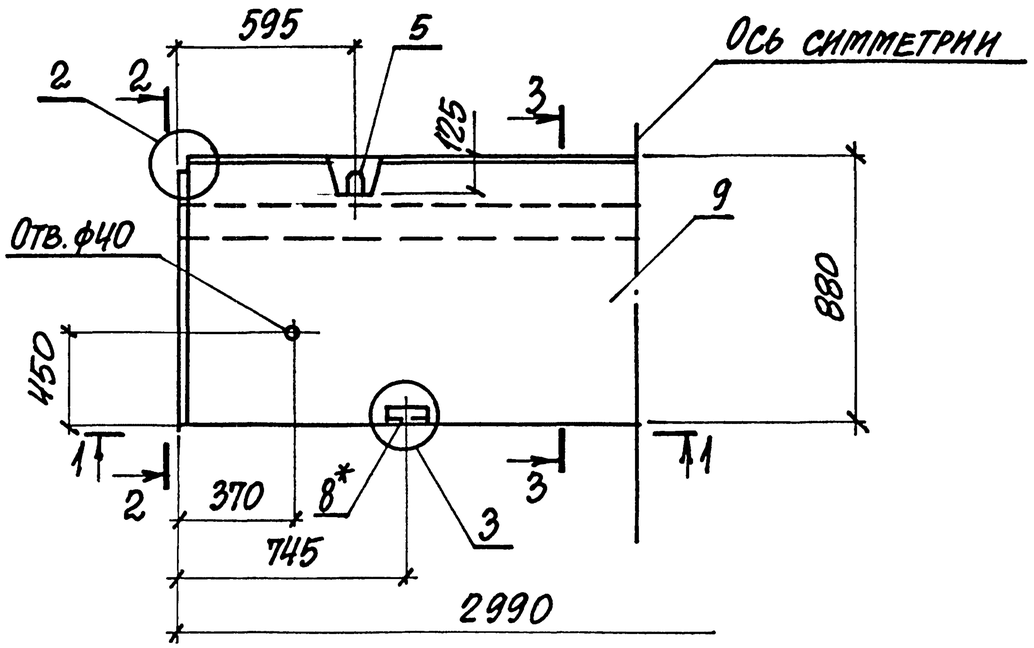

2-2

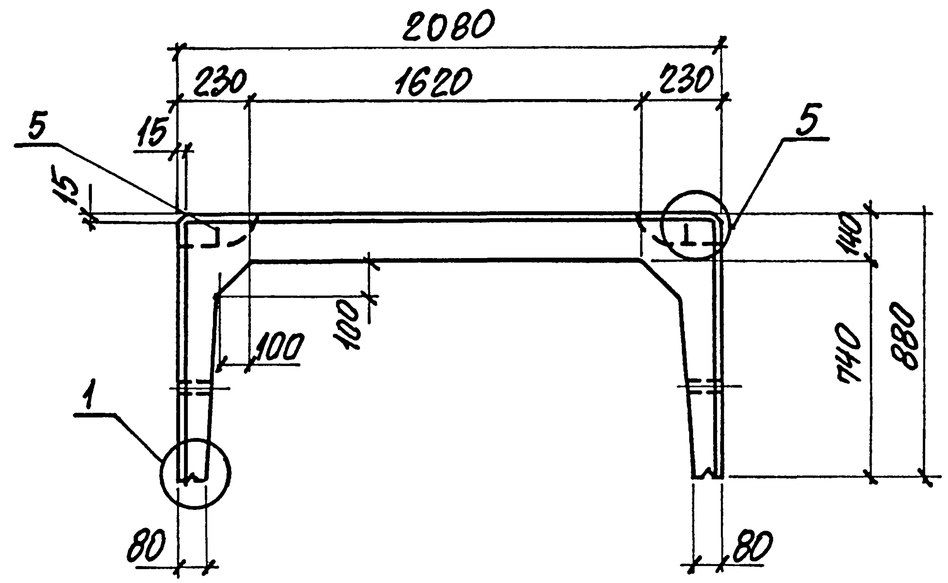

3-3

Схема армирования

1-1

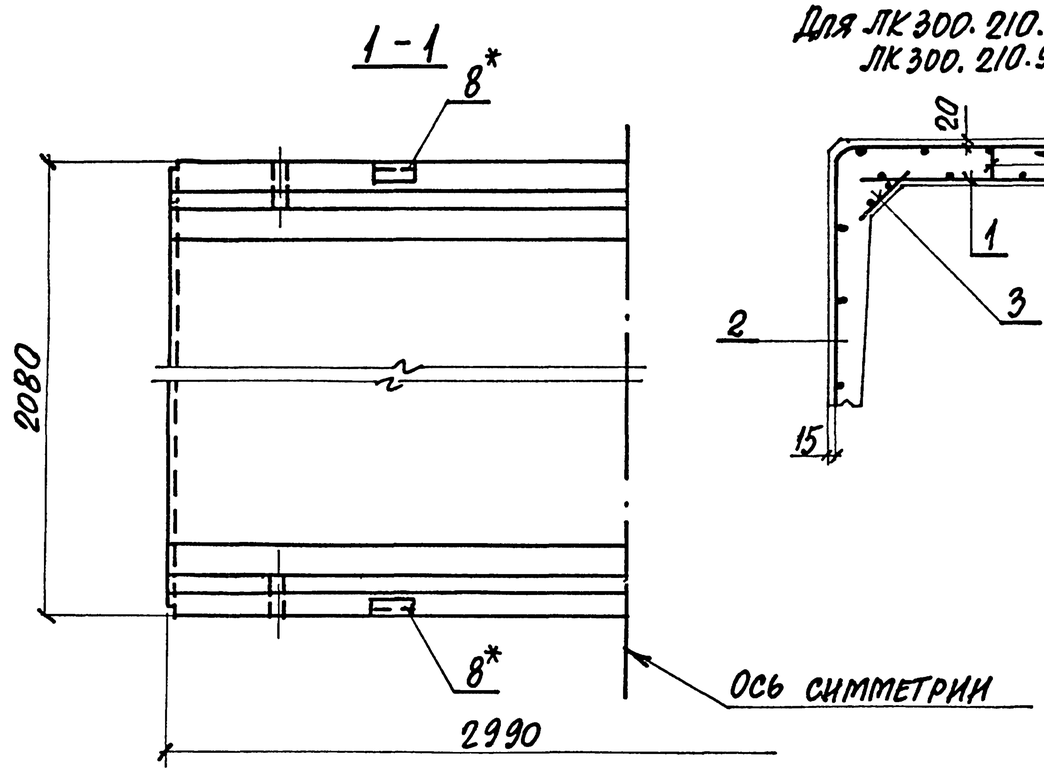

Для ЛК300.210.90-1...ЛК300.210.90-7
ЛК300.210.90-11...ЛК300.210.90-13

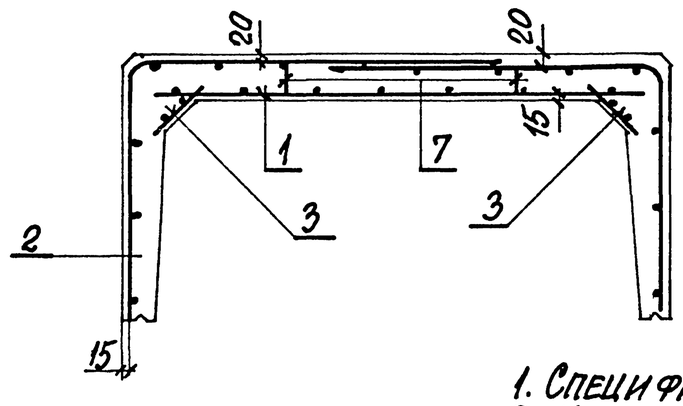

Для ЛК300.210.90-8а...ЛК300.210.90-10а

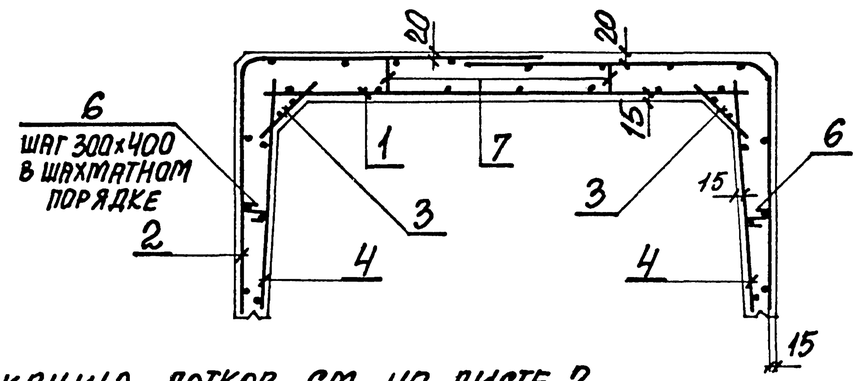

1. Спецификацию лотков см. на листе 2.
2. Узлы см. докум.-50
3. Схему установки фиксаторов поз.7 см. докум.-51
4. *) Поз. 8 только для лотков марки с индексом „а"

Нач.отд.	Агранович		3.006.1-8.1-1-33	
Н.контр.	Коротецкий			
Гл.спец.	Коротецкий			
Зав.гр.	Чумакова		Лоток ЛК300.210.90-1...ЛК300.210.90-7; ЛК300.210.90-8а...ЛК300.210.90-10а; ЛК300.210.90-11...ЛК300.210.90-13	Стадия Р · Лист 1 · Листов 2
Вед.инж.	Чумакова			Харьковский Промстройниипроект
Провер.	Чумакова			
Разраб.	Копина			

Инв.№ подл. | Подпись и дата | Взам.инв.№

Марка лотка	Поз.	Наименование	Кол.	Обозначение документа	Масса лотка, т
ЛК300.210.90-1	1	Сетка С7-30	1	3.006.1-8.2-1-10	3,45
	2	С9-1	2	-49	
	3	С17-2	2	-127	
	5	Петля УП1-8	4	1.400-9 вып. 1	
	7	Фиксатор Ф7	10	3.006.1-8.2-1-130	
	9	Бетон класса В15, м³	1,38		
ЛК300.210.90-2		поз. 2,3,5,7,9 по ЛК300.210.90-1			
	1	Сетка С7-31	1	3.006.1-8.2-1-10	
ЛК300.210.90-3		поз. 2,3,5,7,9 по ЛК300.210.90-1			
	1	Сетка С7-32	1	3.006.1-8.2-1-11	
ЛК300.210.90-4		поз. 3,5,7,9 по ЛК300.210.90-1			
	1	Сетка С7-32	1	3.006.1-8.2-1-11	
	2	С9-2	2	-49	
ЛК300.210.90-5		поз. 3,5,7,9 по ЛК300.210.90-1			
	1	Сетка С7-33	1	3.006.1-8.2-1-10	
	2	С9-2	2	-49	
ЛК300.210.90-6		поз. 3,5,7 по ЛК300.210.90-1			
	1	Сетка С7-34	1	3.006.1-8.2-1-10	
	2	С9-2	2	-49	
	9	Бетон класса В20, м³	1,38		
ЛК300.210.90-7		Поз. 3 по ЛК300.210.90-1			
	1	Сетка С7-34	1	3.006.1-8.2-1-10	
	2	С9-3	2	-50	
	5	Петля УП1-7	4	1.400-9 вып. 1	
	7	Фиксатор Ф6	10	3.006.1-8.2-1-130	
	9	Бетон класса В25, м³	1,38		
ЛК300.210.90-8а		поз. 3,5,7,9 по ЛК300.210.90-1			
	1	Сетка С7-31	1	3.006.1-8.2-1-10	
	2	С9-2	2	-49	
	4	С11-1	2	-66	
	6	Стержень арм. СТ2	46	-130	
	8	Изделие закладное М1	4	-132	

Марка лотка	Поз.	Наименование	Кол.	Обозначение документа	Масса лотка, т
ЛК300.210.90-9а		поз. 3,5,9 по ЛК300.210.90-1			3,45
	1	Сетка С7-31	1	3.006.1-8.2-1-10	
	2	С9-4	2	-50	
	4	С11-1	2	-66	
	6	Стержень арм. СТ2	46	-130	
	7	Фиксатор Ф6	10	-130	
	8	Изделие закладное М1	4	-132	
ЛК300.210.90-10а		Поз. 3 по ЛК300.210.90-1			
	1	Сетка С7-32	1	3.006.1-8.2-1-11	
	2	С9-4	2	-50	
	4	С11-1	2	-66	
	5	Петля УП1-7	4	1.400-9 вып.2	
	6	Стержень арм. СТ2	46	3.006.1-8.2-1-130	
	7	Фикатор Ф6	10	-130	
	8	Изделие закладное М1	4	-131	
	9	Бетон класса В22,5	1,38		
ЛК300.210.90-11		поз. 2,3,5,7,9 по ЛК300.210.90-1			
	1	Сетка С7-34	1	3.006.1-8.2-1-10	
ЛК300.210.90-12		поз. 2,3,5,7,9 по ЛК300.210.90-1			
	1	Сетка С7-35	1	3.006.1-8.2-1-12	
ЛК300.210.90-13		Поз.3,7 по ЛК300.210.90-1			
	1	Сетка С7-36	1	3.006.1-8.2-1-12	
	2	С9-2	2	-49	
	5	Петля УП1-7	4	1.400-9 вып. 1	
	9	Бетон класса В22,5, м³	1,38		

Инв. № подл. | Подпись и дата | Взам. инв. №

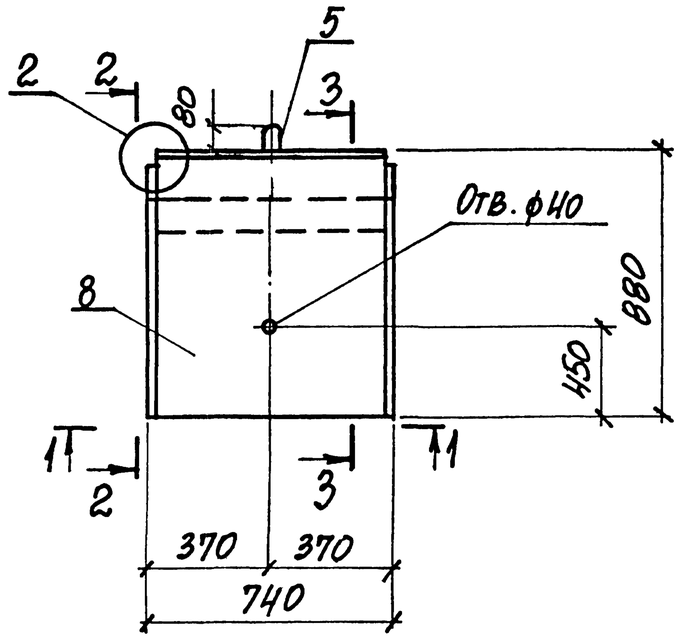

1-1

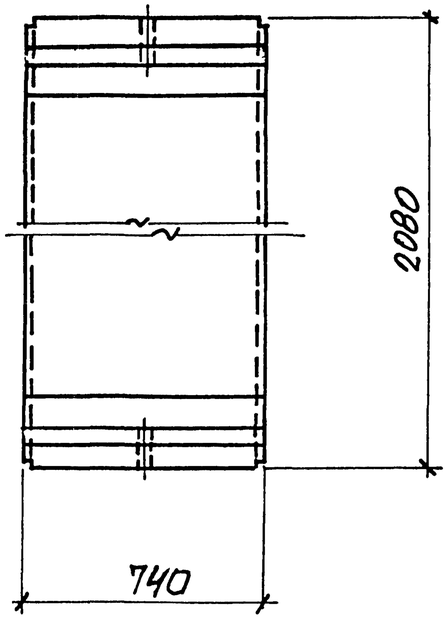

2-2

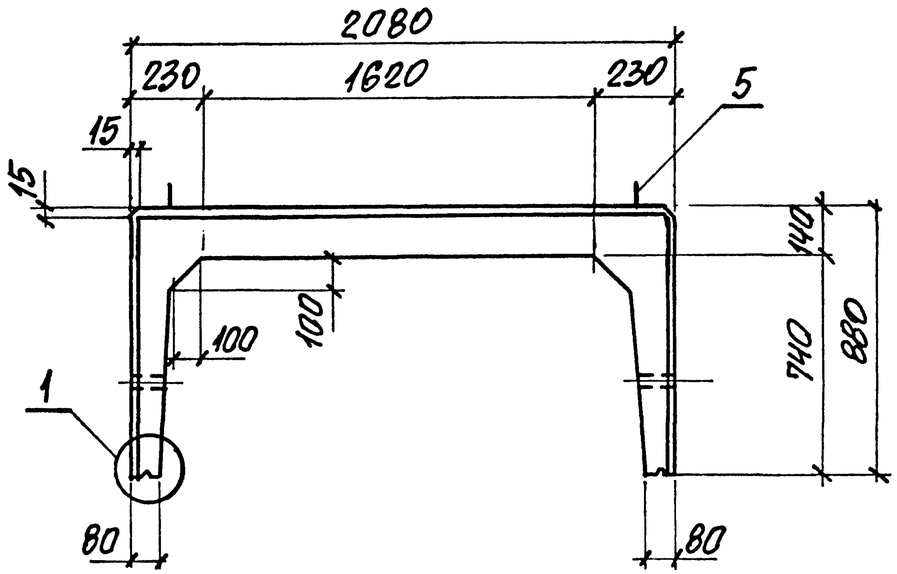

3-3

Схема армирования

Для ЛК 75.210.90-1... ЛК 75.210.90-7
ЛК 75. 210.90-11...ЛК 75.210.90-13

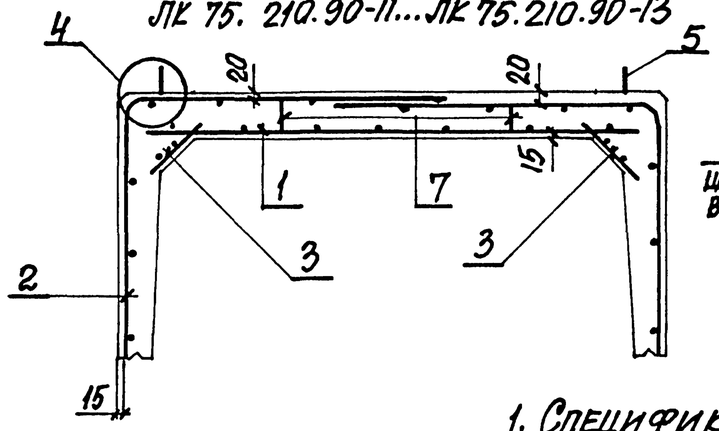

Для ЛК 75.210.90-8 ... ЛК 75.210.90-10

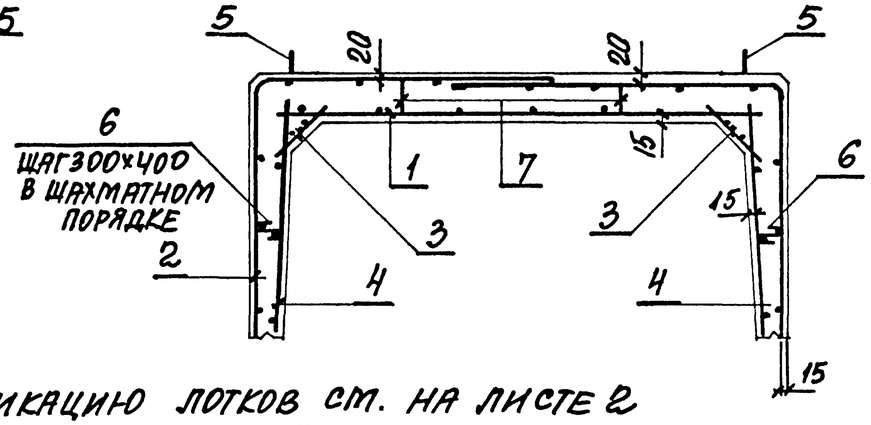

1. Спецификацию лотков см. на листе 2
2. Узлы см. докум. -50
3. Схему установки фиксаторов поз. 7 см. докум.- 51

Нач.отд.	Агранович		3.006.1-8.1-1-34
Н.контр.	Коротецкий		
Гл.спец.	Коротецкий		
Зав.гр.	Чумакова		Лоток ЛК75.210.90-1... ЛК75.210.90-11
Вед.инж.	Чумакова		Стадия: Р; Лист: 1; Листов: 2
Провер.	Чумакова		
Разраб.	Копина		Харьковский Промстройниипроект

Инв.№ подл. | Подпись и дата | Взам.инв.№

Формат А3

Марка лотка	Поз.	Наименование	Кол.	Обозначение документа	Масса лотка, т
ЛК75.210.90-1	1	Сетка С12-19	1	3.006.1-8.2-1-73	0,88
	2	С14-1	2	-109	
	3	С18-2	2	-128	
	5	Петля УП1-4	2	1.400-9 вып.1	
	7	Фиксатор Ф7	4	3.006.1-8.2-1-130	
	8	Бетон класса В15, $м^3$	0,35		
ЛК75.210.90-2		Поз.2,3,5,7,8 по ЛК75.210.90-1			
	1	Сетка С2-51	1	3.006.1-8.4-1-12	
ЛК75.210.90-3		Поз.2,3,5,7,8 по ЛК75.210.90-1			
	1	Сетка С12-20	1	3.006.1-8.2-1-74	
ЛК75.210.90-4		Поз.3,5,7,8 по ЛК75.210.90-1			
	1	Сетка С12-20	1	3.006.1-8.2-1-74	
	2	С14-2	2	-109	
ЛК75.210.90-5		Поз.3,5,7,8 по ЛК75.210.90-1			
	1	Сетка С12-21	1	3.006.1-8.2-1-73	
	2	С14-2	2	-109	
ЛК75.210.90-6		Поз.3,5,7 по ЛК75.210.90-1			
	1	Сетка С12-22	1	3.006.1-8.2-1-73	
	2	С14-2	2	-109	
	8	Бетон класса В20, $м^3$	0,35		
ЛК75.210.90-7		Поз.3 по ЛК75.210.90-1			
	1	Сетка С12-22	1	3.006.1-8.2-1-73	
	2	С14-3	2	-110	
	5	Петля УП1-3	2	1.400-9 вып.1	
	7	Фиксатор Ф6	4	3.006.1-8.2-1-130	
	8	Бетон класса В25, $м^3$	0,35		
ЛК75.210.90-8		Поз.3,5,7,8 по ЛК75.210.90-1			
	1	Сетка С2-51	1	3.006.1-8.4-1-12	
	2	С14-2	2	3.006.1-8.2-1-109	
	4	С16-1	2	-125	
	6	Стержень арм. ст2	12	-130	

Марка лотка	Поз.	Наименование	Кол.	Обозначение документа	Масса лотка, т
ЛК75.210.90-9		Поз.3,5,8 по ЛК75.210.90-1			0,88
	1	Сетка С2-51	1	3.006.1-8.4-1-12	
	2	С14-4	2	3.006.1-8.2-1-110	
	4	С16-1	2	-125	
	6	Стержень арм. ст2	12	-130	
	7	Фиксатор Ф6	4	-130	
ЛК75.210.90-10		Поз. 3 по ЛК75.210.90-1			
	1	Сетка С12-20	1	3.006.1-8.2-1-74	
	2	С14-4	2	-110	
	4	С16-1	2	-125	
	5	Петля УП1-3	2	1.400-9 вып.1	
	6	Стержень арм. ст2	12	3.006.1-8.2-1-130	
	7	Фиксатор Ф6	4	-130	
	8	Бетон класса В22,5, $м^3$	0,35		
ЛК75.210.90-11		Поз.2,3,5,7,8 по ЛК75.210.90-1			
	1	Сетка С12-22	1	3.006.1-8.2-1-73	
ЛК75.210.90-12		Поз.2,3,5,7,8 по ЛК75.210.90-1			
	1	Сетка С12-23	1	3.006.1-8.2-1-74	
ЛК75.210.90-13		Поз.3,7 по ЛК75.210.90-1			
	1	Сетка С12-24	1	3.006.1-8.2-1-74	
	2	С14-2	2	-109	
	5	Петля УП1-3	2	1.400-9 вып.1	
	8	Бетон класса 22,5, $м^3$	0,35		

Инв. № подл. | Подпись и дата | Взам. инв. №

ЛК300.120.120-1... ЛК300.120.120-5

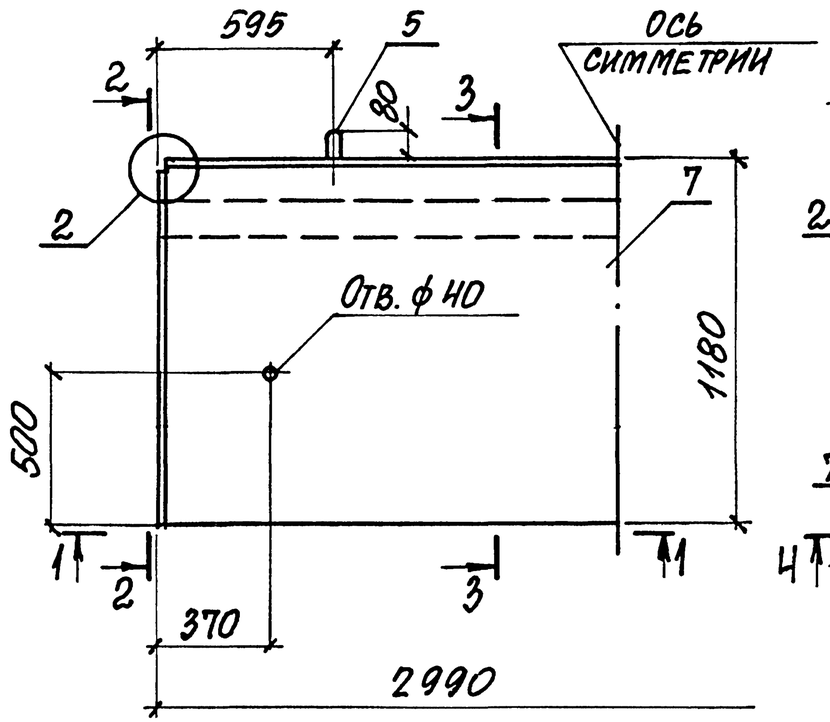

1-1

ЛК75.120.120-1... ЛК75.120.120-5

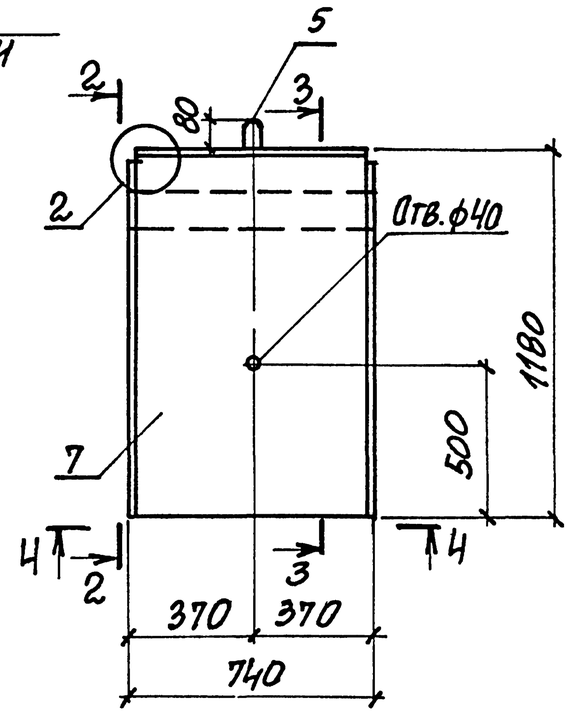

4-4

2-2

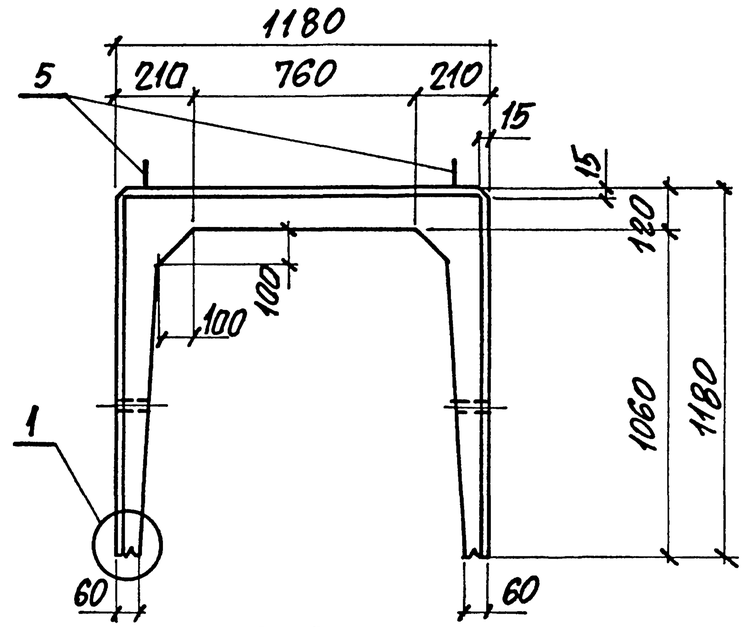

3-3

Схема армирования

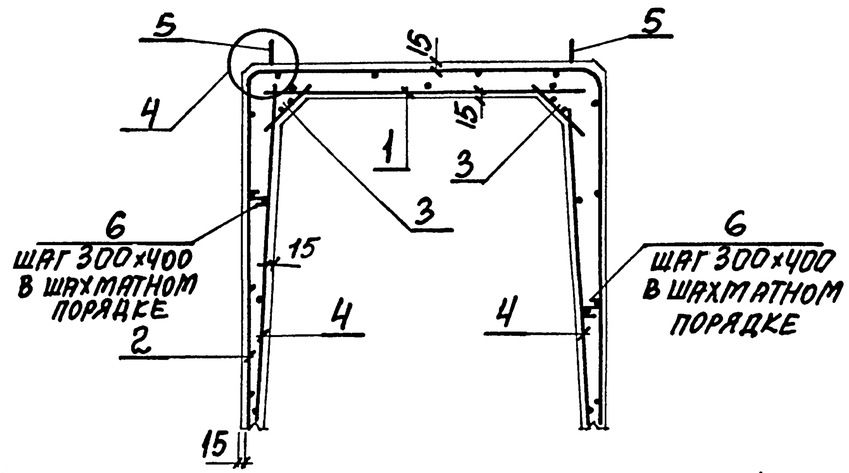

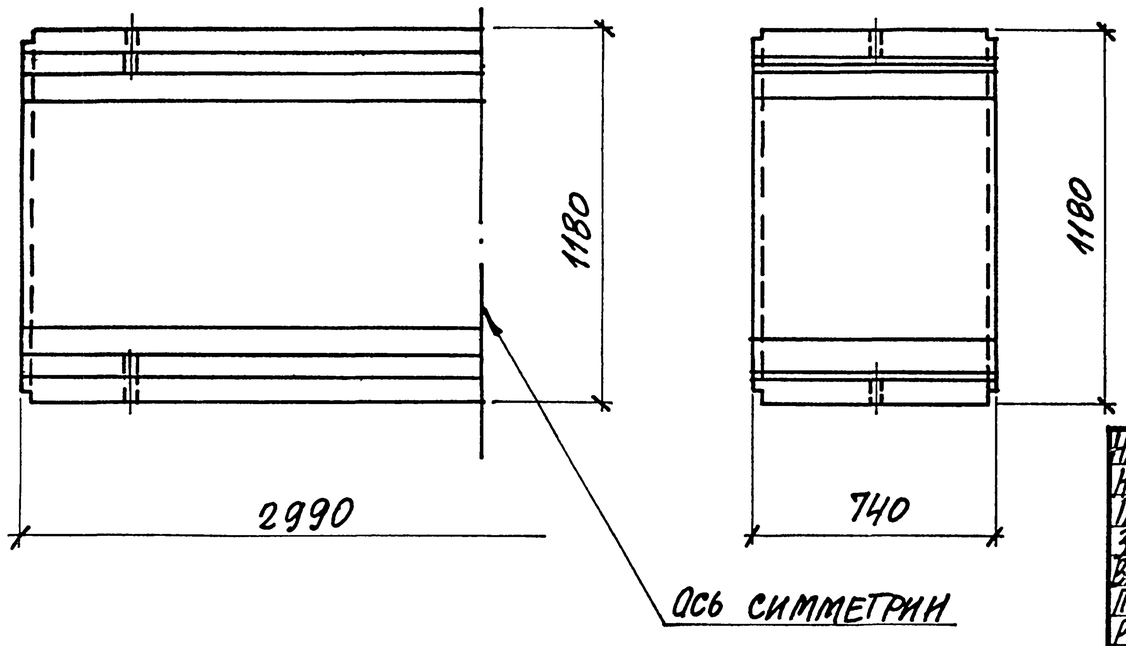

1. Спецификацию лотков см. на листе 2
2. Узлы см. докум. -50

Нач.отд.	Агранович		3.006.1-8.1-1-35	
Н.контр.	Коротецкий			
Гл.спец.	Коротецкий			
Зав.гр.	Чумакова		Лоток ЛК300.120.120-1...ЛК300.120.120-5 ЛК75.120.120-1...ЛК75.120.120-5	Стадия Р / Лист 1 / Листов 2
Вед.инж.	Чумакова			
Провер.	Чумакова			
Разраб.	Копина			Харьковский Промстройниипроект

Инв. № подл. | Подпись и дата | Взам. инв. №

Формат А3

Марка лотка	Поз.	Наименование	Кол.	Обозначение документа	Масса лотка, т
ЛК300.120.120-1	1	Сетка С3-8	1	3.006.1-8.4-1-22	2,7
	2	С8-49	1	3.006.1-8.2-1-44	
	3	С17-1	2	-127	
	4	С11-2	2	-66	
	5	Петля УП1-6	4	1.400-9 вып. 1	
	6	Стержень арм. ст1	60	3.006.1-8.2-1-130	
	7	Бетон класса В15, $м^3$	1,08		
ЛК300.120.120-2		Поз. 1,3,5...7			
		по ЛК300.120.120-1			
	2	Сетка С8-50	1	3.006.1-8.2-1-44	
	4	С11-3	2	-66	
ЛК300.120.120-3		Поз. 3,5...7			
		по ЛК 300.120.120-1			
	1	Сетка С7-10	1	3.006.1-8.2-1-6	
	2	С8-50	1	-45	
	4	С11-3	2	-66	
ЛК300.120.120-4		Поз. 3,5...7			
		по ЛК 300.120.120-1			
	1	Сетка С 7-11	1	3.006.1-8.2-1-6	
	2	С 8-51	1	-45	
	4	С 11-3	2	-66	
ЛК300.120.120.-5		Поз.3,5...7 по ЛК300.120.120-1			
	1	Сетка С 7-12	1	3.006.1-8.2-1-6	
	2	С 8-51	1	-45	
	4	С 11-3	2	-66	
ЛК75.120.120-1	1	Сетка С 2-23	1	3.006.1-8.4-1-7	0,68
	2	С13-51	1	3.006.1-8.2-1-105	
	3	С18-1	2	-128	
	4	С16-2	2	-125	
	5	Петля УП1-4	2	1.400-9 вып. 1	
	6	Стержень арм. ст1	16	3.006.1-8.2-1-130	
	7	Бетон класса В15, $м^3$	0,27		

Марка лотка	Поз.	Наименование	Кол.	Обозначение документа	Масса лотка, т
ЛК75.120.120-2		Поз. 1,3,5...7			0,68
		по ЛК 75.120.120-1			
	2	Сетка С 13-52	1	3.006.1-8.2-1-105	
	4	С 16-3	2	-125	
ЛК75.120.120-3		Поз. 3,5...7			
		по ЛК 75.120.120-1			
	1	Сетка С 2-29	1	3.006.1-8.4-1-7	
	2	С 13-52	1	3.006.1-8.2-1-106	
	4	С 16-3	2	-125	
ЛК75.120.120-4		Поз. 3,5...7			
		по ЛК 75.120.120-1			
	1	Сетка С12-4	1	3.006.1-8.2-1-70	
	2	С 13-53	1	3.006.1-8.2-1-106	
	4	С 16-3	2	-125	
ЛК75.120.120-5		Поз. 3,5...7			
		по ЛК 75.120.120-1			
	1	Сетка С 2-30	1	3.006.1-8.4-1-7	
	2	С13-53	1	3.006.1-8.2-1-106	
	4	С16-3	2	-125	

Взам. инв. № | Подпись и дата | Инв. № подл.

3.006.1-8.1-1-35

Лист 2

ЛК300.150.120-1... ЛК300.150.120-4

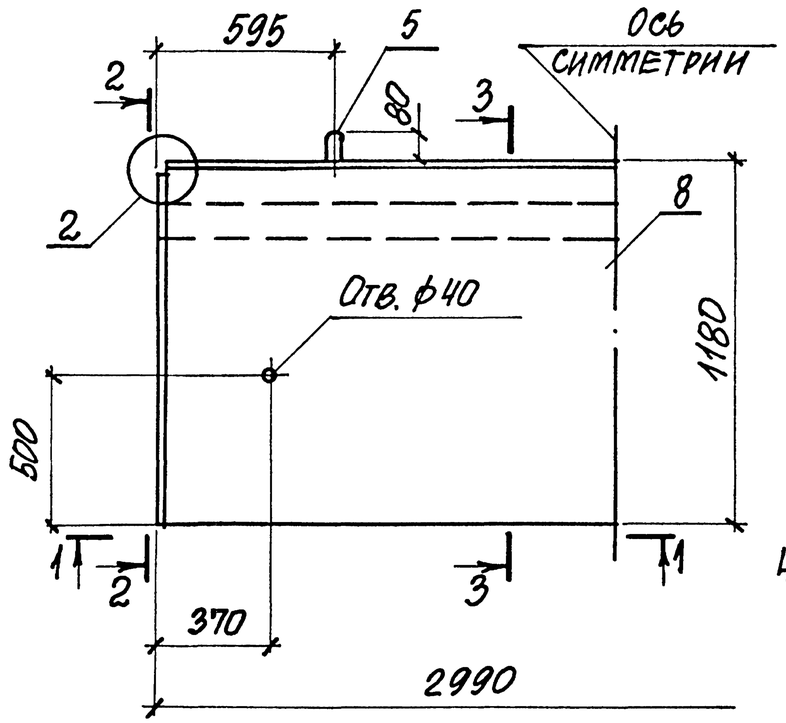

1 - 1

ЛК75.150.120-1... ЛК75.150.120-4

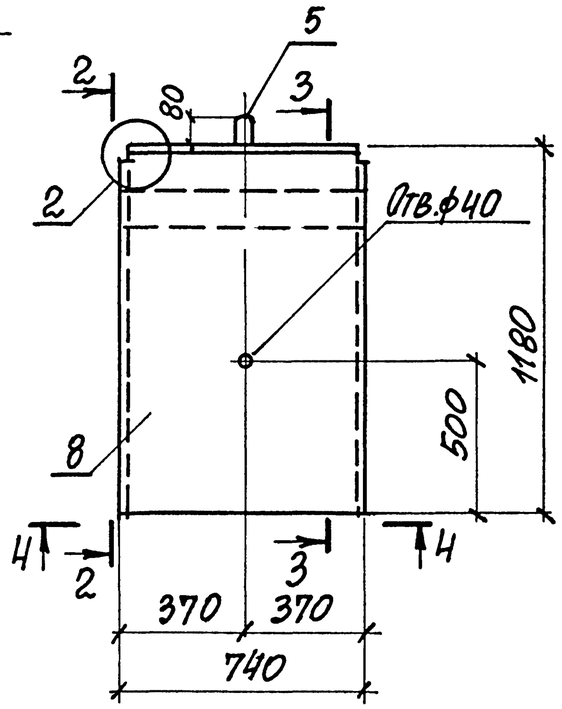

4-4

2 - 2

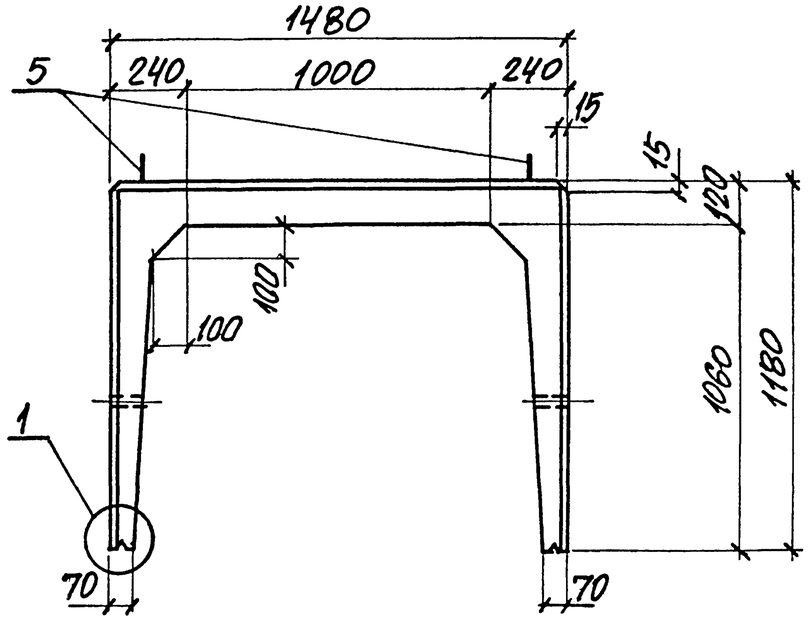

3 - 3

Схема армирования

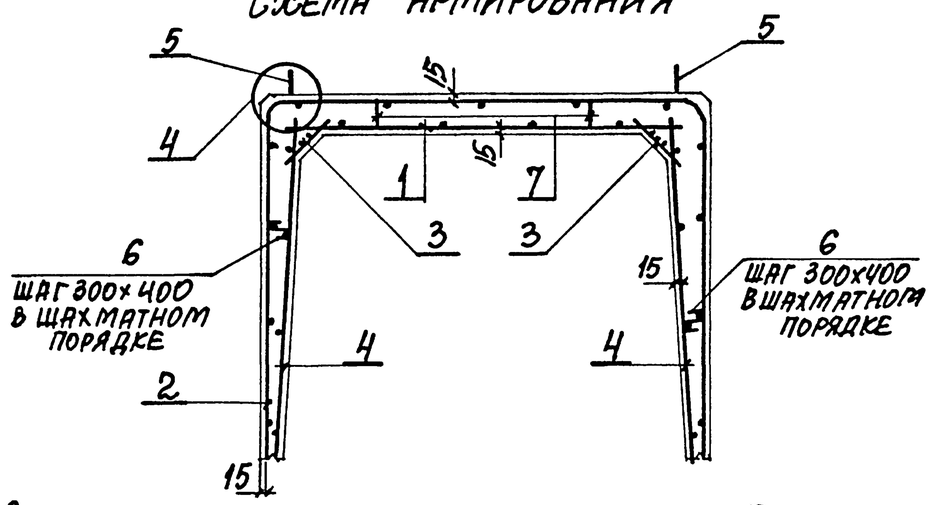

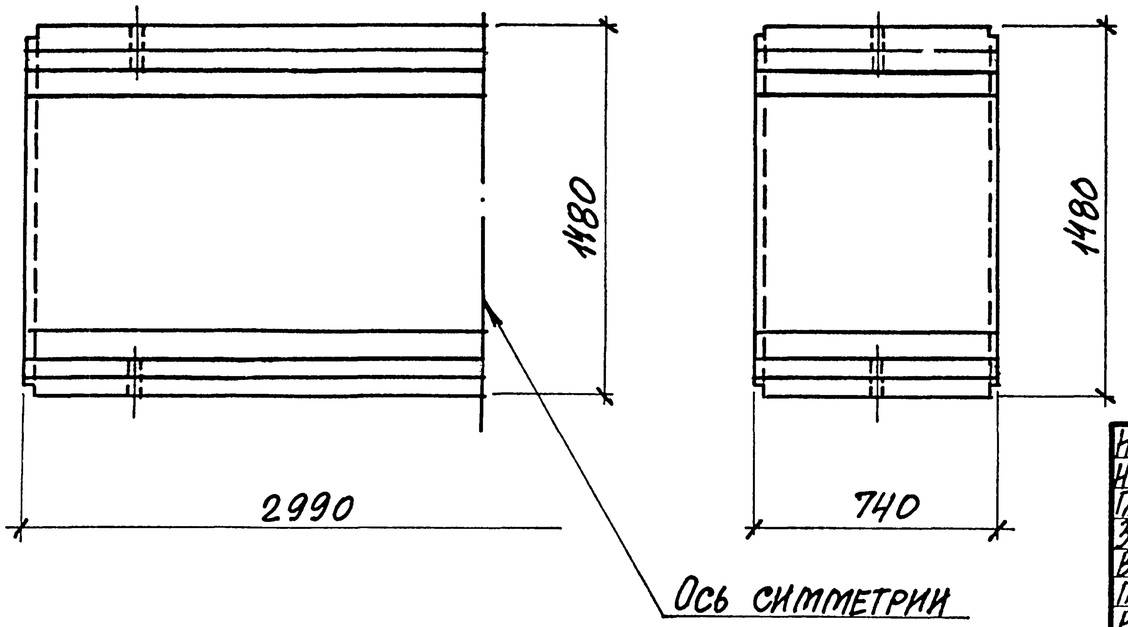

1. Спецификацию лотков см. на листе 2
2. Узлы см. докум. - 50
3. Схему установки фиксаторов поз. 7 см. докум.-51

Нач.отд.	Агранович		3.006.1-8.1-1-36	
Н.контр.	Коротецкий			
Гл.спец.	Коротецкий			
Зав.гр.	Чумакова		Лоток ЛК300.150.120-1...ЛК300.150.120-4; ЛК75.150.120-1...ЛК75.150.120-4	Стадия Р / Лист 1 / Листов 2
Вед.инж.	Чумакова			Харьковский Промстройниипроект
Провер.	Чумакова			
Разраб.	Копина			

Инв.№ подл. | Подпись и дата | Взам.инв.№

Формат А3

Марка лотка	Поз.	Наименование	Кол.	Обозначение документа	Масса лотка, т
ЛК300.150.120-1	1	Сетка С 3-19	1	3.006.1-8.4-1-24	3,13
	2	С 8-52	1	3.006.1-8.2-1-45	
	3	С 17-1	2	-127	
	4	С 11-2	2	-66	
	5	Петля УП1-6	4	1.400-9 вып. 1	
	6	Стержень арм. СТ1	60	3.006.1-8.2-1-130	
	7	Фиксатор Ф5	10	-130	
	8	Бетон класса В15, $м^3$	1,25		
ЛК300.150.120-2		Поз. 1...3, 5...8 по ЛК300.150.120-1			
	4	Сетка С11-3	2	3.006.1-8.2-1-66	
ЛК300.150.120-3		Поз. 2,3, 5...8 по ЛК300.150.120-1			
	1	Сетка С7-15	1	3.006.1-8.2-1-5	
	4	С11-3	2	-66	
ЛК300.150.120-4		Поз. 2,3,5...8 по ЛК300.150.120-1			
	1	Сетка С7-16	1	3.006.1-8.2-1-5	
	4	С11-3	2	-66	

Марка лотка	Поз.	Наименование	Кол.	Обозначение документа	Масса лотка, т
ЛК75.150.120-1	1	Сетка С2-33	1	3.006.1-8.4-1-8	0,78
	2	С13-54	1	3.006.1-8.2-1-106	
	3	С18-1	2	-128	
	4	С16-2	2	-125	
	5	Петля УП1-4	2	1.400-9 вып. 1	
	6	Стержень арм. СТ1	16	3.006.1-8.2-1-130	
	7	Фиксатор Ф5	4	-130	
	8	Бетон класса В15, $м^3$	0,31		
ЛК75.150.120-2		Поз. 1...3, 5...8 по ЛК75.150.120-1			
	4	Сетка С16-3	2	3.006.1-8.2-1-125	
ЛК75.150.120-3		Поз. 2,3, 5...8 по ЛК75.150.120-1			
	1	Сетка С12-8	1	3.006.1-8.2-1-70	
	4	С16-3	2	-125	
ЛК75.150.120-4		Поз. 2,3,5...8 по ЛК75.150.120-1			
	1	Сетка С2-35	1	3.006.1-8.4-1-8	
	4	С16-3	2	3.006.1-8.2-1-125	

Инв. № подл. | Подпись и дата | Взам. инв. №

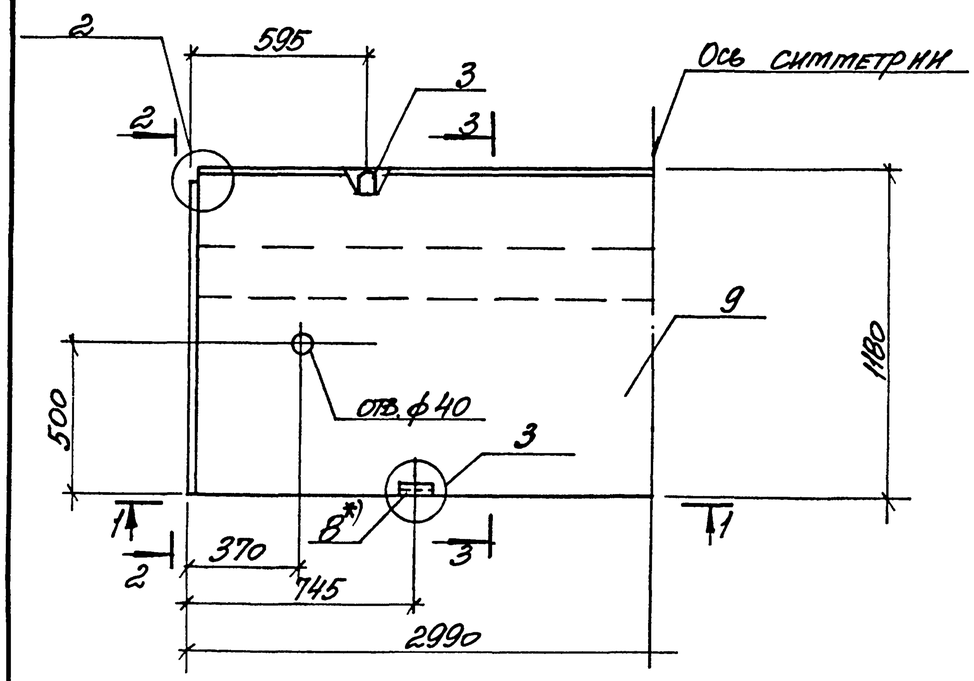

2-2

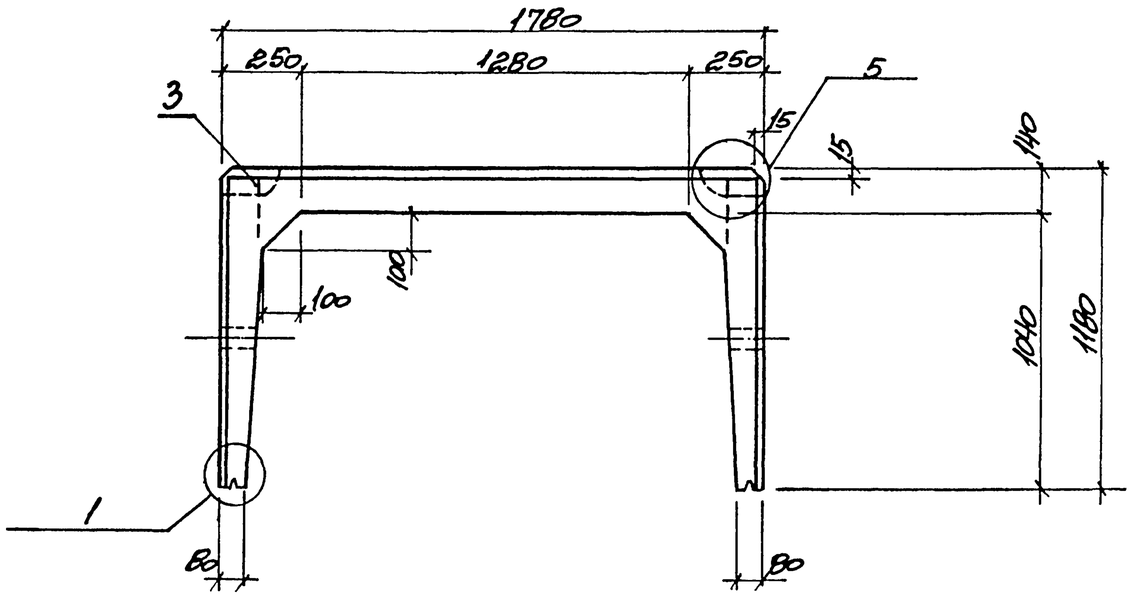

1-1

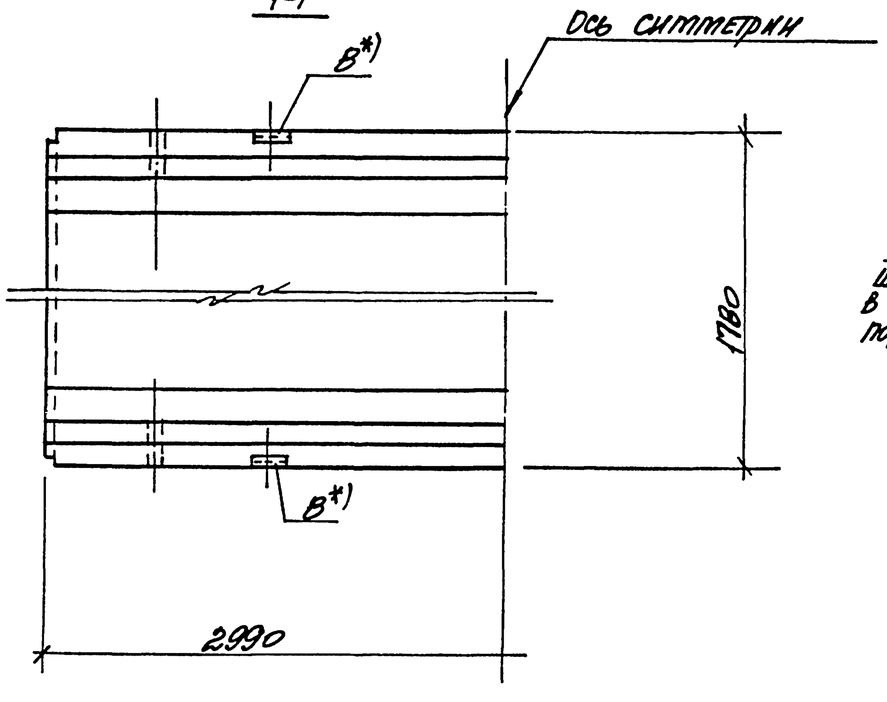

3-3

Схема армирования

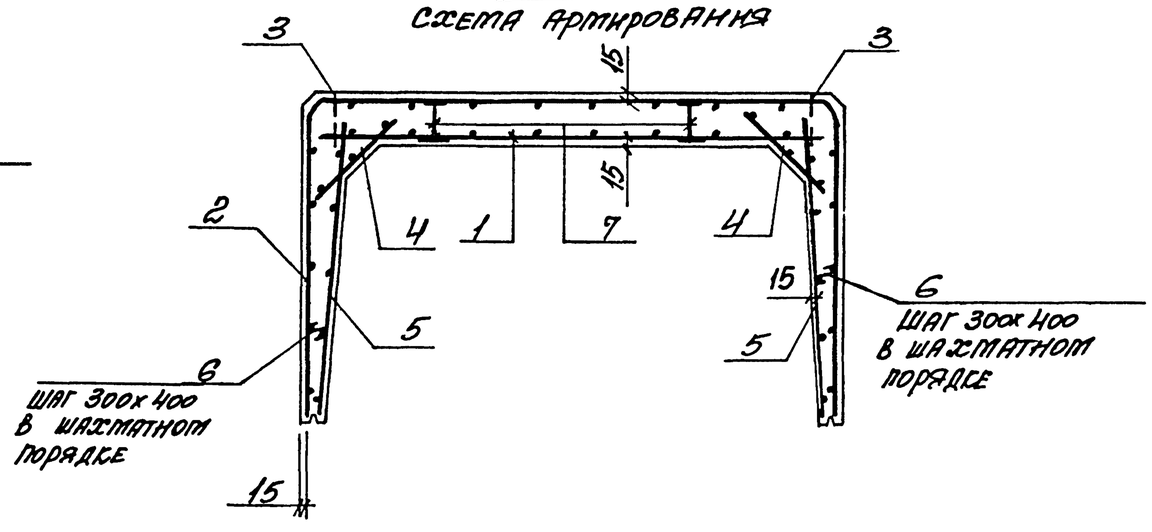

1. Спецификацию см. на листе 2
2. Узлы см. докум.-50
3. Схему установки фиксаторов поз.7 см. докум.-51
4. *) Поз.8 только для лотков марки с индексом „а"

Нач. отд.	Агранович		3.006.1-8.1-1-37			
Н. контр.	Чумакова					
Гл. спец.	Коротецкий					
Зав. гр.	Чумакова		Лоток ЛК300.180.120-1... ЛК 300.180.120-4; ЛК300.180.120-10...ЛК300.180.120-13; ЛК300.180.120-5а...ЛК300.180.120-9а.	Стадия	Лист	Листов
Вед. инж.	Чумакова			Р	1	2
Провер.	Чумакова			Харьковский промстройниипроект		
Разраб.	Минаева					

Инв. № подл. | Подпись и дата | Взам. инв. №

Формат А3

Марка лотка	Поз.	Наименование	Кол.	Обозначение документа	Масса лотка, т
ЛК300.180.120-1	1	Сетка С7-22	1	3.006.1-8.2-1-8	
	2	С8-53	1	-46	
	3	Петля УП1-8	4	1.400-9 в.1	
	4	Сетка С17-2	2	3.006.1-8.2-1-127	
	5	С11-2	2	-66	
	6	Стержень арматурный ст2	60	-130	
	7	Фиксатор Ф7	10	-130	
	9	Бетон класса В15, м³	1.51		
ЛК300.180.120-2		Поз.2...4,6,7,9 по ЛК300.180.120-1			
	1	Сетка С3-30	1	3.006.1-8.4-1-26	
	5	С11-3	2	2-1-66	
ЛК300.180.120-3		Поз.2...4,6,7,9 по ЛК300.180.120-1			
	1	Сетка С3-31	1	3.006.1-8.4-1-26	37,8
	5	С11-3	2		
ЛК300.180.120-4		Поз.2...4,6,7 по ЛК300.180.120-1			
	1	Сетка С7-23	1	3.006.1-8.2-1-8	
	5	С11-3	2		
	9	Бетон класса В20, м³	1,51		
ЛК300.180.120-5а		Поз.1,3,4,6,7,9 по ЛК300.180.120-1			
	2	Сетка С8-54	1	3.006.1-8.2-1-46	
	5	С11-5	2	-67	
	8	Изделие закладное М1	4	-132	
ЛК300.180.120-6а		Поз.3,4,6,7,9 по ЛК300.180.120-1			
	1	Сетка С7-28	1	3.006.1-8.2-1-9	
	2	С8-54	1	-46	
	5	С11-5	2	-67	
	8	Изделие закладное М1	4	-132	

Марка лотка	Поз.	Наименование	Кол.	Обозначение документа	Масса лотка, т
ЛК300.180.120-7а		Поз.3,4,6,7,9 по ЛК300.180.120-1			
	1	Сетка С7-29	1	3.006.1-8.2-1-9	
	2	С8-54	1	-46	
	5	С11-5	2	-67	
	8	Изделие закладное М1	4	-132	
ЛК300.180.120-8а		Поз.3,4,6,7,9 по ЛК300.180.120-1			
	1	Сетка С7-23	1	3.006.1-8.2-1-8	
	2	С8-54	1	-16	
	5	С11-5	2	-67	
	8	Изделие закладное М1	4	-132	
ЛК300.180.120-9а		Поз.3,4,6,7,9 по ЛК300.180.120-1			37,8
	1	Сетка С7-24	1	3.006.1-8.2-1-8	
	2	С8-54	1	-46	
	5	С11-5	2	-67	
	8	Изделие закладное М1	4	-132	
ЛК300.180.120-10		Поз.1,3,4...7,9 по ЛК300.180.120-1			
	2	Сетка С8-54	1	3.006.1-8.2-1-46	
ЛК300.180.120-11		Поз.1,3...5,6,9 по ЛК300.180.120-1			
	2	Сетка С8-55	1	3.006.1-8.2-1-47	
	7	Фиксатор Ф6	10	-130	
ЛК300.180.120-12		Поз.1,3...6 по ЛК300.180.120-1			
	2	Сетка С8-56	1	3.006.1-8.2-1-47	
	7	Фиксатор Ф6	10	-130	
	9	Бетон класса В20, м³	1,51		

Инв.№ подл. | Подпись и дата | Взам. инв.№

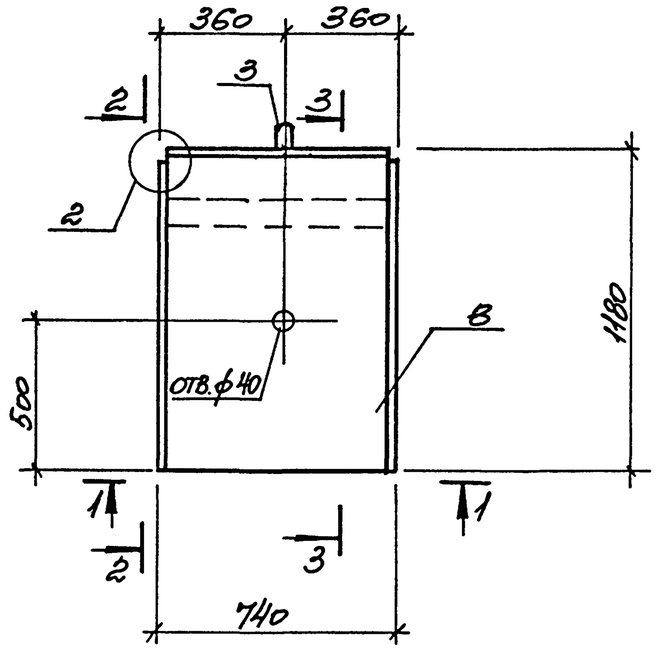

2-2

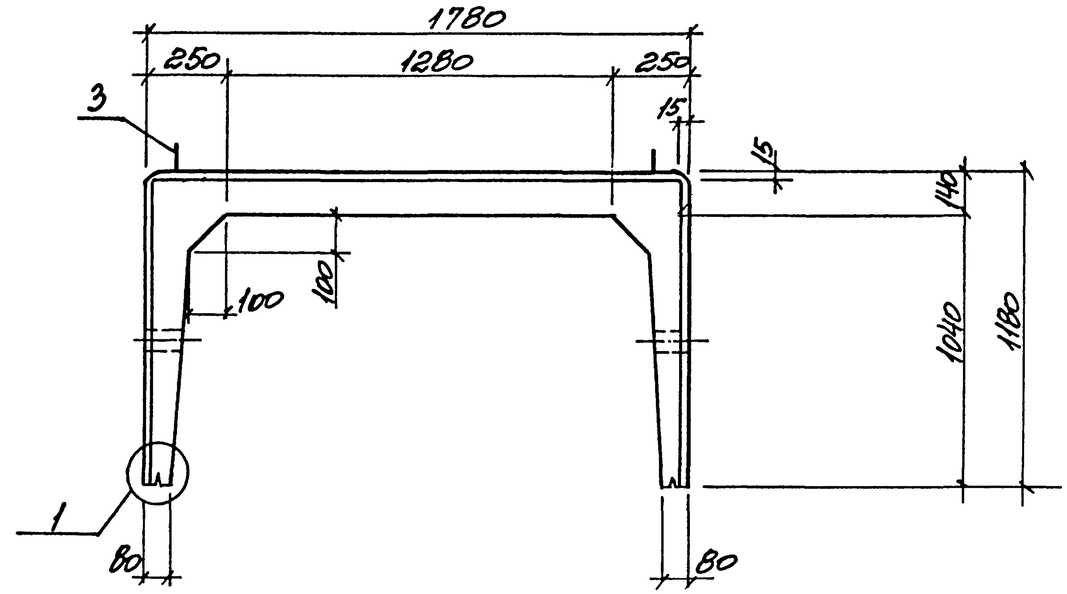

1-1

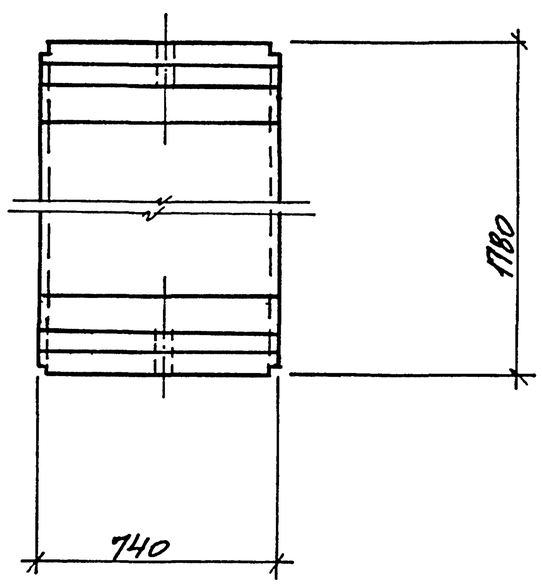

3-3

СХЕМА АРМИРОВАНИЯ

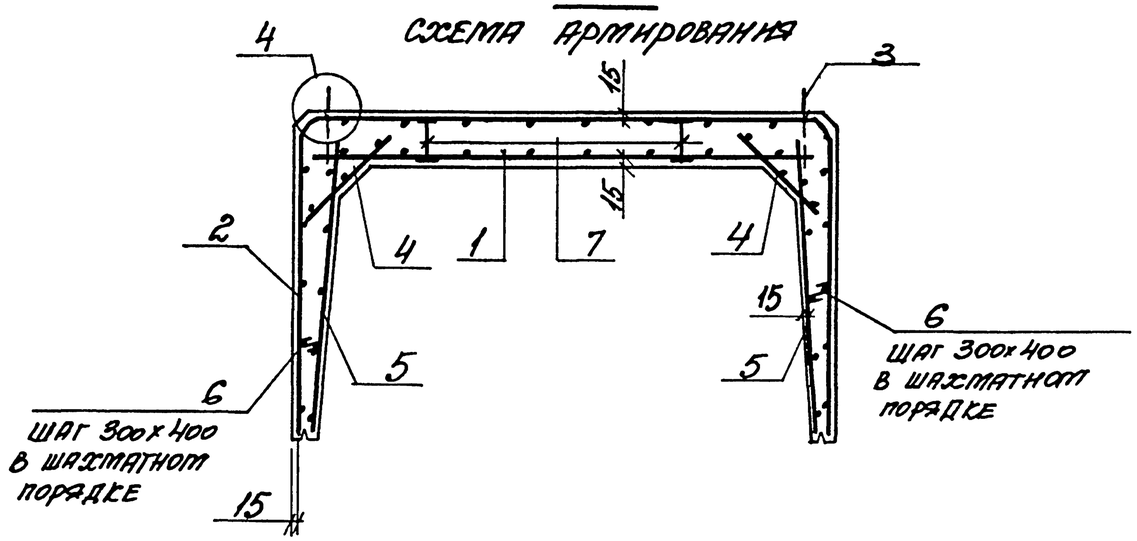

1. Спецификацию см. на листе 2
2. Узлы см. докум. -50
3. Схему установки фиксаторов поз. 7 см. докум. -51

Нач. отд.	Аранович		3.006.1-8.1-1-38	
Н. контр.	Чумакова			
Гл. спец.	Коротецкий			
Зав. гр.	Чумакова		Лоток ЛК 75.180.120-1... ЛК 75.180.120-12	Стадия Р · Лист 1 · Листов 2
Вед. инж.	Чумакова			Харьковский промстройниипроект
Провер.	Чумакова			
Разраб.	Минаева			

Инв. № подл. | Подпись и дата | Взам. инв. №

Формат А3

Марка лотка	Поз.	Наименование	Кол.	Обозначение документа	Масса лотка, т
ЛК75.180.120-1	1	Сетка С12-14	1	3.006.1-8.2-1-72	0,95
	2	С13-55	1	-107	
	3	Петля УП1-4	2	1.400-9.в.1	
	4	Сетка С18-2	2	3.006.1-8.2-1-128	
	5	С16-2	2	-125	
	6	Стержень арматурный СТ2	16	-130	
	7	Фиксатор Ф7	4	-130	
	8	Бетон класса В15, м3	0,38		
ЛК75.180.120-2		поз.2...4,6...8 по ЛК75.180.120-1			
	1	Сетка С2-42	1	3.006.1-8.4-1-	
	5	С16-3	2	2-1-125	
ЛК75.180.120-3		поз.2...4,6...8 по ЛК75.180.120-1			
	1	Сетка С2-43	1	3.006.1-8.4-1-10	
	5	С16-3	2	2-1-125	
ЛК75.180.120-4		поз.2...4;6;7 по ЛК75.180.120-1			
	1	Сетка С12-15	1	3.006.1-8.2-1-72	
	5	С16-3	2	-125	
	8	Бетон класса В20, м³	0,38		
ЛК75.180.120-5		поз.3,4,6...8 по ЛК75.180.120-1			
	1	Сетка С12-14	1	3.006.1-8.2-1-72	
	2	С13-56	1	-107	
	5	С16-5	2	-126	
ЛК75.180.120-6		поз.3,4,6...8 по ЛК75.180.120-1			
	1	Сетка С2-42	1	3.006.1-8.4-1-10	
	2	С13-56	1	2-1-107	
	5	С16-5	2	-126	

Марка лотка	Поз.	Наименование	Кол.	Обозначение документа	Масса лотка, т
ЛК75.180.120-7		поз.3,4,6...8 по ЛК75.180.120-1			0,95
	1	Сетка С2-43	1	3.006.1-8.4-1-10	
	2	С13-56	1	2-1-107	
	5	С16-5	2	-126	
ЛК75.180.120-8		поз.3,4,6...8 по ЛК75.180.120-1			
	1	Сетка С12-15	1	3.006.1-8.2-1-72	
	2	С13-56	1	-107	
	5	С16-5	2	-126	
ЛК75.180.120-9		поз.3,4,6...8 по ЛК75.180.120-1			
	1	Сетка С12-16	1	3.006.1-8.2-1-72	
	2	С13-56	1	-107	
	5	С16-5	2	-126	
ЛК75.180.120-10		поз.1,3...8 по ЛК75.180.120-1			
	2	Сетка С13-56	1	3.006.1-8.2-1-107	
ЛК75.180.120-11		поз.1,3...6,8 по ЛК75.180.120-1			
	2	Сетка С13-57	1	3.006.1-8.2-1-108	
	7	Фиксатор Ф6	4	-130	
ЛК75.180.120-12		поз.1,3-6 по ЛК75.180.120-1			
	2	Сетка С13-58	1	3.006.1-8.2-1-108	
	7	Фиксатор Ф6	4	-130	
	8	Бетон класса В20, м³	0,38		

Инв.№ подл. | Подпись и дата | Взам. инв.№

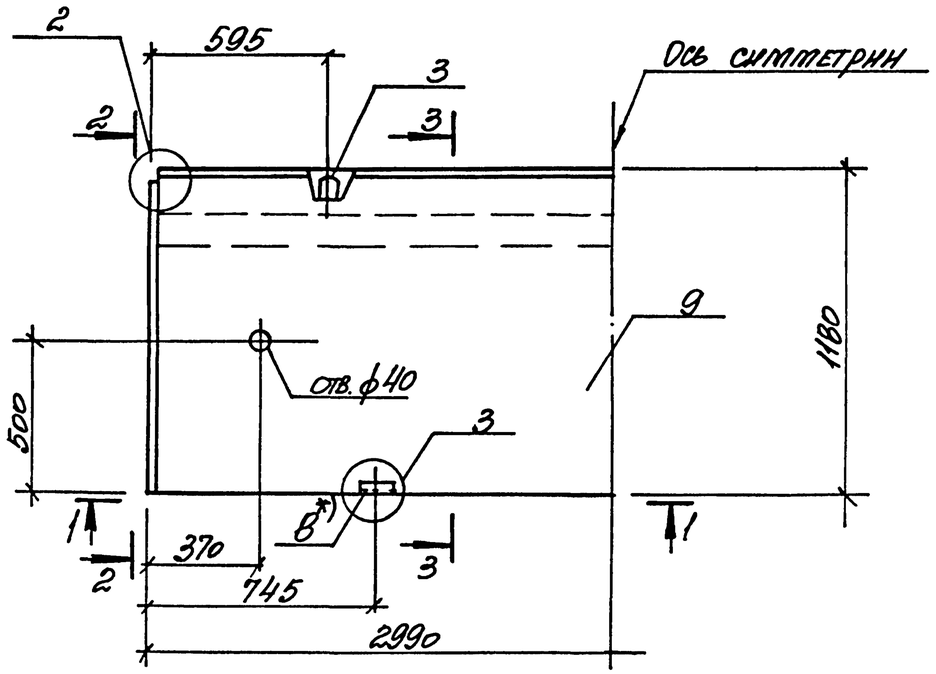

2-2

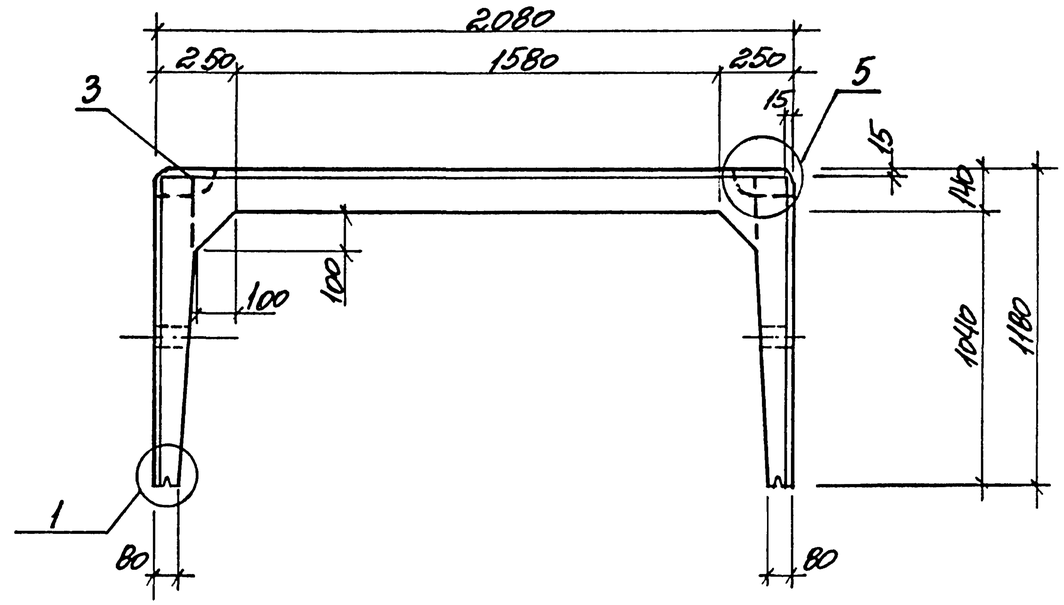

1-1

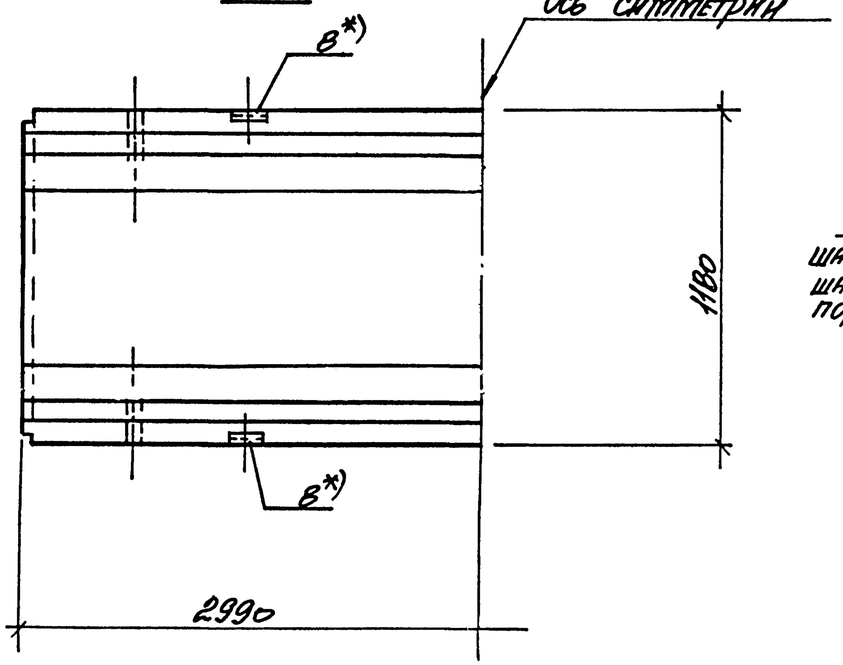

3-3

Схема армирования

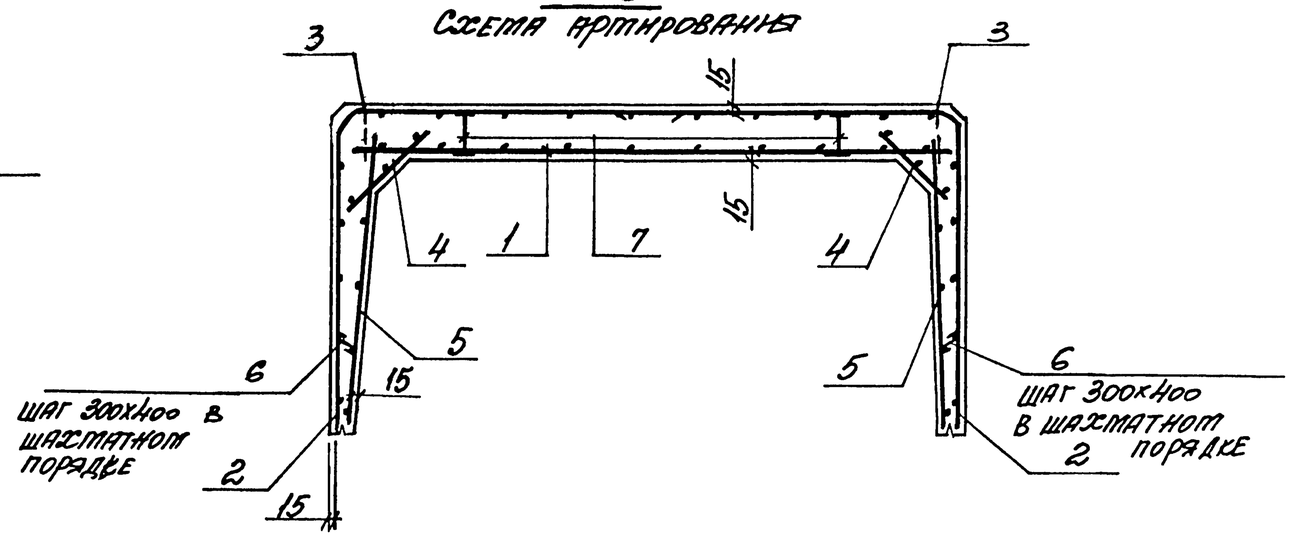

1. Спецификацию лотков см. на листе 2
2. Узлы см. докум. -50
3. Схему установки фиксаторов поз. 7 см. докум. -51
4. *) Поз. 8 только для лотков марки с индексом „а".

Нач. отд.	Аранович		3.006.1-8.1-1-39	
Н. контр.	Чумакова			
Гл. спец.	Коротецкий			
Зав. гр.	Чумакова		Лоток ЛК300.210.120-1... ЛК300.210.120-5; ЛК300.210.120-10...ЛК300.210.120-12; ЛК300.210.120-5а...ЛК300.210.120-9а	Стадия Р / Лист 1 / Листов 2
Вед. инж.	Чумакова			Харьковский Промстройниипроект
Провер.	Чумакова			
Разраб.	Минаева			

Инв. № подл. | Подпись и дата | Взам. инв. №

Формат А3

Марка лотка	Поз.	Наименование	Кол.	Обозначение документа	Масса лотка, т
ЛК300.210.120-1	1	Сетка С7-30	1	3.006.1-8.2-1-10	
	2	С9-5	2	-51	
	3	Петля УП1-8	4	1.400-9 в.1	
	4	Сетка С17-2	2	3.006.1-8.2-1-127	
	5	С11-2	2	-66	
	6	Стержень арматурный Ст2	60	-130	
	7	Фиксатор Ф7	10	-130	
	9	Бетон класса В15, м³	1,64		
ЛК300.210.120-2		Поз. 2...7,9 по ЛК300.210.120-1			
	1	Сетка С7-31	1	3.006.1-8.2-1-10	
ЛК300.210.120-3		Поз. 2...4,6,7,9 по ЛК300.210.120-1			
	1	Сетка С7-32	1	3.006.1-8.2-1-11	
	2	С11-3	2	-66	
ЛК300.210.120-4		Поз. 3,4,6,7 по ЛК300.210.120-1			
	1	Сетка С7-33	1	3.006.1-8.2-1-10	4,10
	2	С9-6	2	-51	
	5	С11-3	2	-66	
	9	Бетон класса В20, м³	1,64		
ЛК300.210.120-5		Поз. 3,4,6,7 по ЛК300.210.120-1			
	1	Сетка С7-34	1	3.006.1-8.2-1-10	
	2	С9-6	2	-51	
	5	С11-3	2	-66	
	9	Бетон класса В25, м³	1,64		
ЛК300.210.120-5а		Поз. 3,4,6,7 по ЛК300.210.120-1			
	1	Сетка С7-34	1	3.006.1-8.2-1-10	
	2	С9-6	2	-51	
	5	С11-3	2	-66	
	8	Изделие закладное М1	4	-132	
	9	Бетон класса В25, м³	1,64		
ЛК300.210.120-6а		Поз. 1,3,4,6,7,9 по ЛК300.210.120-1			
	2	Сетка С9-6	2	3.006.1-8.2-1-51	
ЛК300.210.120-6а	5	Сетка С11-5	2	3.006.1-8.2-1-67	
	8	Изделие закладное М1	4	-132	
ЛК300.210.120-7а		Поз. 3,4,6,7,9 по ЛК300.210.120-1			
	1	Сетка С7-31	1	3.006.1-8.2-1-10	
	2	С9-6	2	-51	
	5	С11-5	2	-67	
	8	Изделие закладное М1	4	-132	
ЛК300.210.120-8а		Поз. 3,4,6,7,9 по ЛК300.210.120-1			
	1	Сетка С7-32	1	3.006.1-8.2-1-11	
	2	С9-6	2	-51	
	5	С11-5	2	-67	
	8	Изделие закладное М1	4	-132	4,10
ЛК300.210.120-9а		Поз. 3,4,6,7,9 по ЛК300.210.120-1			
	1	Сетка С7-33	1	3.006.1-8.2-1-10	
	2	С9-6	2	-51	
	5	С11-5	2	-67	
	8	Изделие закладное М1	4	-132	
ЛК300.210.120-10		Поз. 1,3...7,9 по ЛК300.210.120-1			
	2	Сетка С9-6	2	3.006.1-8.2-1-51	
ЛК300.210.120-11		Поз. 3...6,9 по ЛК300.210.120-1			
	1	Сетка С7-31	1	3.006.1-8.2-1-10	
	2	С9-7	2	-52	
	7	Фиксатор Ф6	10	-130	
ЛК300.210.120-12		Поз. 3...6 по ЛК300.210.120-1			
	1	Сетка С7-33	1	3.006.1-8.2-1-10	
	2	С9-8	2	-52	
	7	Фиксатор Ф6	10	-130	
	9	Бетон класса В25, м³	1,64		

Инв. № подл. | Подпись и дата | Взам. инв. №

3.006.1-8.1-1-39

Лист 2

Формат А3

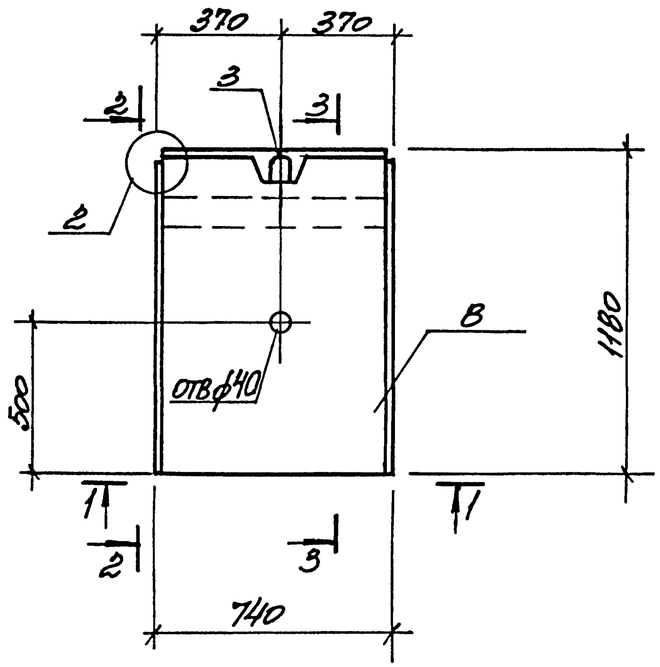

2-2

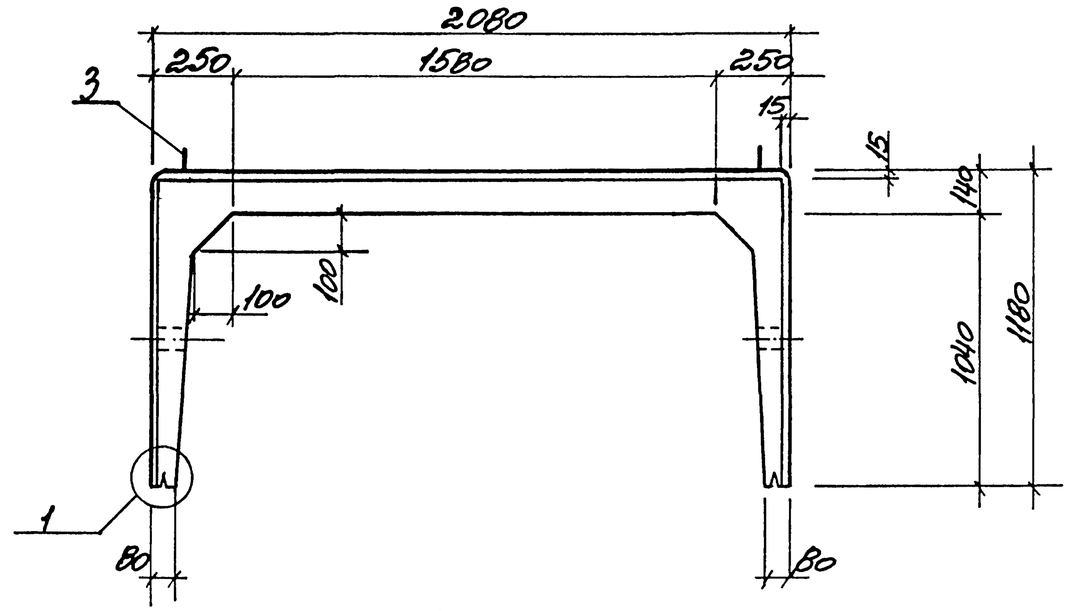

3-3

СХЕМА АРМИРОВАНИЯ

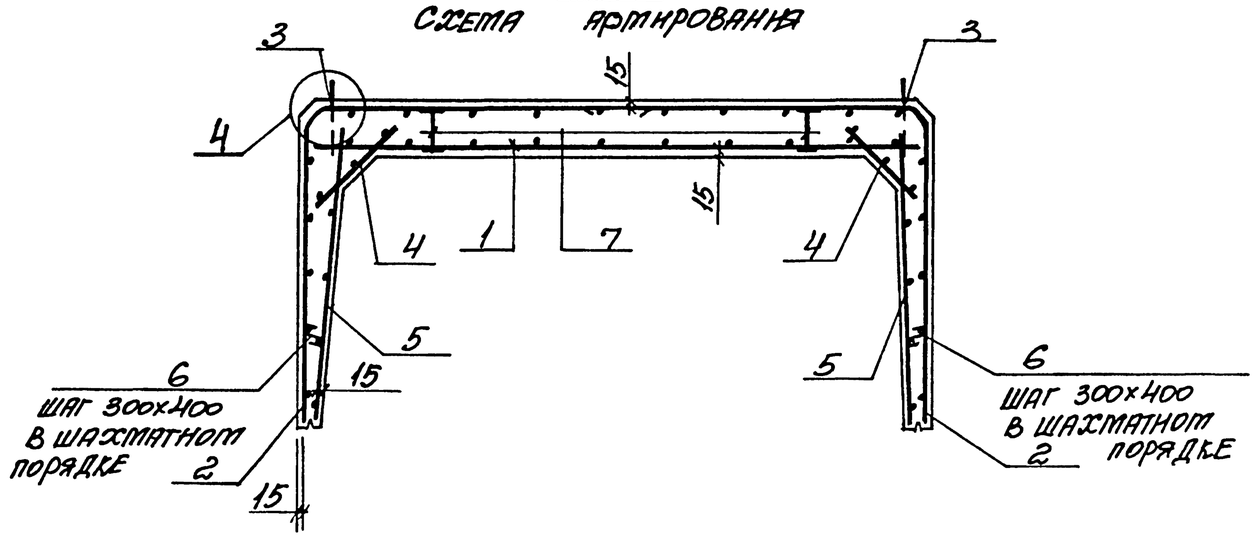

1-1

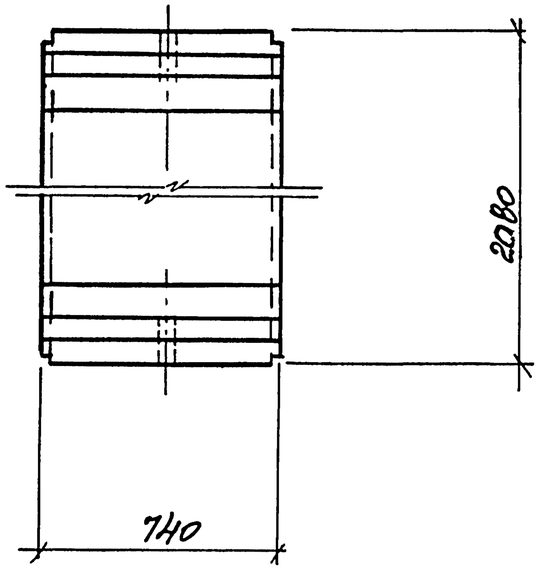

1. Спецификацию лотков см. лист 2
2. Узлы см. докум.-50
3. Схему установки фиксаторов поз.7 см. докум.-51

Нач.отд.	Арянович			3.006.1-8.1-1-40
Н. контр.	Чумакова			
Гл. спец.	Коротецкий			Лоток ЛК75.210.120-1... ЛК75.210.120-12
Зав. гр.	Чумакова			Стадия Р · Лист 1 · Листов 2
Вед. инж.	Чумакова			
Провер.	Чумакова			Харьковский Промстройниипроект
Разраб.	Минаева			

Инв.№ подл. | Подпись и дата | Взам. инв.№

Формат А3

Марка лотка	Поз.	Наименование	Кол.	Обозначение документа	Масса лотка, т
ЛК75.210.120-1	1	Сетка С12-19	1	3.006.1-8.2-1-73	1.03
	2	С14-5	2	-111	
	3	Петля УП1-4	2	1.400-9. 6.1	
	4	Сетка С18-2	2	3.006.1-8. 2-1-128	
	5	С16-2	2	-125	
	6	Стержень арматурный Ст 2	16	-130	
	7	Фиксатор Ф7	4	-130	
	8	Бетон класса В15, $м^3$	0,41		
ЛК75.210.120-2		поз. 2...8 по ЛК75.210.120-1			
	1	Сетка С2-51	1	3.006.1-8. 4-1-12	
ЛК75.210.120-3		поз. 2...4,6...8 по ЛК75.210.120-1			
	1	Сетка С12-20	1	3.006.1-8. 2-1-74	
	5	С16-3	2	-125	
ЛК75.210.120-4		поз. 3,4,6...7 по ЛК75.210.120-1			
	1	Сетка С12-21	1	3.006.1-8. 2-1-73	
	2	С14-6	2	-116	
	5	С16-3	2	-125	
	8	Бетон класса В20, $м^3$	0,41		
ЛК75.210.120-5		поз. 3,4,6...7 по ЛК75.210.120-1			
	1	Сетка С12-22	1	3.006.1-8 2-1-73	
	2	С14-6	2	-111	
	5	С16-3	2	-125	
	8	Бетон класса В25, $м^3$	0,41		
ЛК75.210.120-6		поз. 1,3,4,6...8 по ЛК75.210.120-1			
	2	Сетка С14-6	2	3.006.1-8 2-1-111	
	5	С16-5	2	-126	

Марка лотка	Поз.	Наименование	Кол.	Обозначение документа	Масса лотка, т
		поз. 3,4,6...8 по ЛК75.210.120-1			
ЛК75.210.120-7	1	Сетка С2-51	1	3.006.1-8 4-1-12	
	2	С14-6	2	2-1-111	
	5	С16-5	2	-126	
		поз. 3,4,6...8 по ЛК75.210.120-1			
ЛК75.210.120-8	1	Сетка С12-20	1	3.006.1-8. 2-1-74	
	2	С14-6	2	-111	
	5	С16-5	2	-126	
		поз. 3,4,6...8 по ЛК75.210.120-1			
ЛК75.210.120-9	1	Сетка С12-21	1	3.006.1-8. 2-1-73	
	2	С14-6	2	-111	
	5	С16-5	2	-126	1.03
ЛК75.210.120-10		поз. 1,3...8, по ЛК75.210.120-1			
	2	Сетка С14-6	2	3.006.1-8. 2-1-111	
		поз. 3...6,8 по ЛК75.210.120-1			
ЛК75.210.120-11	1	Сетка С2-51	1	3.006.1-8. 4-1-12	
	2	С14-6	2	2-1-111	
	7	Фиксатор Ф6	4	-130	
		поз. 3...6 по ЛК75.210.120-1			
	1	Сетка С12-21	1	3.006.1-8. 2-1-73	
ЛК75.210.120-12	2	С14-8	2	-112	
	7	Фиксатор Ф6	4	-130	
	8	Бетон класса В25, $м^3$	0,41		

Взам. инв. №

Подпись и дата

Инв. № подл.

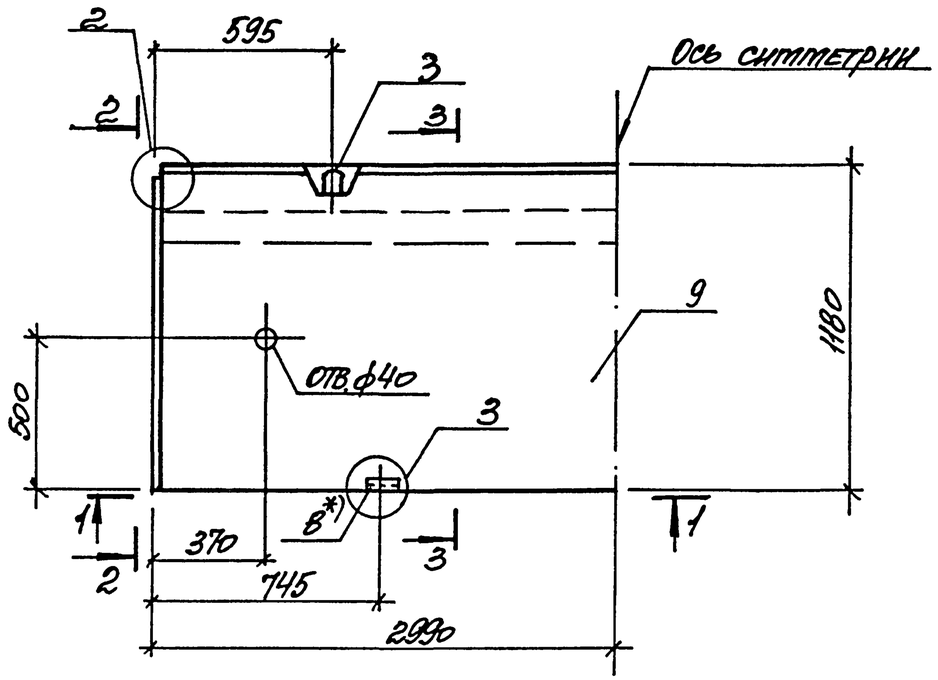

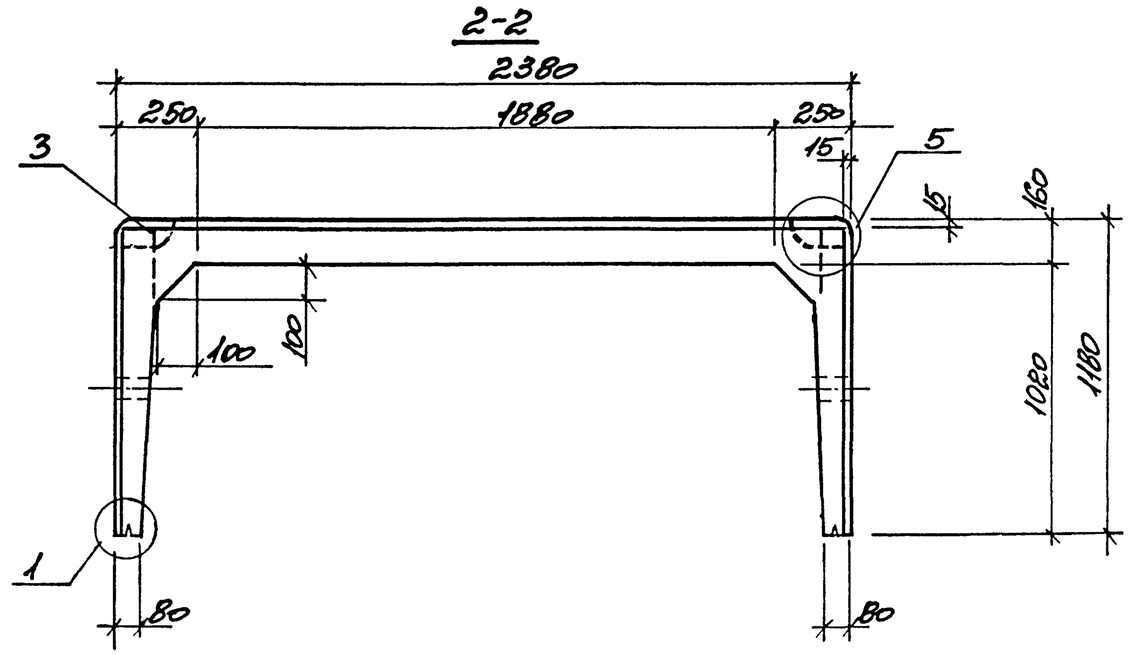

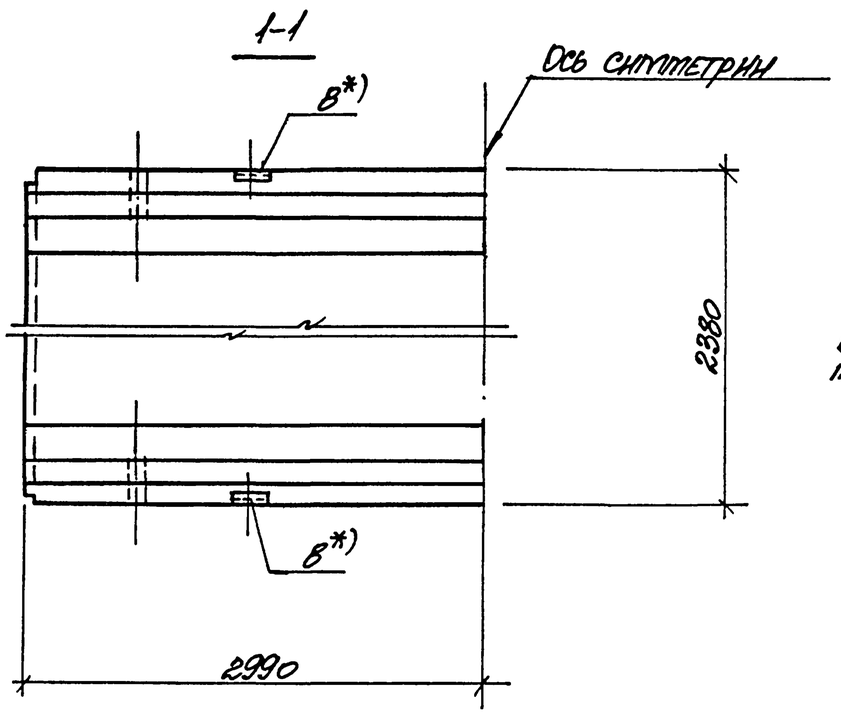

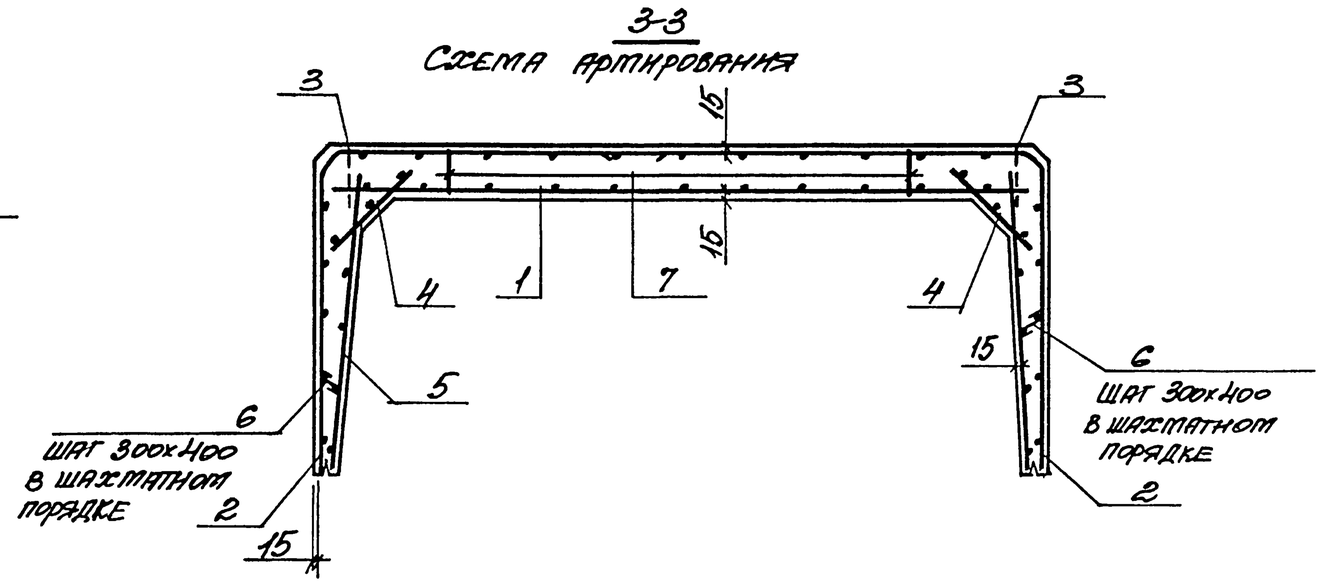

1. Спецификацию лотков см. на листе 2
2. Узлы см. докум. - 50
3. Схему установки фиксаторов поз. 7 см. докум. - 51
4.*) Поз. 8 только для лотков марки с индексом „а".

Нач. отд.	Агранович		3.006.1-8.1-1-41	
Н. контр.	Чумакова			
Гл. спец.	Сфотецкий		Лоток ЛК300.240.120-1... ЛК300.240.120-5; ЛК300.240.120-10; ЛК300.240.120-6а...ЛК300.240.120-9а	Стадия Р, Лист 1, Листов 2
Зав. гр.	Чумакова			Харьковский Промстройниипроект
Вед. инж.	Чумакова			
Провер.	Чумакова			
Разраб.	Минаева			

Инв. № подл. | Подпись и дата | Взам. инв. №

Формат А3

Марка лотка	Поз.	Наименование	Кол.	Обозначение документа	Масса лотка, т
ЛК300.240.120-1	1	Сетка С7-38	1	3.006.1-8. 2-1-13	4,73
	2	С9-9	2	-53	
	3	Петля УП1-10	4	1.400-9 в.1	
	4	Сетка С17-2	2	3.006.1-8 2-1-127	
	5	С11-2	2	-66	
	6	Стержень арматурный СТ2	60	-130	
	7	Фиксатор Ф9	10	-130	
	9	Бетон класса В15, м³	1,89		
ЛК300.240.120-2		поз.2...7,9 по ЛК300.240.120-1			
	1	Сетка С3-50	1	3.006.1-8. 4-1-33	
ЛК300.240.120-3		поз.2...7,9 по ЛК300.240.120-1			
	1	Сетка С7-39	1	3.006. 1-8. 2-1-13	
ЛК300.240.120-4		поз.3...6 по ЛК300.240.120-1			
	1	Сетка С7-40	1	3.006. 1-8. 2-1-13	
	2	С9-10	2	-53	
	7	Фиксатор Ф8	10	-130	
	9	Бетон класса В20, м³	1,89		
ЛК300.240.120-5		поз.4...6 по ЛК300.240.120-1			
	1	Сетка С7-41	1	3.006.1-8. 2-1-13	
	2	С9-10	2	-53	
	3	Петля УП1-9	4	1.400-9 в.1	
	7	Фиксатор Ф8	10	3.006.1-8.2-1-130	
	9	Бетон класса В25, м³	1,89		
ЛК300.240.120-6а		поз.1...4,6,7,9 по ЛК300.240.120-1			
	5	Сетка С11-5	2	3.006.1-8.2-1-67	
	8	Изделие закладное М1	4	-132	

Марка лотка	Поз.	Наименование	Кол.	Обозначение документа	Масса лотка, т
ЛК300.240.120-7а		поз.2...4,6,7,9 по ЛК300.240.120-1			4,73
	1	Сетка С3-50	1	3.006.1-8. 4-1-33	
	5	С11-5	2	2-1-67	
	8	Изделие закладное М1	4	-130	
ЛК300.240.120-8а		поз.2...4,6,7,9 по ЛК300.240.120-1			
	1	Сетка С7-39	1	3.006 1-8. 2-1-13	
	5	С11-5	2	-67	
	8	Изделие закладное М1	4	-130	
ЛК300.240.120-9а		поз.4,6, по ЛК300.240.120-1			
	1	Сетка С7-39	1	3.006.1-8. 2-1-13	
	2	С9-10	2	-53	
	3	Петля УП1-9	4	1.400-9 в.1	
	5	Сетка С11-5	2	3.006.1-8. 2-1-67	
	8	Изделие закладное М1	4	-132	
	7	Фиксатор Ф8	10	3.006.1-8.2-1-130	
	9	Бетон класса В22,5, м³	1,89		
ЛК300.240.120-10		поз.3...6,9 по ЛК300.240.120-1			
	1	Сетка С7-41	1	3.006.1-8. 2-1-2	
	2	С9-10	2	-53	
	7	Фиксатор Ф8	10	-130	

Инв. № подл. | Подпись и дата | Взам. инв. №

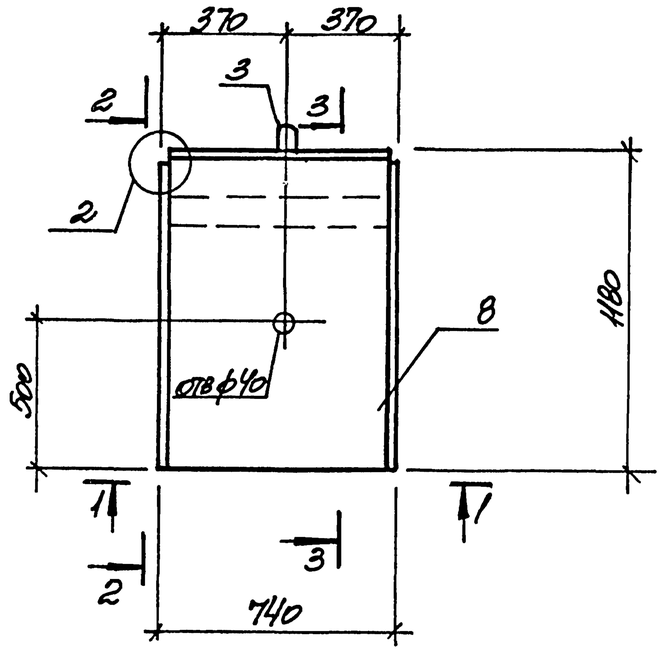

2-2

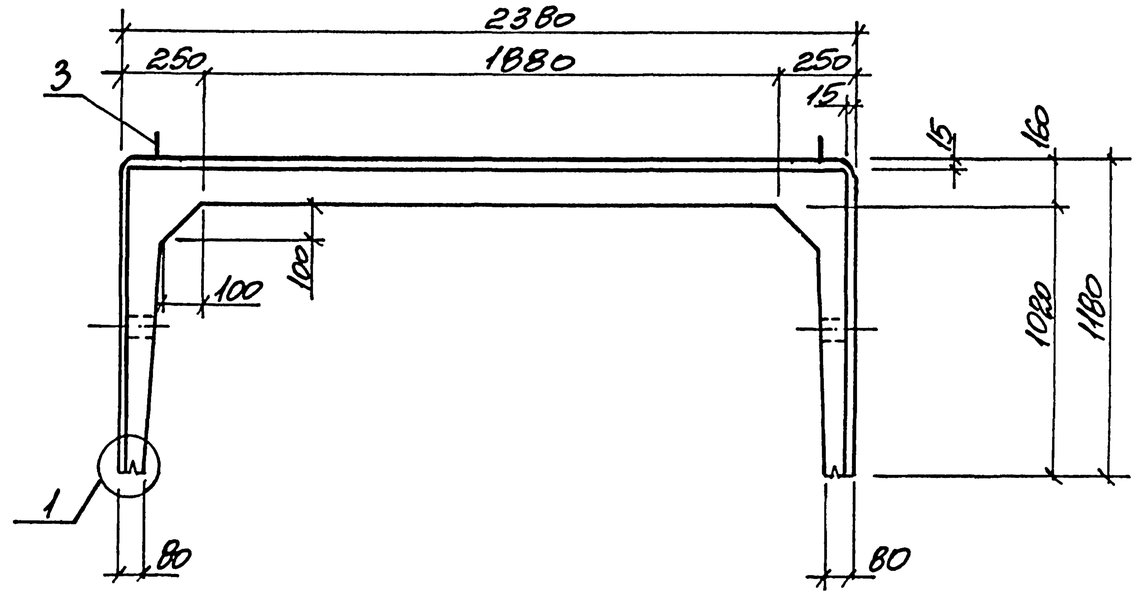

3-3

Схема армирования

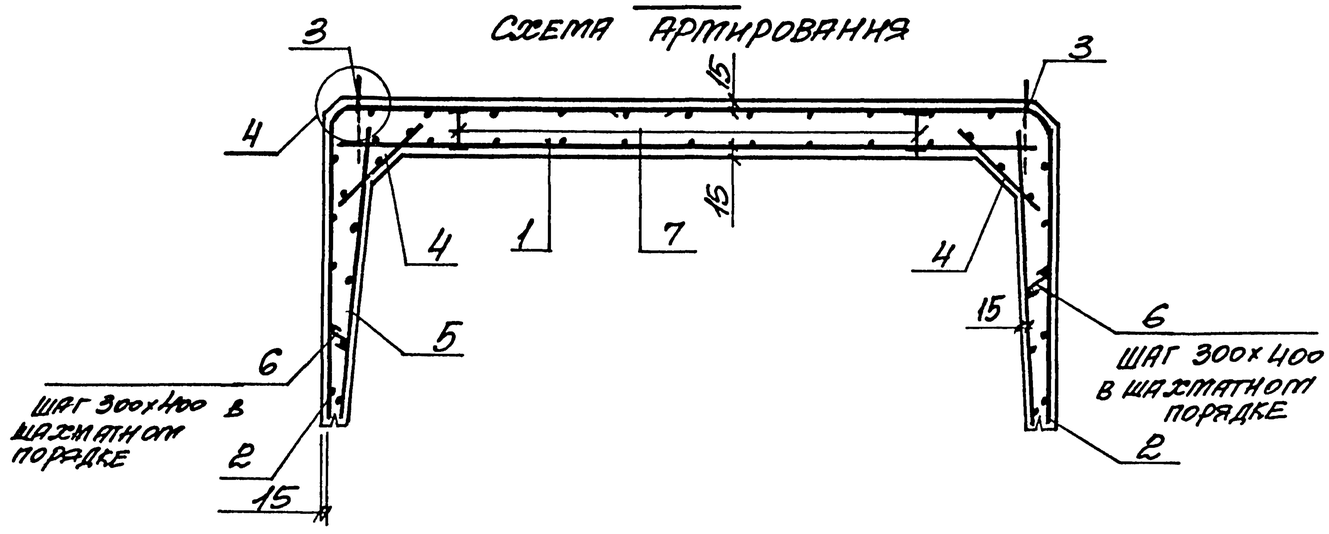

1-1

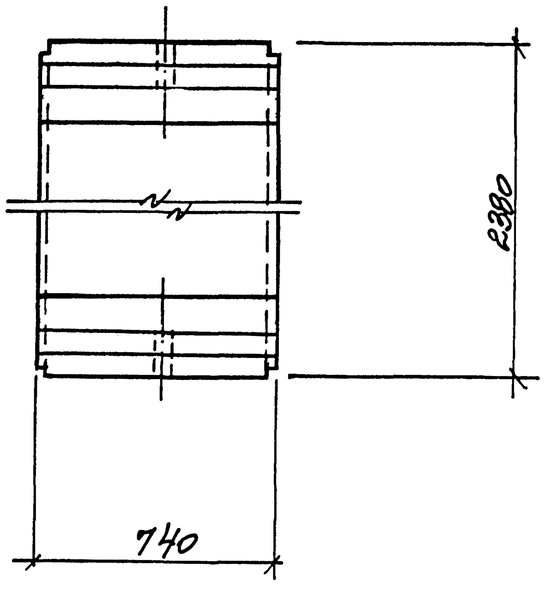

1. Спецификацию лотков см. на листе 2.
2. Узлы см. докум. - 50
3. Схему установки фиксаторов поз. 7 см. докум. -51

Нач. отд.	Аранович			3.006.1-8.1-1-42			
Н. контр.	Чумакова						
Гл. спец.	Коротецкий						
Зав. гр.	Чумакова			Лоток ЛК 75.240.120-1... ЛК 75.240.120-10	Стадия	Лист	Листов
Вед. инж.	Чумакова				Р	1	2
Провер.	Чумакова				Харьковский Промстройниипроект		
Разраб.	Минаева						

Инв. № подл. | Подпись и дата | Взам. инв. №

Ц 00015-01 73

Формат А3

Марка лотка	Поз.	Наименование	Кол.	Обозначение документа	Масса лотка, т
ЛК75.240.120-1	1	Сетка С2-57	1	3.006.1-8.4-1-14	1,18
	2	С14-9	2	2-1-113	
	3	Петля УП1-4	2	1.400-9 в.1	
	4	Сетка С17-2	2	3.006.1-8.2-1-127	
	5	С16-2	2	-125	
	6	Стержень арматурный Ст2	16	-130	
	7	Фиксатор Ф9	4	-130	
	8	Бетон класса В15, м³	0,47		
ЛК75.240.120-2		поз.2...8 по ЛК75.240.120-1			
	1	Сетка С2-58	1	3.006.1-8.4-1-14	
ЛК75.240.120-3		поз.2...8 по ЛК75.240.120-1			
	1	Сетка С2-63	1	3.006.1-8.4-1-14	
ЛК75.240.120-4		поз.3...6 по ЛК75.240.120-1			
	1	Сетка С12-25	1	3.006.1-8.2-1-75	
	2	С14-10	2	-113	
	7	Фиксатор Ф8	4	-130	
	8	Бетон класса В20, м³	0,47		
ЛК75.240.120-5		поз.4...6 по ЛК75.240.120-1			
	1	Сетка С12-26	1	3.006.1-8.2-1-75	
	2	С14-10	2	-113	
	3	Петля УП1-3	2	1.400-9 в.1	
	7	Фиксатор Ф8	4	3.006.1-8.2-1-130	
	8	Бетон класса В25 м³	0,47		

Марка лотка	Поз.	Наименование	Кол.	Обозначение документа	Масса лотка, т
ЛК75.240.120-6		поз.1...4,6...8 по ЛК75.240.120-1			1,18
	5	Сетка С16-5	2	3.006.1-8.2-1-126	
ЛК75.240.120-7		поз.2...4,6...8 по ЛК75.240.120-1			
	1	Сетка С2-58	1	3.006.1-8.4-1-14	
	5	С16-5	2	2-1-126	
ЛК75.240.120-8		поз.2...4,6...8 по ЛК75.240.120-1			
	1	Сетка С2-63	1	3.006.1-8.4-1-14	
	5	С16-5	2	2-1-126	
ЛК75.240.120-9		поз.4,6 по ЛК75.240.120-1			
	1	Сетка С2-63	1	3.006.1-8.4-1-14	
	2	С14-10	2	2-1-113	
	3	Петля УП1-3	2	1.400-9. в.1	
	5	Сетка С16-5	2	3.006.1-8.2-1-126	
	7	Фиксатор Ф8	4	-130	
	8	Бетон класса В22,5 м³	0,47		
ЛК75.240.120-10		поз.3...6,8 по ЛК75.240.120-1			
	1	Сетка С2-26	1	3.006.1-8.4-1-7	
	2	С14-10	2	2-1-113	
	7	Фиксатор Ф8	4	-130	

Инв.№ подл. | Подпись и дата | Взам.инв.№

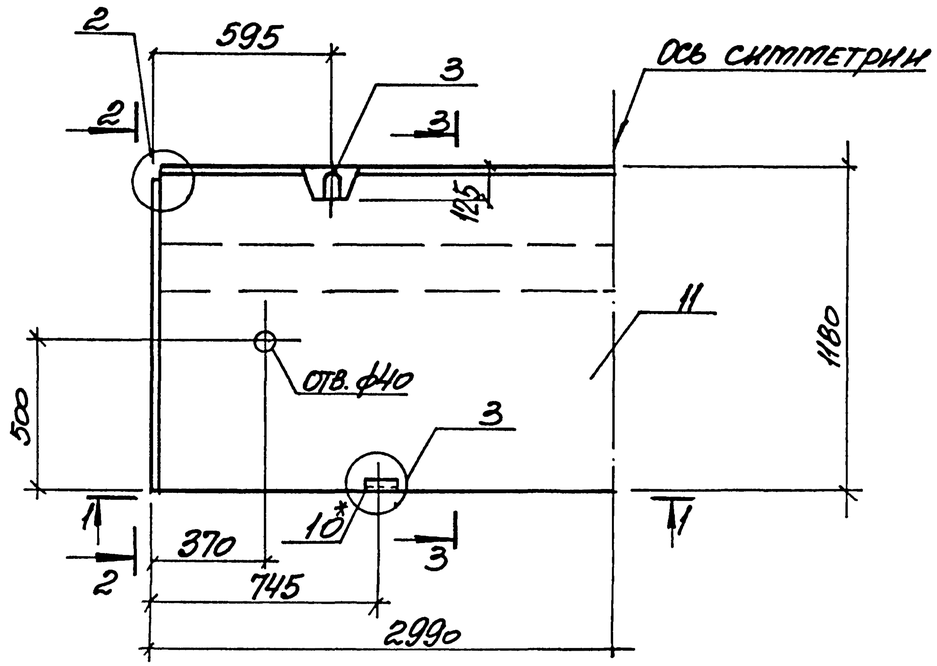

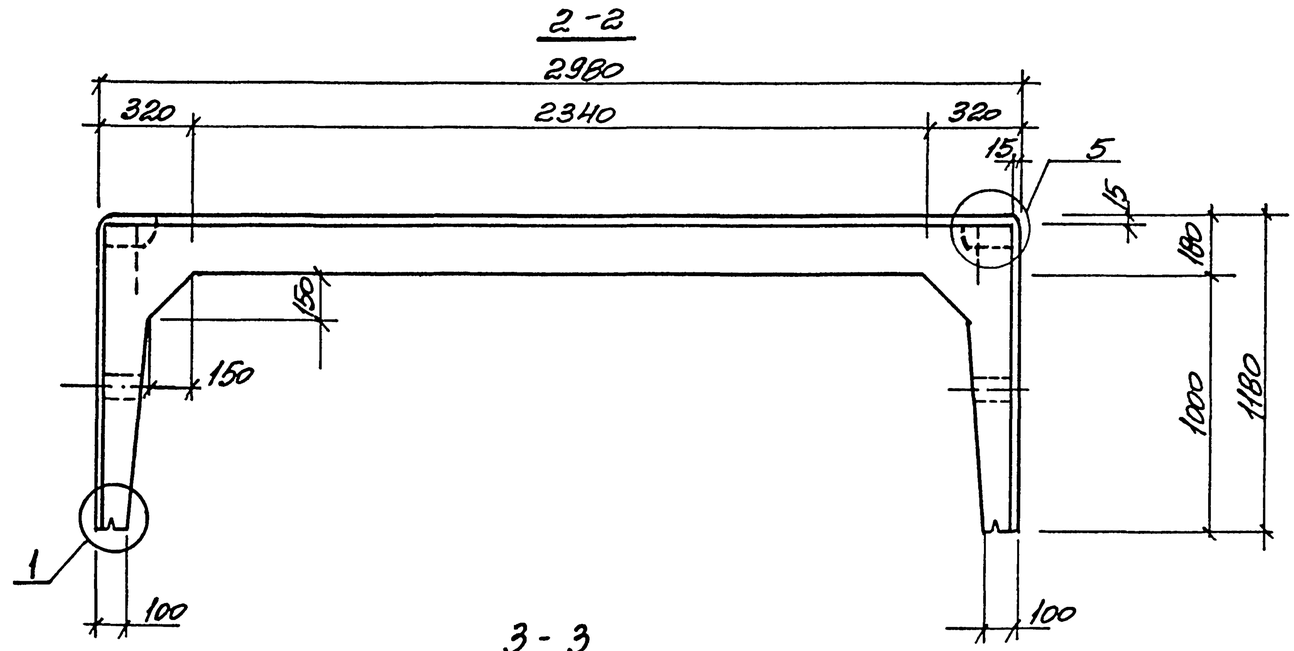

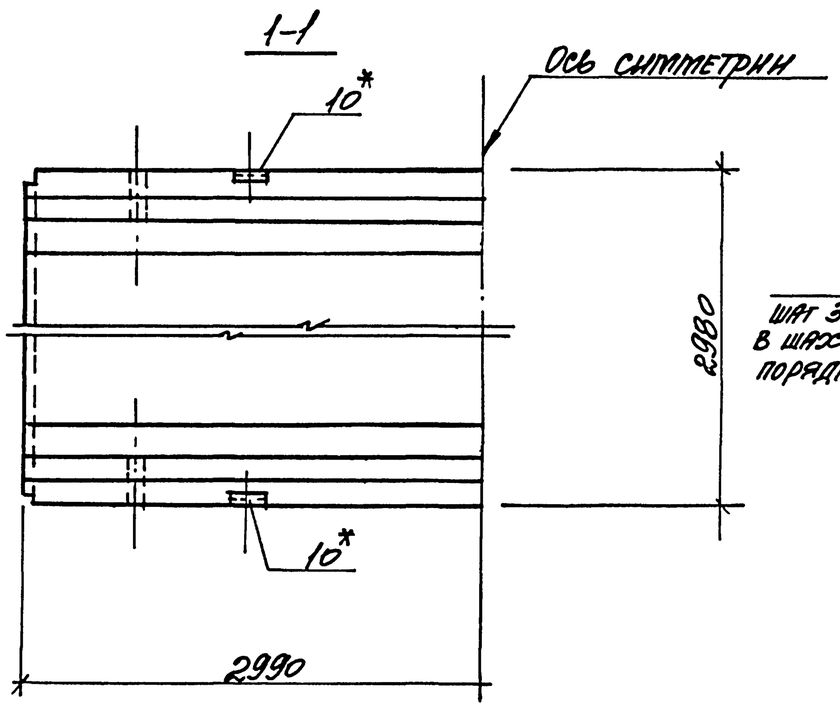

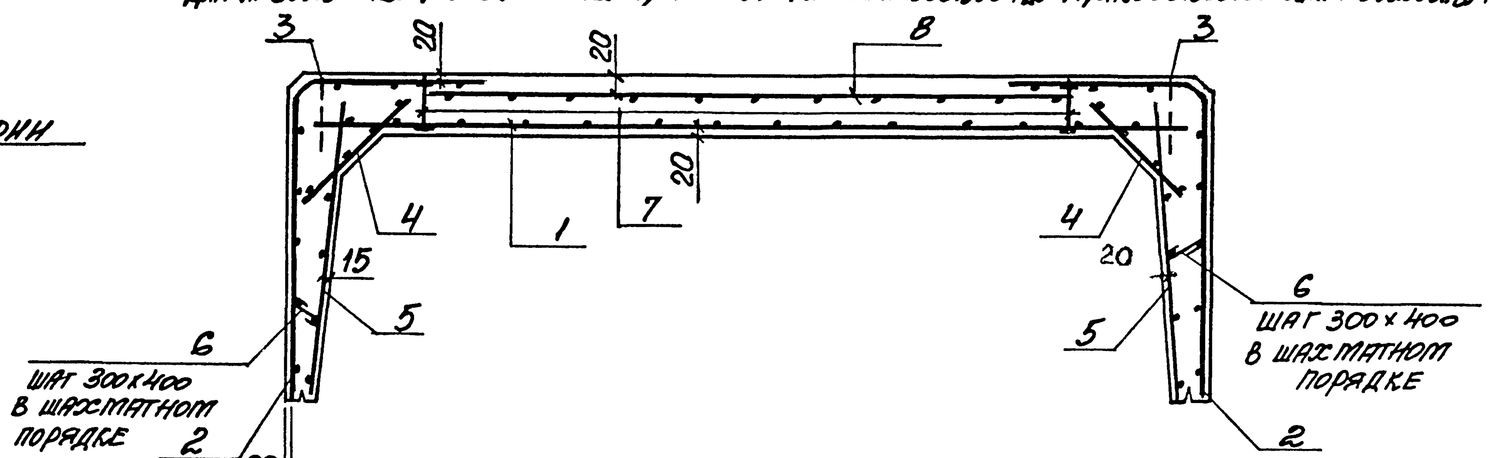

Схема армирования

Для ЛК300.300.120-1...ЛК300.300.120-6, ЛК300.300.120-12...ЛК300.300.120-14, ЛК300.300.120-8а...ЛК300.300.120-11а

*) Поз 10 только для лотков марки с индексом „а"

1. Спецификацию лотков см. на листах 2, 3.
2. Узлы см. докум. – 50.
3. Схему установки фиксаторов поз. 7 см. докум. – 51

Нач. отд.	Аранович		3.006.1-8.1-1-43	
Н. контр.	Чумакова			
Гл. спец.	Коротецкий			
Зав. гр.	Чумакова		Лоток	Стадия: Р; Лист: 1; Листов: 3
Вед. инж.	Чумакова			
Провер.	Хвостик		ЛК300.300.120-1...ЛК300.300.120-7; ЛК300.300.120-12...ЛК300.300.120-15; ЛК300.300.120-8а...ЛК300.300.120-11а.	Харьковский Промстройниипроект
Разраб.	Минаева			

Взам. инв. № | Подпись и дата | Инв. № подл.

Формат А3

3-3

Схема армирования лк 300.300.120-7; лк300.300.120-15

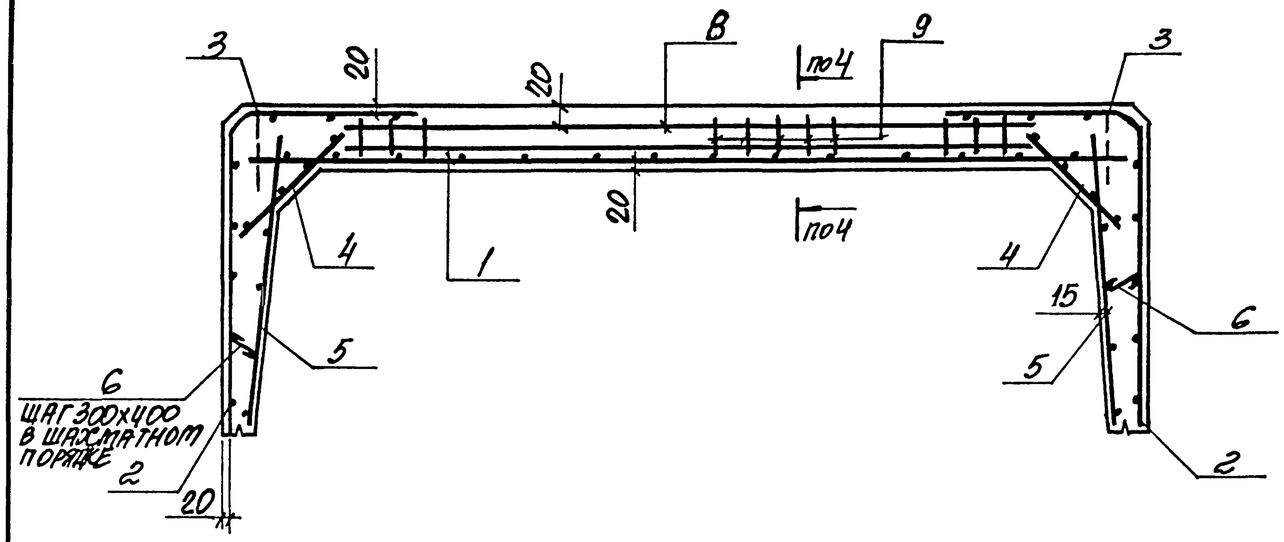

Марка лотка	Поз.	Наименование	Кол.	Обозначение документа	Масса лотка, т
	1	Сетка С7-42	1	3.006.1-8.2-1-14	
	2	С9-11	2	-54	
	3	Петля УП1-12	4	1.400-9 в.1	
	4	Сетка С17-3	2	3.006.1-8.2-1-127	
	5	С11-2	2	-66	
ЛК300300.120-1	6	Стержень арматурный Ст	60	-130	
	7	Фиксатор Ф12	10	-130	
	8	Сетка С10-1	1	-62	6,28
	11	Бетон класса В15, м³	2,51		
		поз 1...8, 11 по ЛК300.300.120-1			
ЛК300.300.120-1а	10	Изделие закладное М2	4	3.006.1-8.2-1-132	
		поз.2...8, 11 по ЛК300.300.120-1			
ЛК300300.120-2	1	Сетка С3-60	1	3.006.1-8.4-1-37	

Марка лотка	Поз.	Наименование	Кол.	Обозначение документа	Масса лотка, т
		поз. 3...6, 11 по ЛК300.300.120-1			
	1	Сетка С7-44	1	3.006.1-8.2-1-11	
ЛК300.300.120-3	2	С9-13	2	-55	
	7	Фиксатор Ф-11	10	-130	
	8	Сетка С10-2	1	-62	
		поз 3...6, 11 по ЛК300.300.120-1			
	1	Сетка С7-45	1	3.006.1-8.2-1-16	
ЛК300.300.120-4	2	С9-14	2	-55	
	7	Фиксатор Ф-11	10	-130	
	8	Сетка С10-3	1	-62	6,28
		поз. 3...6, 11 по ЛК300.300.120-1			
	1	Сетка С7-44	1	3.006.1-8.2-1-11	
ЛК300300.120-5	2	С9-12	2	-54	
	7	Фиксатор Ф-11	10	-130	
	8	Сетка С10-2	1		
		поз. 3...6 по ЛК300.300.120-1			
	1	Сетка С7-45	1	3.006.1-8.2-1-14	
ЛК300300.120-6	2	С9-13	2	-55	
	7	Фиксатор Ф 11	10	-130	
	8	Сетка С10-4	1	-63	
	11	Бетон класса В20, м³	2,51		

Сеч. 4-4 см. докум. - 48

Инв. № подл.	Подпись и дата	Взам. инв. №

3.006.1-8.1-1-43

Лист 2

Формат А3

Марка лотка	Поз.	Наименование	Кол.	Обозначение документа	Масса лотка, т
ЛК300.300.120-7		поз.4...6 по ЛК300.300.120-1			6,28
	1	Сетка С7-47	1	3.006.1-8.2-1-14	
	2	С9-14	2	-55	
	3	Петля УП1-11	4	1.400-9. в.1	
	8	Сетка С10-5	1	3.006.1-8. 2-1-63	
	9	Каркас Кр-1	15	-129	
	11	Бетон класса В25, м3	2,51		
ЛК300.300.120-8а		поз.1,3...6,11 по ЛК300.300.120-1			
	2	Сетка С9-12	2	3.006.1-8.2-1-54	
	7	Фиксатор Ф-11	10	-130	
	8	Сетка С10-3	1	-62	
	10	Изделие закладное М2	4	-132	
ЛК300.300.120-9а		поз.1,3...6,11 по ЛК300.300.120-1			
	2	Сетка С9-14	2	3.006.1-8.2-1-55	
	7	Фиксатор Ф-11	10	-130	
	8	Сетка С10-3	1	-62	
	10	Изделие закладное М2	4	-132	
ЛК300.300.120-10а		поз.4...6 по ЛК300.300.120-1			
	1	Сетка С7-43	1	3.006.1-8.2-1-14	
	2	С9-14	2	-55	
	3	Петля УП1-11	4	1.400-9 в.1	
	7	Фиксатор Ф-11	10	3.006.1-8.2-1-130	
	8	Сетка С10-3	1	-62	
	10	Изделие закладное М2	4	-132	
	11	Бетон класса В22,5 м3	2,51		

Марка лотка	Поз.	Наименование	Кол.	Обозначение документа	Масса лотка, т
ЛК300.300.120-11а		поз.4...6 по ЛК300.300.120-1			6,28
	1	Сетка С7-43	1	3.006.1-8.2-1-14	
	2	С9-15	2	-56	
	3	Петля УП1-11	4	1.400-9. в.1	
	7	Фиксатор Ф-10	10	3.006.1-8.2-1-130	
	8	Сетка С10-2	1	-62	
	10	Изделие закладное М2	4	-132	
	11	Бетон класса В25, м3	2,51		
ЛК300.300.120-12		поз.2...8,11 по ЛК300.300.120-1			
	1	Сетка С7-44	1	3.006.1-8.2-1-62	
ЛК300.300.120-13		поз.2...8,11 по ЛК300.300.120-1			
	1	Сетка С7-46	1	3.006.1-8.2-1-14	
ЛК300.300.120-14		поз.2,4...8 по ЛК300.300.120-1			
	1	Сетка С7-47	1	3.006.1-8.2-1-14	
	3	Петля УП1-11	4	1.400-9 в.1	
	11	Бетон класса В22,5 м3	2,51		
ЛК300.300.120-15		поз.4...6 по ЛК300.300.120-1			
	1	Сетка С7-48	1	3.006.1-8.2-1-15	
	2	С9-13	2	-55	
	3	Петля УП1-11	4	1.400-9 в.1	
	8	Сетка С10-2	1	3.006.1-8.2-1-62	
	9	Каркас Кр1	15	-129	
	11	Бетон класса В25, м3	2,51		

Инв. № подл. | Подпись и дата | Взам. инв. №

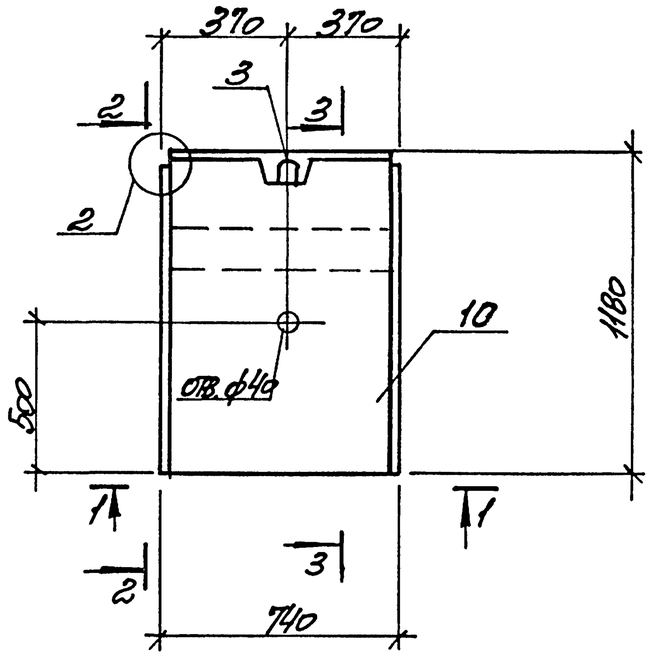

2-2

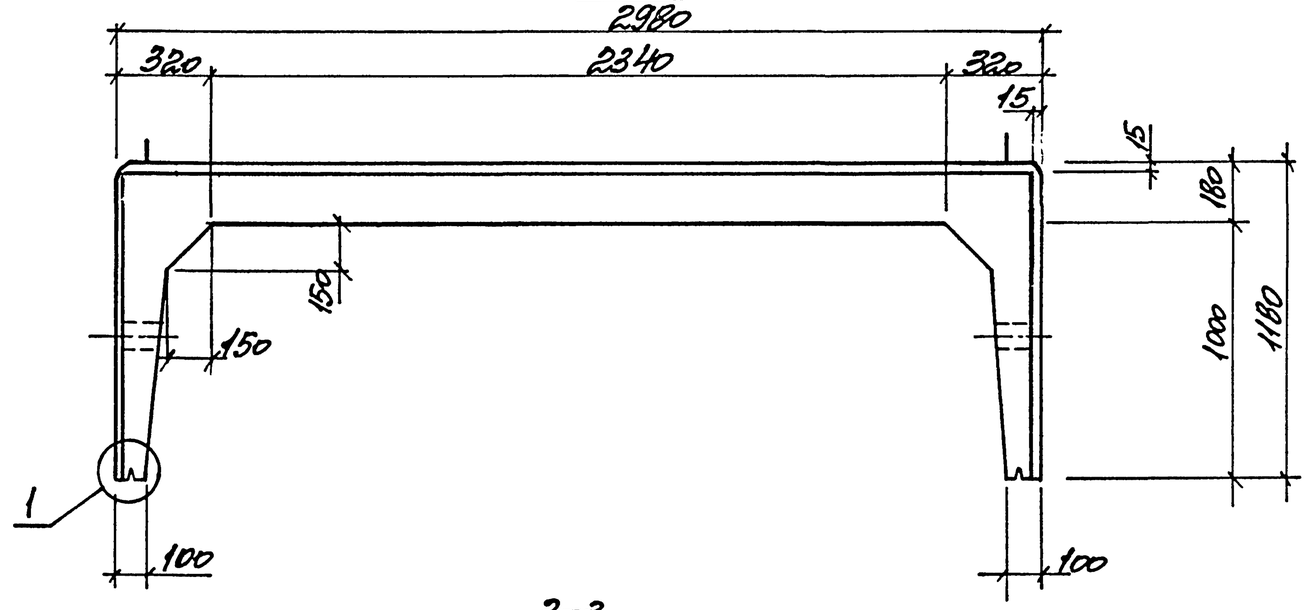

3-3

Схема армирования для ЛК 75.300.120-1... ЛК 75.300.120-6; ЛК 75.300.120-8... ЛК 75.300.120-14

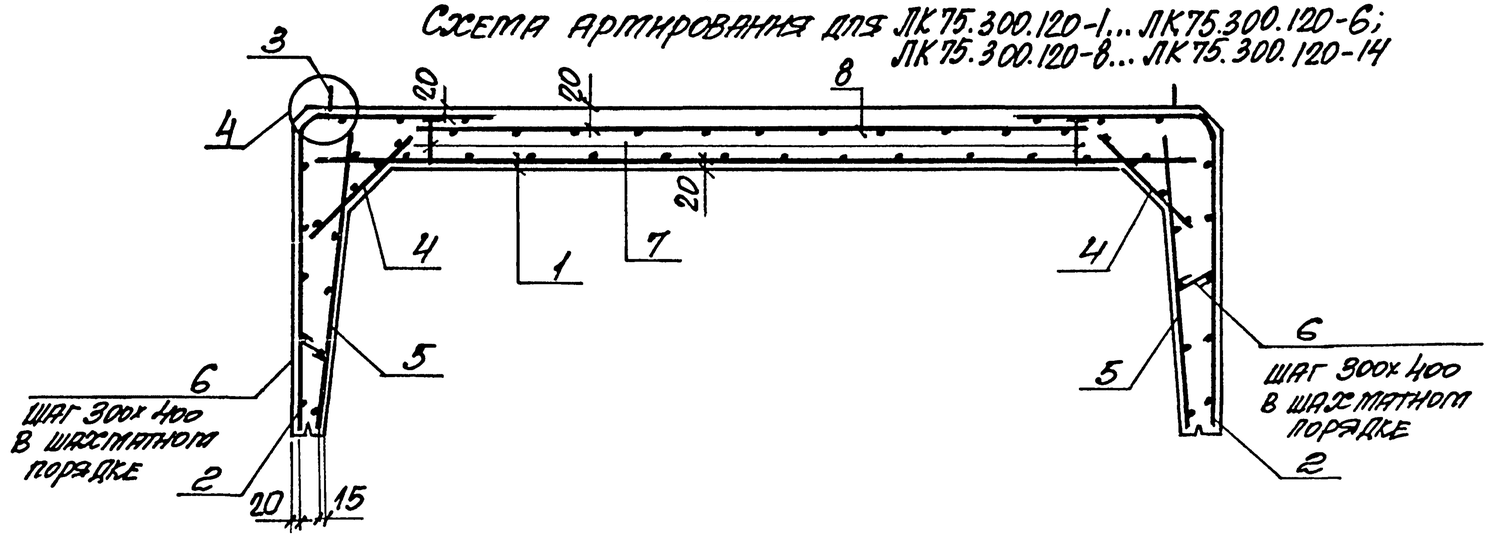

1-1

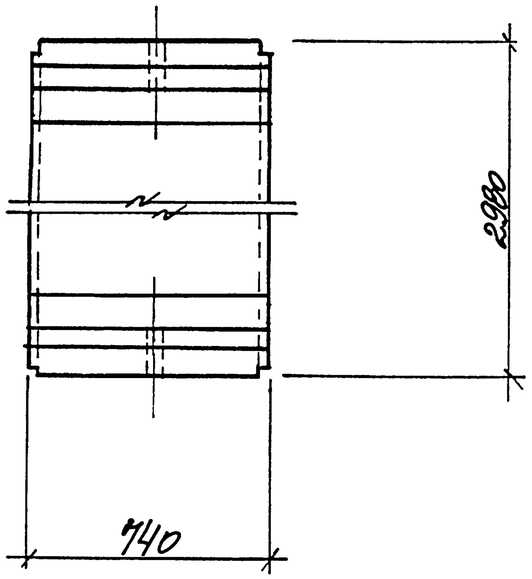

1. Спецификацию лотков см. на лист
2. Узлы см. докум. - 50
3. Схему установки фиксаторов поз. 7 см. докум.-51

Инв. № подл.	Подпись и дата	Взам. инв. №					

Нач. отд.	Атанович		3.006.1-8.1-1-44				
Н. контр.	Чупакова						
Гл. спец.	Коротецкий						
Зав. гр.	Чупакова		Лоток ЛК 75.300.120-1... ЛК 75.300.120-15	Стадия	Лист	Листов	
Вед. инж.	Чупакова			Р	1	3	
Провер.	Хвостик			Харьковский Промстройниипроект			
Разраб.	Минаева						

Формат А3

3-3

Схема армирования для ЛК75.300.120-7; ЛК75.300.120-15

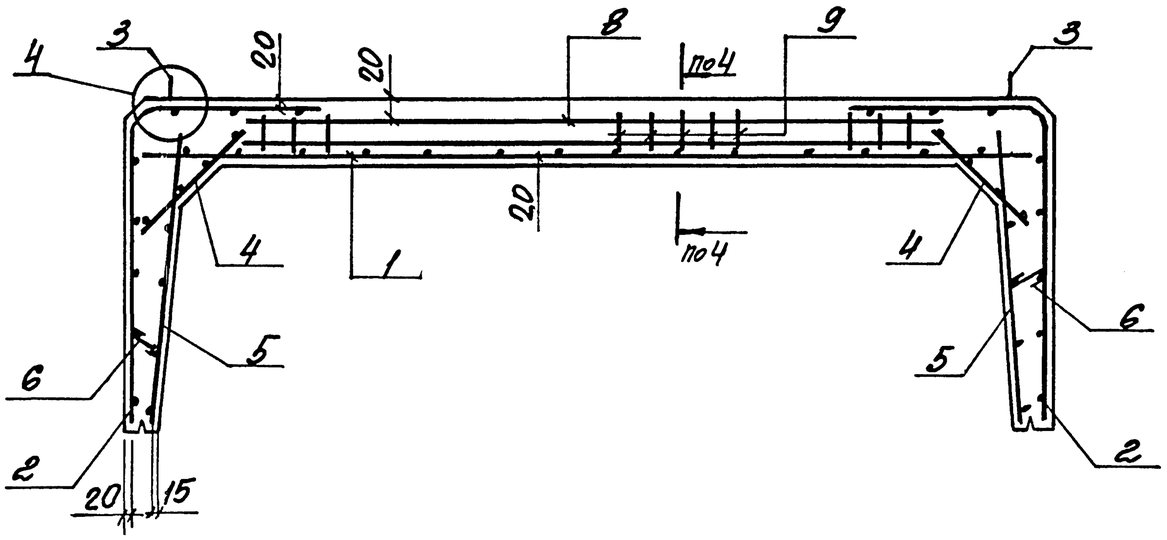

Марка лотка	Поз.	Наименование	Кол.	Обозначение документа	Масса лотка, т
ЛК75.300.120-1	1	Сетка С12-27	1	3.006.1-8.2-1-76	1,33
	2	С14-11	2	-114	
	3	Петля УП1-6	2	1.400-9 в.1	
	4	Сетка С17-3	2	3.006.1-8.2-1-127	
	5	С16-2	2	-125	
	6	Стержень арматурный Ст3	16	-130	
	7	Фиксатор Ф12	4	-130	
	8	Сетка С15-1	1	-121	
	10	Бетон класса В15, м3	0,53		
ЛК75.300.120-2		поз. 2...8, 10 по ЛК75.300.120-1			
	1	Сетка С2-67	1	3.006.1-8.4-1-18	

Марка лотка	Поз.	Наименование	Кол.	Обозначение документа	Масса лотка, т
ЛК75.300.120-3		поз. 3...6, 10 по ЛК75.300.120-1			1,33
	1	Сетка С12-28	1	3.006.1-8.2-1-74	
	2	С14-13	2	-115	
	7	Фиксатор Ф11	4	-130	
	8	Сетка С15-2	1	-121	
ЛК75.300.120-4		поз. 3...6, 10 по ЛК75.300.120-1			
	1	Сетка С12-29	1	3.006.1-8.2-1-76	
	2	С14-14	2	-115	
	7	Фиксатор Ф11	4	-130	
	8	Сетка С15-3	1	-121	
ЛК75.300.120-5		поз. 3...6, 10 по ЛК75.300.120-1			
	1	Сетка С12-28	1	3.006.1-8.2-1-74	
	2	С14-12	2	-114	
	7	Фиксатор Ф11	4	-130	
	8	Сетка С15-2	1	-121	
ЛК75.300.120-6		поз. 3...6 по ЛК75.300.120-1			
	1	Сетка С12-29	1	3.006.1-8.2-1-121	
	2	С14-13	2	-115	
	7	Фиксатор Ф11	4	-130	
	8	Сетка С15-4	1	-122	
	10	Бетон класса В20, м3	0,53		

Сеч. 4-4 см. докум. - 48

Взам. инв. № | Подпись и дата | Инв. № подл.

3.006.1-8.1-1-44 | Лист 2

Формат А3

Марка лотка	поз.	Наименование	Кол.	Обозначение документа	Масса лотка, т
ЛК75.300.120-7		поз.4...6 по ЛК75.300.120-1			
	1	Сетка С12-30	1	3.006.1-8.2-1-76	
	2	С14-14	2	-115	
	3	Петля УП1-5	2	1.400-9. в.1	
	8	Сетка С15-5	1	3.006.1-8.2-1-122	
	9	Каркас Кр1	4	-129	
	10	Бетон класса В25, м3	0,53		
ЛК75.300.120-8		поз. 1,3...6,10 по ЛК75.300.120-1			
	2	Сетка С14-12	2	3.006.1-8.2-1-114	
	8	С15-3	1	-121	
	7	Фиксатор Ф11	4		1,33
ЛК75.300.120-9		поз.1,3...6,10 по ЛК75.300.120-1			
	2	Сетка С14-14	2	3.006.1-8.2-1-115	
	7	Фиксатор Ф11	4	-130	
	8	Сетка С15-3	1	-121	
ЛК75.300.120-10		поз.4...6, по ЛК75.300.120-1			
	1	Сетка С2-73	1	3.006.1-8.4-1-18	
	2	С14-14	2	2-1-115	
	3	Петля УП1-5	2	1.400-9 в.1	
	7	Фиксатор Ф11	4	3.006.1-8.2-1-130	
	8	Сетка С15-3	1	-121	
	10	Бетон класса В22,5, м3	0,53		

Марка лотка	поз.	Наименование	Кол.	Обозначение документа	Масса лотка, т
ЛК75.300.120-11		поз.4...6 по ЛК75.300.120-1			
	1	Сетка С2-73	1	3.006.1-8.4-1-18	
	2	С14-15	2	2-1-116	
	3	Петля УП1-5	2	1.400-9 в.1	
	7	Фиксатор Ф10	4	3.006.1-8.2-1-130	
	8	Сетка С15-2	1	-62	
	10	Бетон класса В25, м3	0,53		
ЛК75.300.120-12		поз.2...8,10 по ЛК75.300.120-1			
	1	Сетка С12-28	1	3.006.1-8.2-1-74	
ЛК75.300.120-13		поз.2...8,10 по ЛК75.300.120-1			
	1	Сетка С12-31	1	3.006.1-8.2-1-76	1,33
ЛК75.300.120-14		поз.2,4...8 по ЛК75.300.120-1			
	1	Сетка С12-30	1	3.006.1-8.2-1-76	
	3	Петля УП1-5	2	1.400-9 в.1	
	10	Бетон класса В22,5 м3	0,53		
ЛК75.300.120-15		поз.4...6 по ЛК75.300.120-1			
	1	Сетка С12-32	1	3.006.1-8.2-1-76	
	2	С14-13	2	-115	
	3	Петля УП1-5	2	1.400-9 в.1	
	8	Сетка С15-2	1	3.006.1-8.2-1-121	
	9	Каркас Кр1	4	-129	
	10	Бетон класса В25, м3	0,53		

Инв.№ подл. | Подпись и дата | Взам.инв.№

ЛК300.360.120-1а... ЛК300.360.120-10

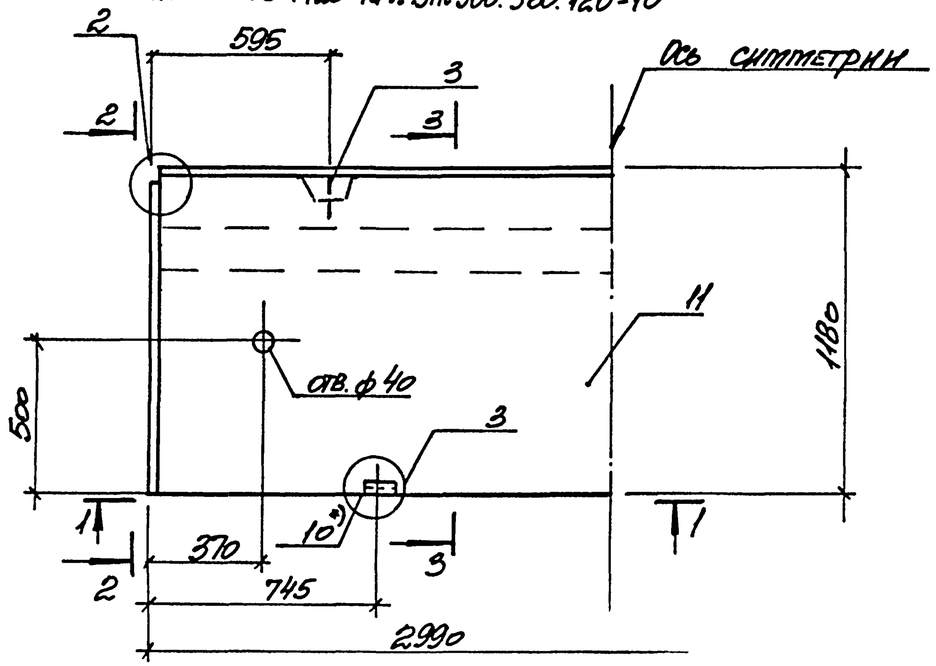

2-2

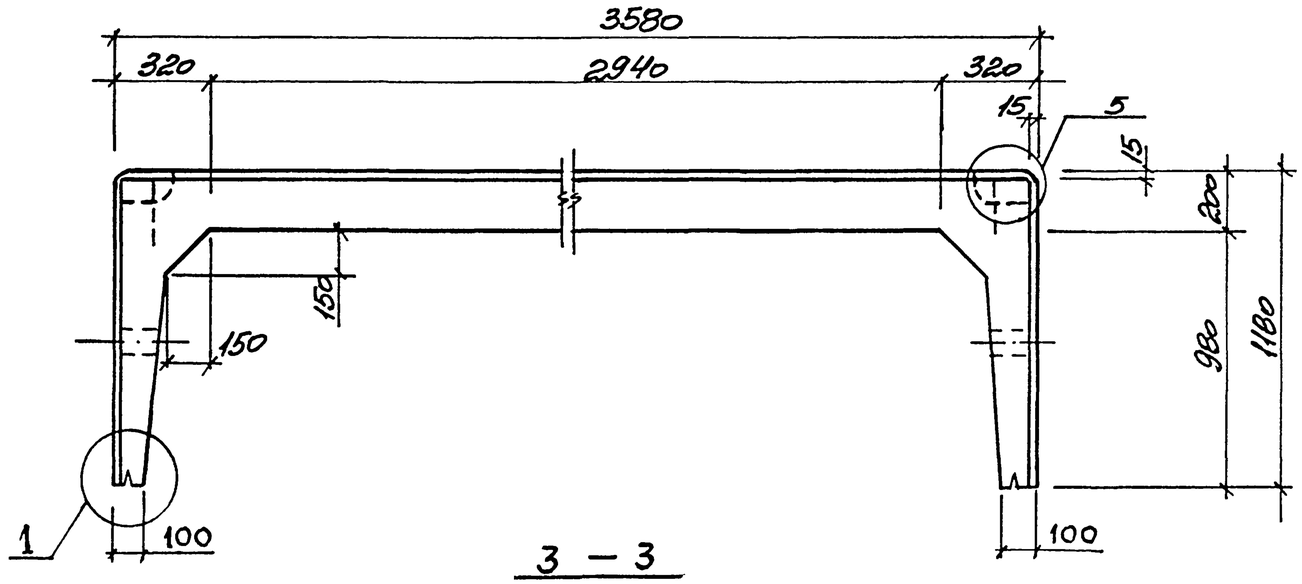

3 — 3

Схема армирования для
ЛК300.360.120-1а ... ЛК300.360.120-5а;
ЛК300.360.120-6 ... ЛК300.360.120-8;
ЛК75.360.120-1 ... ЛК75.360.120-8

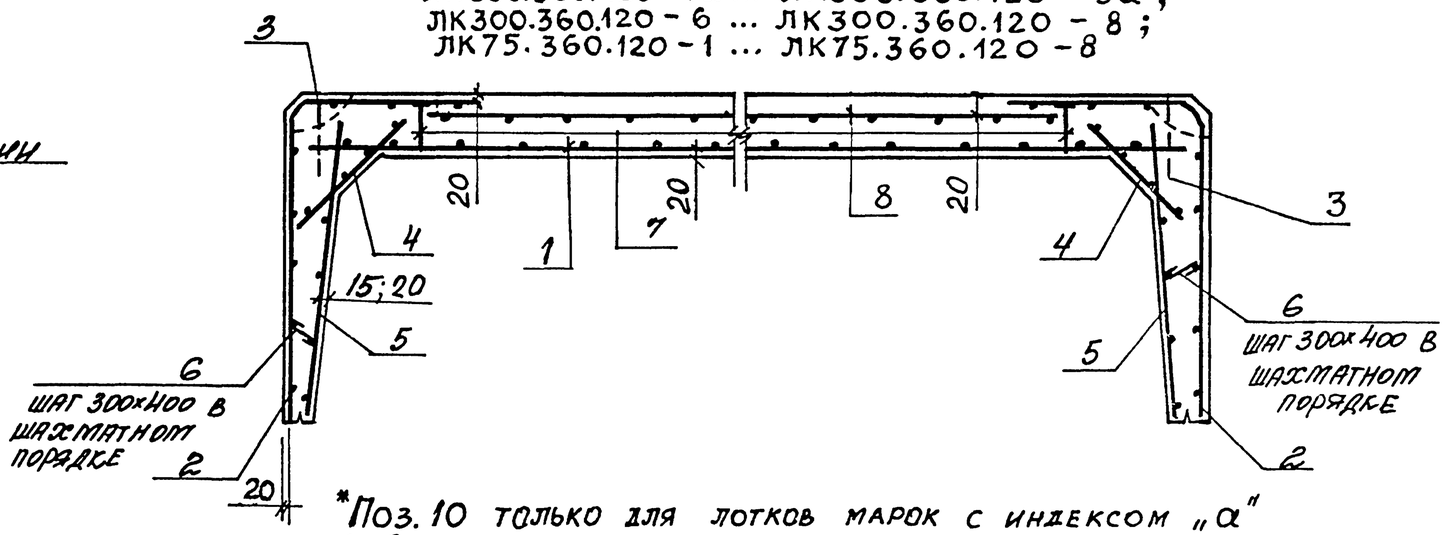

1-1

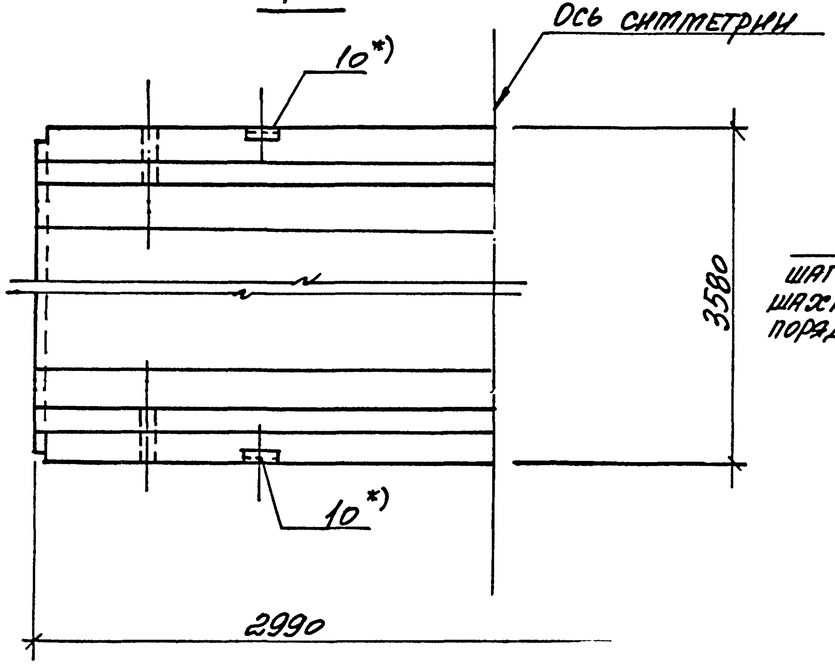

*Поз. 10 только для лотков марок с индексом „а"

1. Спецификацию лотков см. на листах 2, 3
2. Узлы см. докум. – 50
3. Схему установки фиксаторов поз. 7 см. докум.-51
4. Защитный слой поз. 5 – 20 только для ЛК300.360.120-5а; ЛК300.360.120-10; ЛК75.360.120-5; ЛК75.360.120-10.

Нач. отд.	Агранович		3.006.1-в.1-1-45
Н. контр.	Чумакова		
Гл. спец.	Коротецкий		
Зав. гр.	Чумакова		Лоток ЛК300.360.120-1а... ЛК300.360.120-5а; ЛК300.360.120-6... ЛК300.360.120-10; ЛК75.360.120-1...ЛК75.360.120-10
Вед. инж.	Чумакова		Стадия: Р; Лист: 1; Листов: 4
Провер.	Чумакова		Харьковский Промстройниипроект
Разраб.	Минаева		

Взам. инв. № | Подпись и дата | Инв. № подл.

3-3

Схема армирования для ЛК300.360.120-9, ЛК300.360.120-10
ЛК75.360.120-9, ЛК75.360.120-10

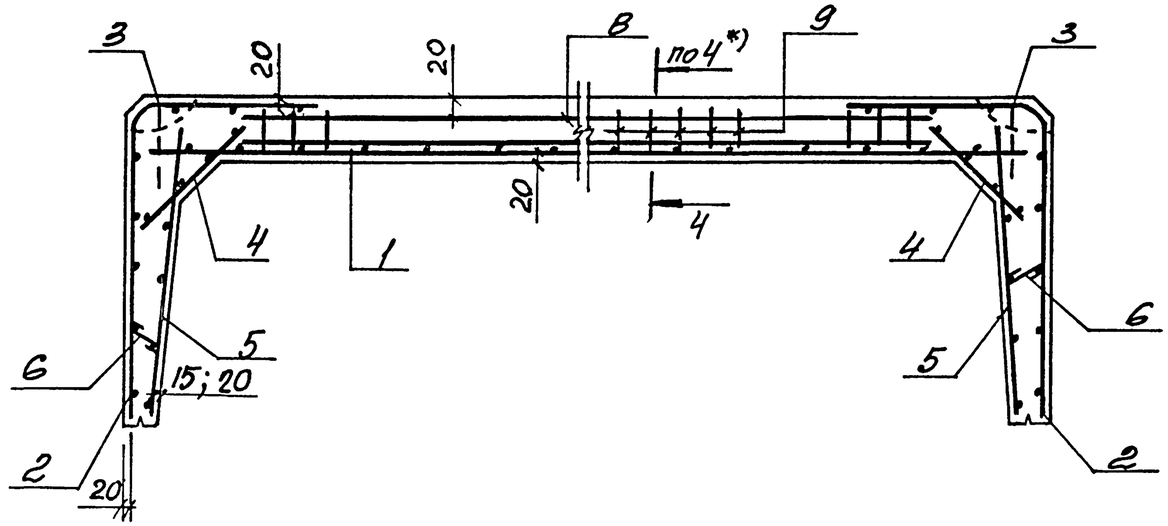

ЛК75.360.120-1...ЛК75.360.120-9

5 – 5

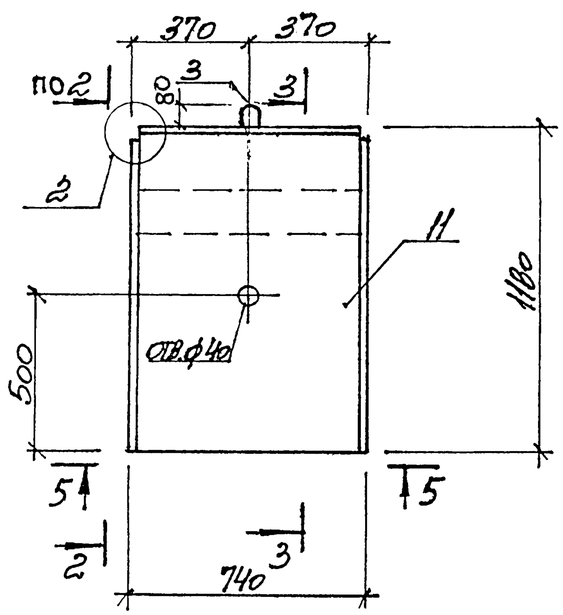

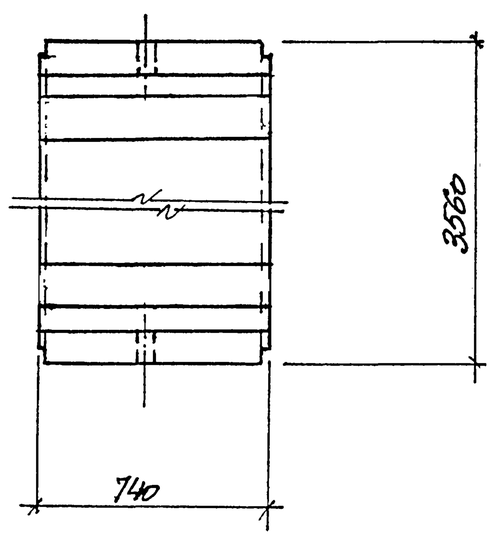

*) Сеч. 4-4 см. докум. – 48

Марка лотка	Поз.	Наименование	Кол.	Обозначение документа	Масса лотка, т
ЛК300.360.120-1а	1	Сетка С7-50	1	3.006.1-8.2-1-16	7,58
	2	С9-12	2	-54	
	3	Петля УП1-12	4	1.400-9 в.1	
	4	Сетка С17-3	2	3.006.1-8.2-1-127	
	5	С11-2	2	-66	
	6	Стержень арматурный ст3	60	-130	
	7	Фиксатор Ф14	10	-130	
	8	Сетка С10-6	1	-63	
	10	Изделие закладное М2	4	-132	
	11	Бетон класса В15, м³	3,03		
ЛК300.360.120-2а		поз.1,3...7,10,11 по ЛК300.360.120-1а			
	2	Сетка С9-14	2	3.006.1-8.2-1-55	
	8	С10-7	1	-64	
ЛК300.360.120-3а		поз.1,3...7,10 по ЛК300.360.120-1а			
	2	Сетка С9-19	2	3.006.1-8.2-1-58	
	8	С10-8	1	-64	
	11	Бетон класса В20, м³			
ЛК300.360.120-4а		поз.1,4...6,10 по ЛК300.360.120-1а			
	2	Сетка С9-20	2	3.006.1-8.2-1-58	
	3	Петля УП1-11	4	1.400-9.в.1	
	7	Фиксатор Ф13	10	3.006.1-8.2-1-130	
	8	Сетка С10-8	1	-64	
	11	Бетон класса В25, м³	3,03		
ЛК300.360.120-5а		поз.4, 6,10 по ЛК300.360.120-1а			
	1	Сетка С7-51	1	3.006.1-8.2-1-16	
	2	С9-21	2	-59	
	3	Петля УП1-11	4	1.400-9 в.1	
	7	Фиксатор Ф13	10	3.006.1-8.2-1-130	
	8	Сетка С10-9	1	-64	

Взам. инв. №
Подпись и дата
Инв. № подл.

Марка лотка	Поз.	Наименование	Кол.	Обозначение документа	Масса лотка, т
ЛК300.360.120-5а	5	Сетка С11-8	2	3.006.1-8.2-1-67	
	11	Бетон класса В25, м³	3,03		
ЛК300.360.120-6		Поз.3...6,8,11 по ЛК300.360.120-1а			
	1	Сетка С7-52	1	3.006.1-8.2-1-17	
	2	С9-22	2	-59	
	7	Фиксатор Ф15	10	-130	
ЛК300.360.120-7		Поз.3...6,8,11 по ЛК300.360.120-1а			
	1	Сетка С7-53	1	3.006.1-8.2-1-17	
	2	С9-22	2	-59	
	7	Фиксатор Ф15	10	-130	
ЛК300.360.120-8		Поз.3...6,8 по ЛК300.360.120-1а			
	1	Сетка С7-54	1	3.006.1-8.2-1-16	
	2	С9-22	2	-59	
	7	Фиксатор Ф15	10	-130	
	11	Бетон класса В20, м³	3,03		
ЛК300.360.120-9		Поз.4...6,8 по ЛК300.360.120-1а			7,58
	1	Сетка С7-55	1	3.006.1-8.2-1-16	
	2	С9-22	2	-59	
	3	Петля УП1-11	4	1.400-9, вып.1	
	7	Фиксатор Ф15	10	3.006.1-8.2-1-130	
	9	Каркас Кр2	15	-129	
	11	Бетон класса В25, м³	3,03		
ЛК300.360.120-10		Поз.4,6 по ЛК300.360.120-1а			
	1	Сетка С7-56	1	3.006.1-8.2-1-18	
	2	С9-19	2	-58	
	3	Петля УП1-11	4	1.400-9, вып.1	
	5	Сетка С11-8	2	3.006.1-8.2-1-67	
	8	С10-9	1	-64	
	9	Каркас Кр 2	15	-129	
	11	Бетон класса В25, м³	3,03		

Марка лотка	Поз.	Наименование	Кол.	Обозначение документа	Масса лотка, т
ЛК75.360.120-1	1	Сетка С12-33	1	3.006.1-8.2-1-77	
	2	С14-12	2	-109	
	3	Петля УП1-6	2	1.400-9, вып.1	
	4	Сетка С18-3	2	3.006.1-8.2-1-128	
	5	С16-2	2	-125	
	6	Стержень арматурный Ст3	16	-130	
	7	Фиксатор Ф14	4	-130	
	8	Сетка С15-6	1	-122	
	11	Бетон класса В15, м³	0,76		
ЛК75.360.120-2		Поз.1,3...7,11 по ЛК75.360.120-1			
	2	Сетка С14-14	2	3.006.1-8.2-1-115	
	8	С15-7	1	-123	
ЛК75.360.120-3		Поз.1,3...7 по ЛК75.360.120-1			
	2	Сетка С14-15		3.006.1-8.2-1-116	1,90
	8	С15-8		-123	
	11	Бетон класса В20, м³	0,76		
ЛК75.360.120-4		Поз.1,4..6 по ЛК75.360.120-1			
	2	Сетка С14-16	2	3.006.1-8.2-1-116	
	3	Петля УП1-5	2	1.400-9, вып.1	
	7	Фиксатор Ф13	4	3.006.1-8.2-1-130	
	8	Сетка С15-8	1	-123	
	11	Бетон класса В25, м³	0,76		
ЛК75.360.120-5		Поз.4,6 по ЛК75.360.120-1			
	1	Сетка С12-34	1	3.006.1-8.2-1-77	
	2	С14-17	2		
	3	Петля УП1-5	2	1.400-9, вып.1	
	5	Сетка С16-8	2	3.006.1-8.2-1-126	
	7	Фиксатор Ф13	4	-130	
	8	Сетка С15-9	1	-123	

Инв.№ подл. | Подпись и дата | Взам. инв.№

Марка лотка	Поз.	Наименование	Кол.	Обозначение документа	Масса лотка, т
ЛК75.360.120-5	11	Бетон класса В25, м³	0,76		
ЛК75.360.120-6		Поз.3...6,8,11 по ЛК75.360.120-1			
	1	Сетка С12-35	1	3.006.1-8.2-1-78	
	2	С14-11	2	-114	
	7	Фиксатор Ф15	4	-130	
ЛК75.360.120-7		Поз.3...6,8,11 по ЛК75.360.120-1			
	1	Сетка С12-36	1	3.006.1-8.2-1-78	
	2	С14-11	2	-114	
	7	Фиксатор Ф15	4	-130	
ЛК75.360.120-8		Поз.3...6,8 по ЛК75.360.120-1			
	1	Сетка С12-37	1	3.006.1-8.2-1-77	
	2	С14-11	2	-114	
	7	Фиксатор Ф15	4	-130	
	11	Бетон класса В20, м³	0,76		1,90
ЛК75.360.120-9		Поз.4...6,8 по ЛК75.360.120-1			
	1	Сетка С12-38	1	3.006.1-8.2-1-77	
	2	С14-11	2	-114	
	3	Петля УП1-5	2	1.400-9, вып.1	
	7	Фиксатор Ф15	4	3.006.1-8.2-1-130	
	9	Каркас Кр2	4	-129	
	11	Бетон класса В25, м³	0,76		
ЛК75.360.120-10		Поз.4,6 по ЛК75.360.120-1			
	1	Сетка С12-39	1	3.006.1-8.2-1-78	
	2	С14-15	2	-116	
	3	Петля УП1-5	2	1.400-9, вып.1	
	5	Сетка С16-8	2	3.006.1-8.2-1-126	
	8	С15-9	1	-123	
	9	Каркас Кр2	4	-129	
	11	Бетон класса В25, м³	0,76		

Инв.№ подл. | Подпись и дата | Взам.инв.№

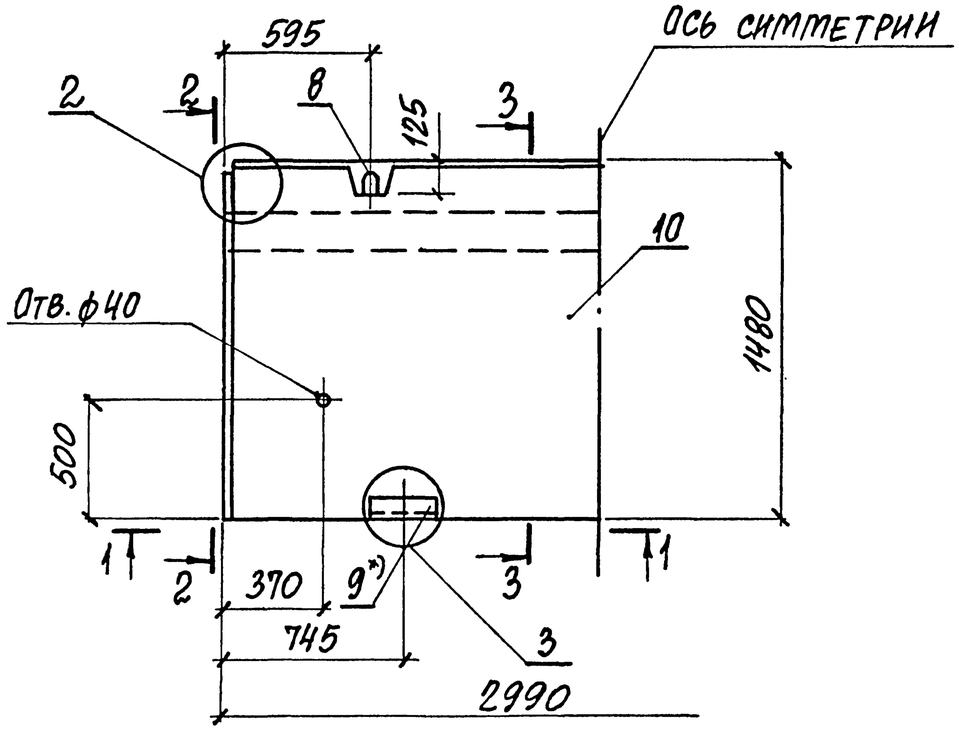

1-1

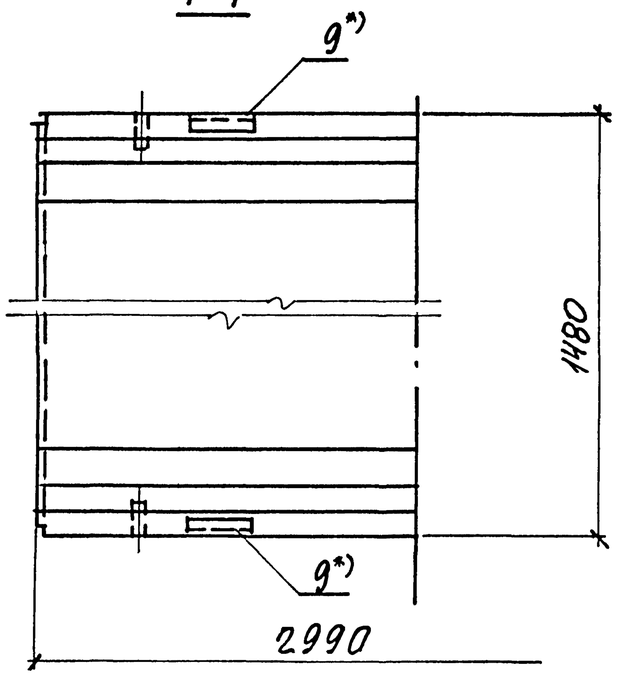

2-2

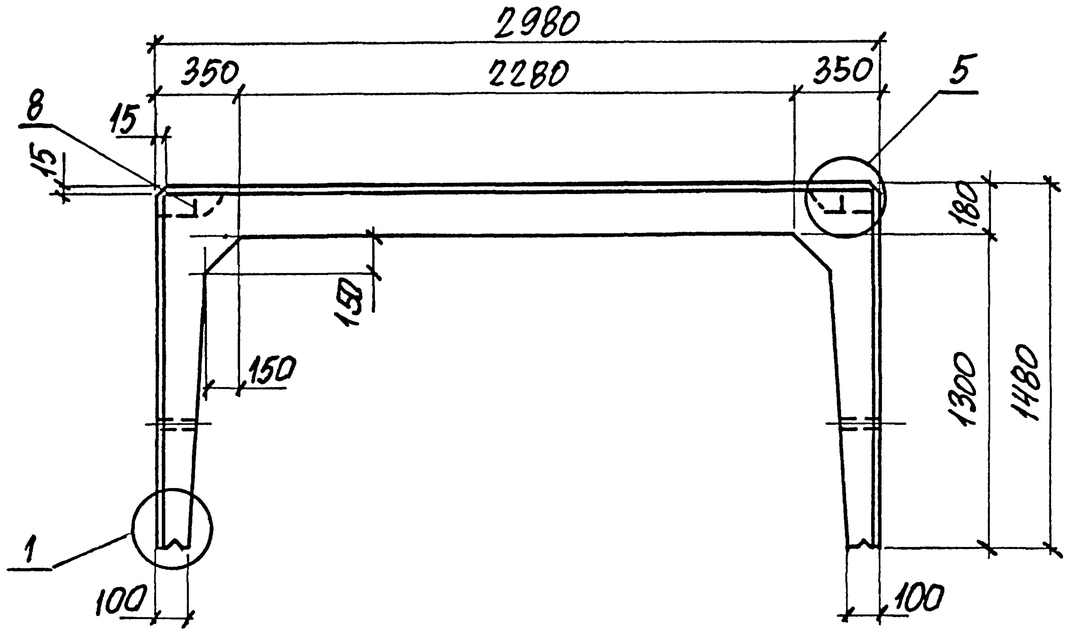

3-3

Схема армирования

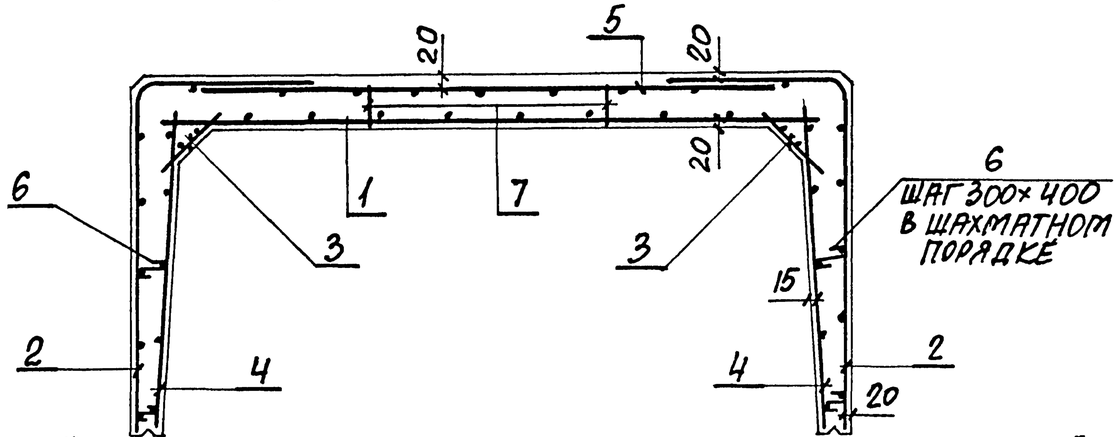

*) Поз. 9 только для лотков марок с индексом „а"

1. Спецификацию лотков см. на листе 2,3
2. Узлы см. докум. – 50
3. Схему установки фиксаторов поз.7 см. докум. – 51

Нач. отд.	Агранович		3.006.1-8.1-1-46	
Н. контр.	Коротецкий			
Гл. спец.	Коротецкий			
Зав. гр.	Чумакова		Лоток ЛК300.300.150-1...ЛК300.300.150-6; ЛК300.300.150-7а...ЛК300.300.150-10а; ЛК300.300.150-11...ЛК300.300.150-13	Стадия Р, Лист 1, Листов 3
Вед. инж.	Чумакова			
Провер.	Хвостик			Харьковский Промстройниипроект
Разраб.	Копина			

Инв. № подл. | Подпись и дата | Взам. инв. №

Формат А3

Марка лотка	Поз.	Наименование	Кол.	Обозначение документа	Масса лотка, т
ЛК300.300.150-1	1	Сетка С7-42	1	3.006.1-8.2-1-14	7,20
	2	С9-16	2	-56	
	3	С17-3	2	-127	
	4	С11-6	2	-67	
	5	С10-1	1	-62	
	6	Стержень арм. СТ3	76	-130	
	7	Фиксатор Ф12	10	-130	
	8	Петля УП1-12	4	1.400-9 вып. 1	
	10	Бетон класса В15, м³	2,88		
ЛК300.300.150-2		Поз. 2...8, 10 по ЛК 300.300.150-1			
	1	Сетка С7-43	1	3.006.1-8.2-1-14	
ЛК300.300.150-3		Поз. 2...8, 10 по ЛК 300.300.150-1			
	1	Сетка С3-60	1	3.006.1-8.4-1-37	
ЛК300.300.150-4		Поз. 2...8 по ЛК 300.300.150-1			
	1	Сетка С7-49	1	3.006.1-8.2-1-15	
	10	Бетон класса В20, м³	2,88		
ЛК300.300.150-5		Поз. 3,4,6,8 по ЛК 300.300.150-1			
	1	Сетка С7-45	1	3.006.1-8.2-1-14	
	2	С9-17	2	-57	
	5	С10-2	1	-62	
	7	Фиксатор Ф11	10	-130	
	10	Бетон класса В25, м³	2,88		

Марка лотка	Поз.	Наименование	Кол.	Обозначение документа	Масса лотка, т
ЛК300.300.150-6		Поз. 3...6 по ЛК 300.300.150-1			7,20
	1	Сетка С 7-46	1	3.006.1-8.2-1-14	
	2	С9-18	2	-57	
	7	Фиксатор Ф11	10	-130	
	8	Петля УП1-11	4	1.400-9 вып. 1	
	10	Бетон класса В25, м³	2,88		
ЛК300.300.150-7а		Поз. 1...3, 5...8, 10 по ЛК 300.300.150-1			
	4	Сетка С11-7	2	3.006.1-8.2-1-67	
	9	Изделие закладное М2	4	-132	
ЛК300.300.150-8а		Поз. 2,3, 5...8, 10 по ЛК 300.300.150-1			
	1	Сетка С 7-43	1	3.006.1-8.2-1-14	
	4	С11-7	2	-67	
	9	Изделие закладное М2	4	-132	

Инв.№ подл. | Подпись и дата | Взам.инв.№

Марка лотка	Поз.	Наименование	Кол.	Обозначение документа	Масса лотка, т
ЛК300.300.150-9		Поз. 2,3,5...8			7,20
		по ЛК300.300.150-1			
	1	Сетка С3-60	1	3.006.1-8.4-1-37	
	4	С11-7	2	3.006.1-8.2-1-67	
	9	Изделие закладное М2	4	-132	
	10	Бетон класса В20, м³	2,88		
ЛК300.300.150-10а		Поз. 3,4,6			
		по ЛК300.300.150-1			
	1	Сетка С7-49	1	3.006.1-8.2-1 15	
	2	С9-17	2	-57	
	5	С10-2	1	-62	
	7	Фиксатор Ф11	10	-130	
	8	Петля УП1-11	4	1.400-9 вып. 1	
	9	Изделие закладное М2	4	3.006.1-8.2-1-132	
	10	Бетон класса В25, м³	2,88		
ЛК300.300.150-11		Поз. 3,4,6,8,10			
		по ЛК300.300.150-1			
	1	Сетка С7-49	1	3.006.1-8.2-1-15	
	2	С9-17	2	-57	
	5	С10-2	1	-62	
	7	Фиксатор Ф11	10	-130	

Марка лотка	Поз.	Наименование	Кол.	Обозначение документа	Масса лотка, т
ЛК300.300.150-12		Поз. 3,4,6,8			7,20
		по ЛК300.300.150-1			
	1	Сетка С7-45	1	3.006.1-8.2-1-14	
	2	С9-18	2	-57	
	5	С10-2	1	-62	
	7	Фиксатор Ф11	10	-130	
	10	Бетон класса В.20, м³	2,88		
ЛК300.300.150-13		Поз. 3,4,6			
		по ЛК300.300.150-1			
	1	Сетка С7-47	1	3.006.1-8.2-1-14	
	2	С9-18	2	-57	
	5	С10-2	1	-62	
	7	Фиксатор Ф11	10	-130	
	8	Петля УП1-11	4	1.400-9 вып. 1	
	10	Бетон класса В25, м³	2,88		

Инв. № подл. | Подпись и дата | Взам. инв. №

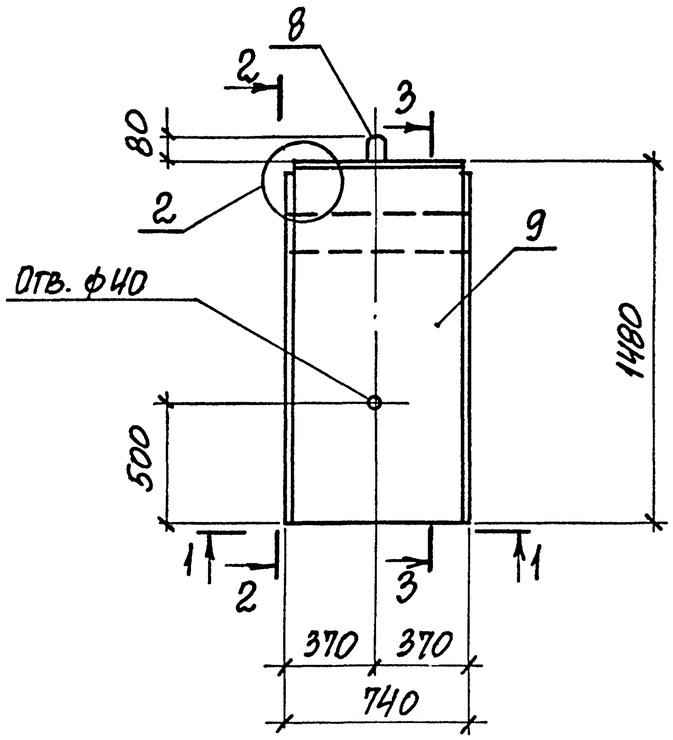

1-1

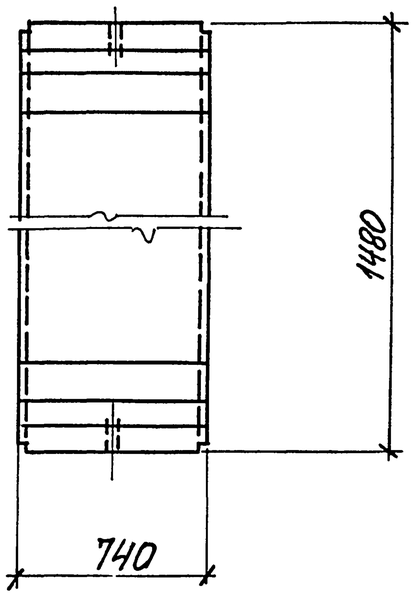

2-2

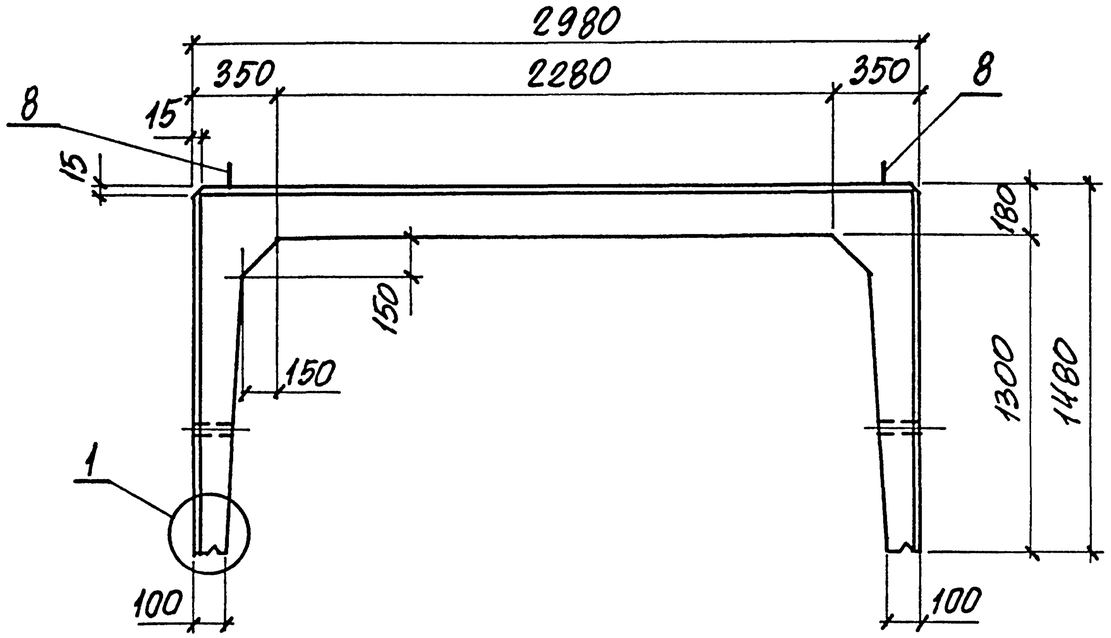

3-3

Схема армирования

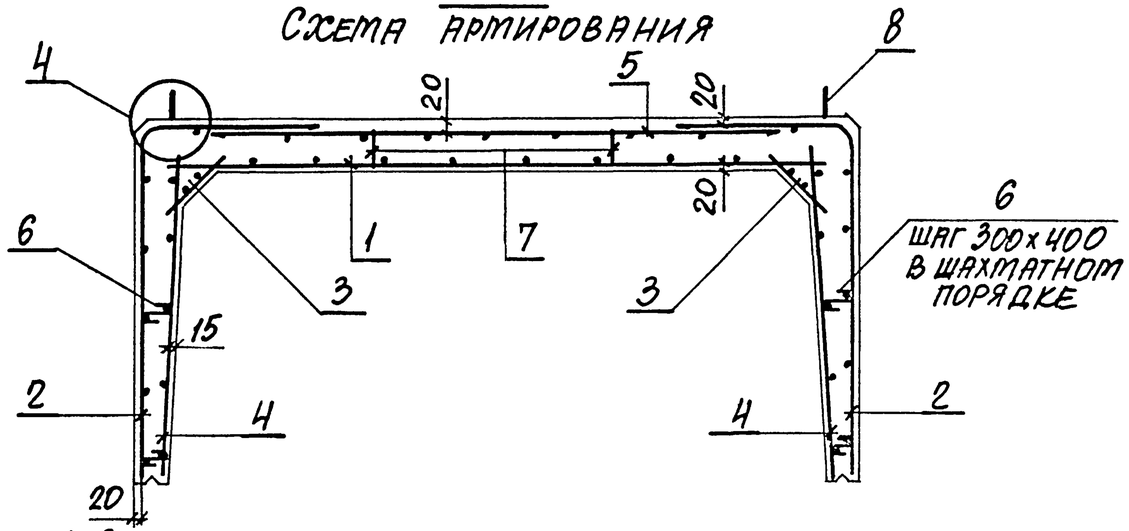

1. Спецификацию лотков см. на листе 2, 3.
2. Узлы см. докум. – 50
3. Схему установки фиксаторов поз.7 см. докум. – 51

Нач. отд.	Агранович		3.006.1-8.1-1-47	
Н. контр.	Коротецкий			
Гл. спец.	Коротецкий			
Зав. гр.	Чумакова		Лоток	Стадия: Р; Лист: 1; Листов: 3
Вед. инж.	Чумакова		ЛК75.300.150-1...ЛК75.300.150-13	Харьковский Промстройниипроект
Провер.	Хвостик			
Разраб.	Копина			

Инв. № подл. | Подпись и дата | Взам. инв. №

Формат А3

Марка лотка	Поз.	Наименование	Кол.	Обозначение документа	Масса лотка, т
ЛК75.300.150-1	1	Сетка С12-27	1	3.006.1-8.2-1-76	1,80
	2	С14-18	2	-117	
	3	С18-3	2	-128	
	4	С16-6	2	-126	
	5	С15-1	1	-121	
	6	Стержень арм. СТ3	20	-130	
	7	Фиксатор Ф12	4	-130	
	8	Петля УП1-6	2	1.400-9 вып. 1	
	9	Бетон класса В15, $м^3$	0,72		
ЛК75.300.150-2		Поз. 2...9 по ЛК 75.300.150-1			
	1	Сетка С 2-73	1	3.006.1-8.4-1-18	
ЛК75.300.150-3		Поз. 2...9 по ЛК 75.300.150-1			
	1	Сетка С2-67	1	3.006.1-8.4-1-18	
ЛК75.300.150-4		Поз. 2...8 по ЛК 75.300.150-1			
	1	Сетка С12-28	1	3.006.1-8.2-1-74	
	9	Бетон класса В20, $м^3$	0,72		
ЛК75.300.150-5		Поз. 3,4,6,8 по ЛК 75.300.150-1			
	1	Сетка С12-29	1	3.006.1-8.2-1-76	
	2	С14-19	2	-118	
	5	С15-2	1	-121	
	7	Фиксатор Ф11	4	-130	
	9	Бетон класса В25, $м^3$	0,72		
ЛК75.300.150-6		Поз. 3...6 по ЛК 75.300.150-1			1,80
	1	Сетка С12-31	1	3.006.1-8.2-1-76	
	2	С14-20	2	-118	
	7	Фиксатор Ф11	4	-130	
	8	Петля УП1-5	2	1.400-9 вып. 1	
	9	Бетон класса В25, $м^3$	0,72		
ЛК75.300.150-7		Поз. 1...3, 5...9 по ЛК 75.300.150-1			
	4	Сетка С16-7	2	3.006.1-8.2-1-126	
ЛК75.300.150-8		Поз. 2,3,5...9 по ЛК 75.300.150-1			
	1	Сетка С2-73	1	3.006.1-8.4-1-18	
	4	С16-7	2	3.006.1-8.2-1-126	

Инв. № подл. | Подпись и дата | Взам. инв. №

Марка лотка	Поз.	Наименование	Кол.	Обозначение документа	Масса лотка, т
ЛК75.300.150-9		Поз. 2,3,5...8			1,80
		по ЛК 75.300.150-1			
	1	Сетка С2-67	1	3.006.1-8.4-1-18	
	4	С16-7	2	3.006.1-8 2-1-126	
	9	Бетон класса В20, $м^3$	0,72		
ЛК75.300.150-10		Поз. 3,4,6			
		по ЛК 75.300.150-1			
	1	Сетка С12-28	1	3.006.1-8.2-1-74	
	2	С14-19	2	-118	
	5	С15-2	1	-121	
	7	Фиксатор Ф 11	4	-130	
	8	Петля УП 1-5	2	1.400-9 вып. 1	
	9	Бетон класса В25, $м^3$	0,72		
ЛК75.300.150-11		Поз. 3,4,6,8,9			
		по ЛК 75.300.150-1			
	1	Сетка С12-28	1	3.006.1-8.2-1-74	
	2	С14-19	2	-118	
	5	С15-2	1	-121	
	7	Фиксатор Ф11	4	-130	

Марка лотка	Поз.	Наименование	Кол.	Обозначение документа	Масса лотка, т
ЛК75.300.150-12		Поз. 3,4,6,8			1,80
		по ЛК 75.300.150-1			
	1	Сетка С12-29	1	3.006.1-8.2-1-76	
	2	С14-20	2	-118	
	5	С15-2	1	-121	
	7	Фиксатор Ф11	4	-130	
	9	Бетон класса В20, $м^3$	0,72		
ЛК75.300.150-13		Поз. 3,4,6			
		по ЛК 75.300.150-1			
	1	Сетка С12-30	1	3.006.1-8.2-1-76	
	2	С14-20	2	-118	
	5	С15-2	1	-121	
	7	Фиксатор Ф 11	4	-130	
	8	Петля УП 1-5	2	1.400-9 вып.-1	
	9	Бетон класса В25, $м^3$	0,72		

Инв. № подл. | Подпись и дата | Взам. инв. №

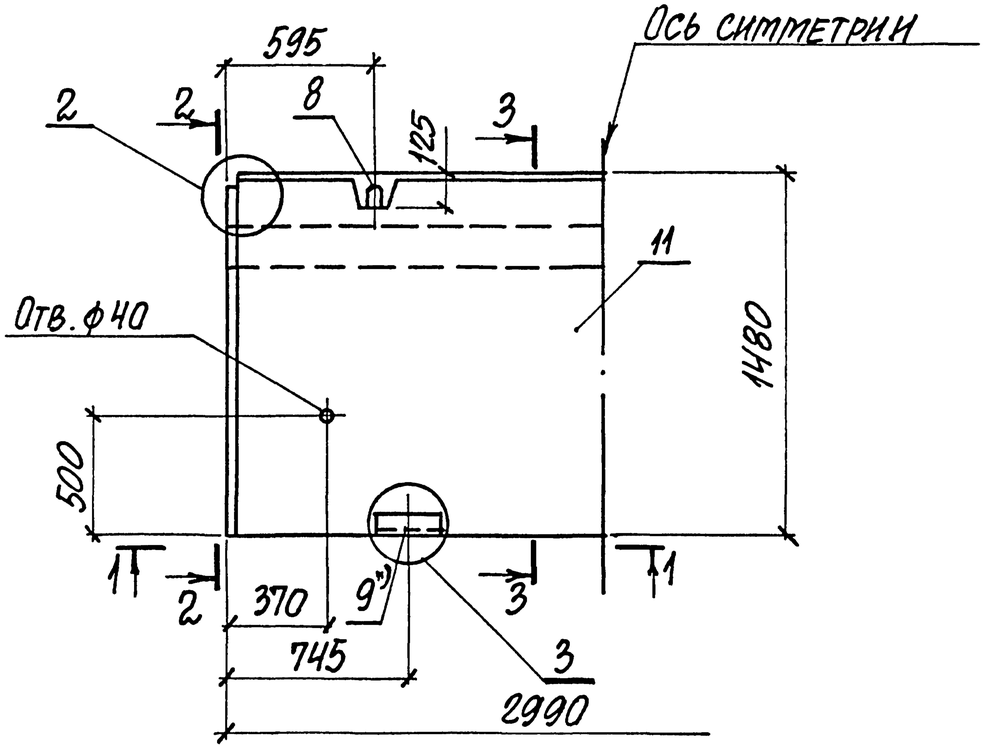

1-1

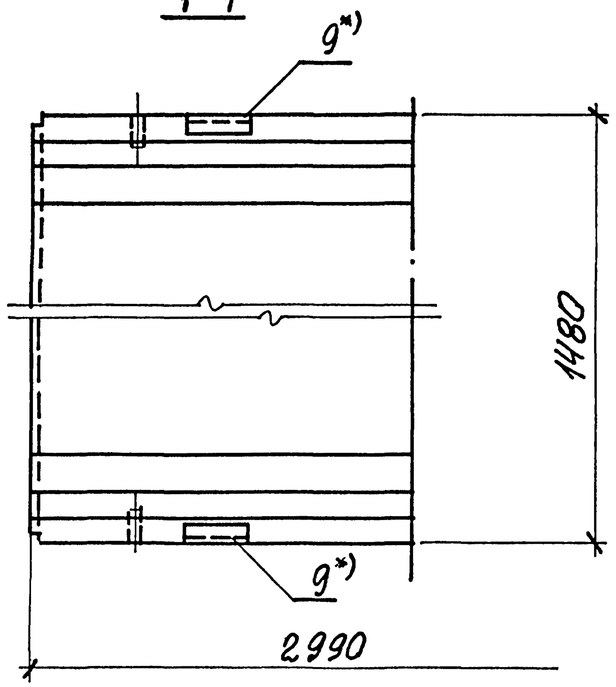

2-2

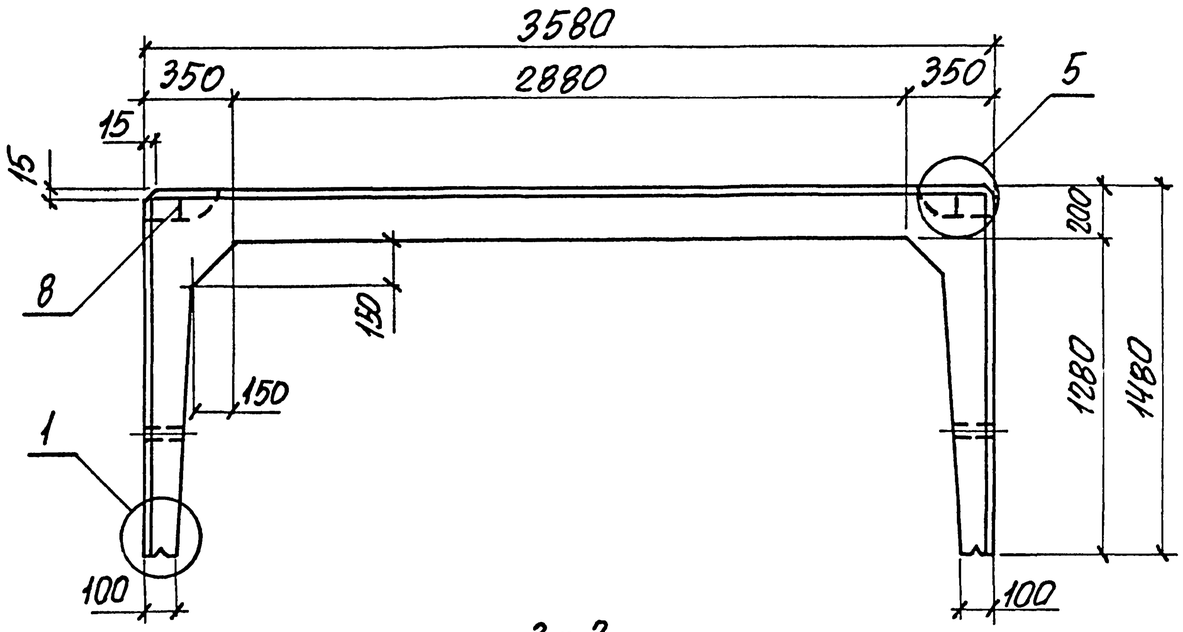

3-3

Схема армирования

Для ЛК300.360.150-1а...ЛК300.360.150-5а; ЛК300.360.150-6...ЛК300.360.150-8

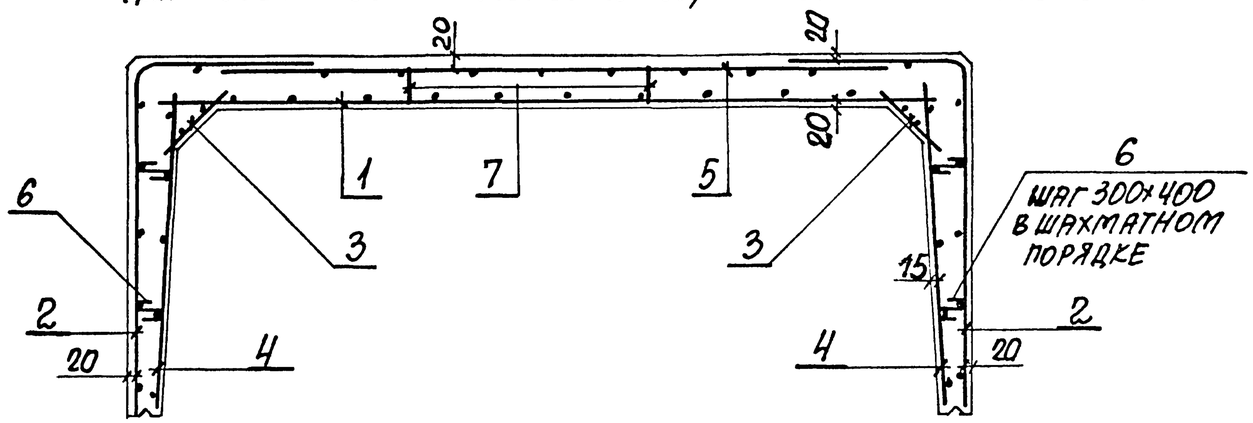

*) Поз. 9 только для лотков марок с индексом „а"

1. Спецификацию лотков см. на листе 2,3
2. Узлы см. докум. – 50
3. Схему установки фиксаторов поз. 7 см. докум. – 51

Нач. отд.	Агранович		3.006.1-8.1-1-48
Н. контр.	Коротецкий		
Гл. спец.	Коротецкий		
Зав. гр.	Чумакова		Лоток ЛК300.360.150-1а...ЛК300.360.150-5а; ЛК300.360.150-6...ЛК300.360.150-10
Вед. инж.	Чумакова		Стадия: Р; Лист: 1; Листов: 3
Провер.	Чумакова		Харьковский Промстройниипроект
Разраб.	Копина		

Инв. № подл. | Подпись и дата | Взам. инв. №

Формат А3

3 - 3

Схема армирования

для ЛК300.360.150-9, ЛК300.360.150-10

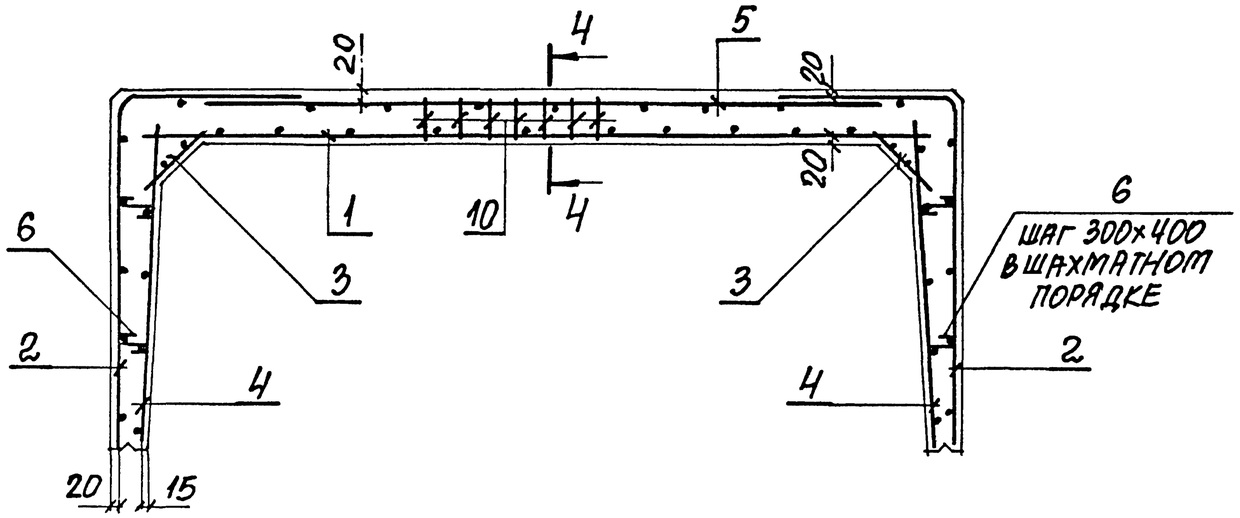

4 - 4

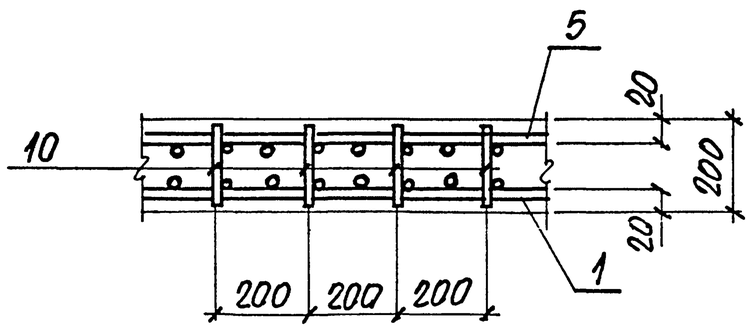

Марка лотка	Поз.	Наименование	Кол.	Обозначение документа	Масса лотка, т
ЛК300.360.150-9	1	Сетка С7-50	1	3.006.1-8.2-1-16	8,5
	2	С9-16	2	-56	
	3	С17-3	2	-127	
	4	С11-7	2	-67	
	5	С10-6	1	-63	
	6	Стержень арм. СТ3	76	-130	
	7	Фиксатор Ф15	10	-130	
	8	Петля П27	4	-131	
	9	Изделие закладное М2	4	-132	
	11	Бетон класса В15, $м^3$	3,4		
ЛК300.360.150-2а		Поз. 1, 3...6, 8, 9, 11 по ЛК300.360.150-1			
	2	Сетка С9-17	2	3.006.1-8.2-1-57	
	7	Фиксатор Ф14	10	-130	
ЛК300.360.150-3а		Поз. 3, 4, 6, 8, 9 по ЛК300.360.150-1			
	1	Сетка С7-51	1	3.006.1-8.2-1-16	
	2	С9-23	2	-60	
	5	С10-7	1	-64	
	7	Фиксатор Ф13	10	-130	
	11	Бетон класса В20, $м^3$	3,4		

Инв. № подл. | Подпись и дата | Взам. инв. №

Марка лотка	Поз.	Наименование	Кол.	Обозначение документа	Масса лотка, т
ЛК300.360.150-4а		Поз. 3,6,8,9			8,5
		по ЛК 300.360.150-1			
	1	Сетка С7-52	1	3.006.1-8.2-1- 17	
	2	С9-24	2	-60	
	4	С11-6	2	-67	
	5	С10-10	1	-65	
	7	Фиксатор Ф13	10	-130	
	11	Бетон класса В25, м³	3,4		
ЛК300.360.150-5а		Поз. 3,6,8,9			
		по ЛК 300.360.150-1			
	1	Сетка С7-57	1	3.006.1-8.2-1-19	
	2	С9-25	2	-61	
	4	С11-6	2	-67	
	5	С10-7	1	-64	
	7	Фиксатор Ф13	10	-130	
	11	Бетон класса В25, м³	3,4		
ЛК300.360.150-6		Поз. 2,3,5...8,11			
		по ЛК300.360.150-1			
	1	Сетка С7-51	1	3.006.1-8.2-1- 16	
	4	С11-6	2	-67	
ЛК300.360.150-7		Поз. 2,3,5...8,11			
		по ЛК300.360.150-1			
	1	Сетка С7-58	1	3.006.1-8.2-1-19	
	4	С11-6	2	-67	
ЛК300.360.150-8		Поз. 2,3,5...8.			
		по ЛК300.360.150-1			
	1	Сетка С7-59	1	3.006.1-8.2-1-19	
	4	С11-6	2	-67	
	11	Бетон класса В20, м³	3,4		

Марка лотка	Поз.	Наименование	Кол.	Обозначение документа	Масса лотка, т
ЛК300.360.150-9		Поз.3,6,8 по ЛК300.360.150-1			8,5
	10	Каркас КР2	15	3.006.1-8.2-1-129	
	1	Сетка С7-54	1	3.006.1-8.2-1-16	
	2	С9-17	2	-57	
	4	С11-6	2	-67	
	5	С10-10	1	-65	
	7	Фиксатор Ф14	10	-130	
	11	Бетон класса В25, м³	3,4		
ЛК300.360.150-10		Поз. 3,6,8			
		по ЛК 300.360.150-1			
	1	Сетка С7-56	1	3.006.1-8.2-1-18	
	2	С9-26	2	-61	
	4	С11-6	2	-67	
	5	С10-9	1	-64	
	10	Каркас КР2	15	-129	
	11	Бетон класса В25, м³	3,4		

Инв. № подл. | Подпись и дата | Взам. инв. №

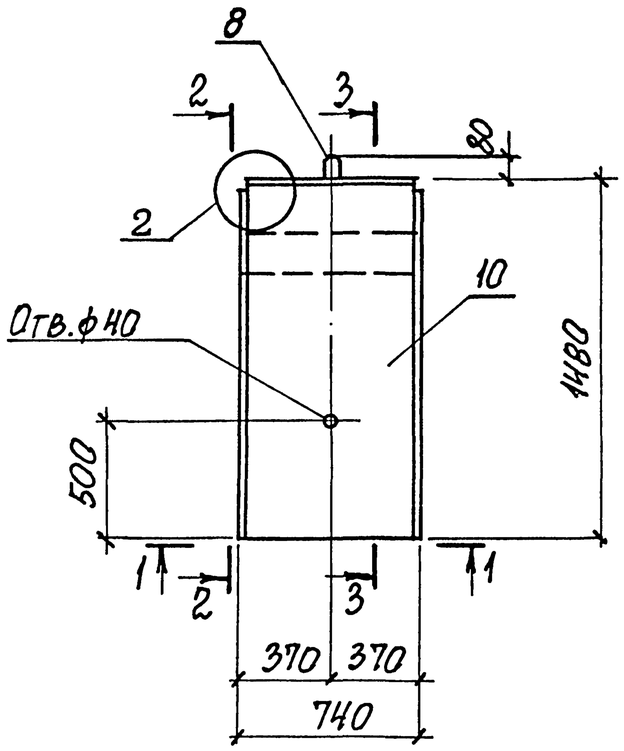

1-1

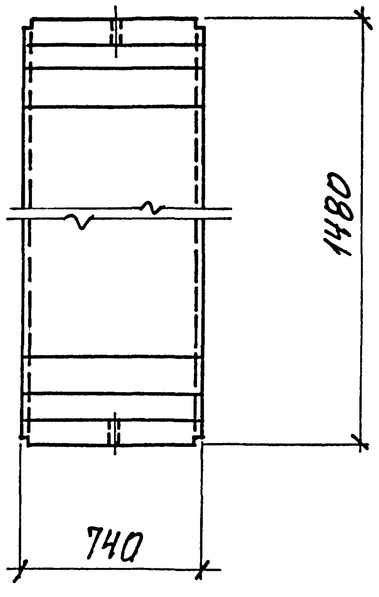

2-2

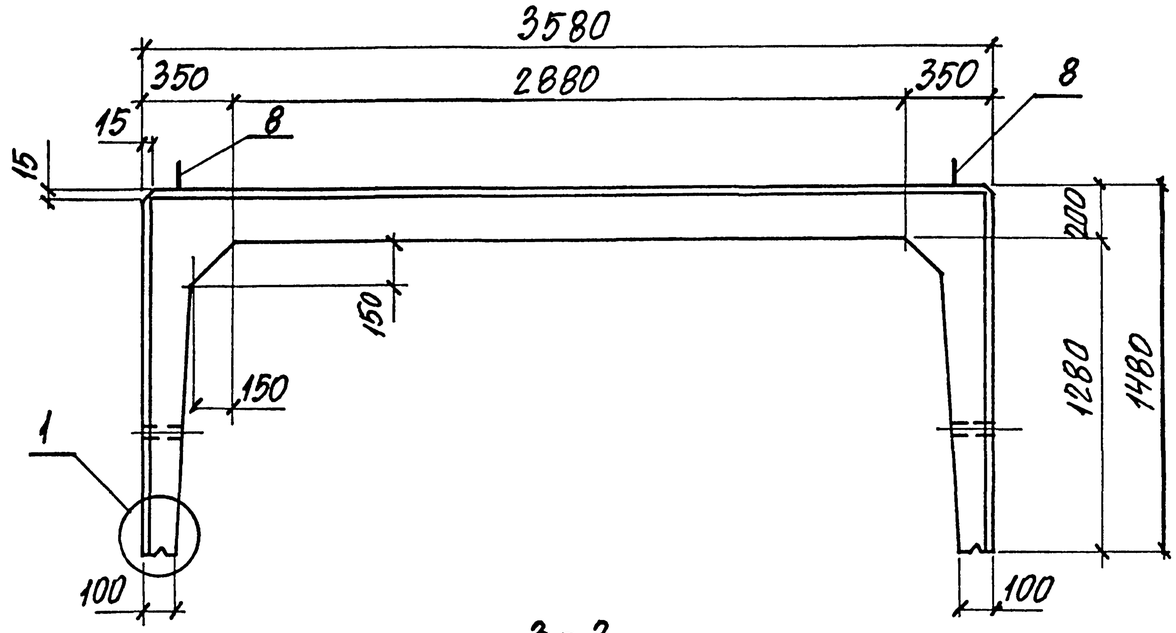

3-3

Схема армирования
для ЛК 75.360.150-1... ЛК 75.360.150-8

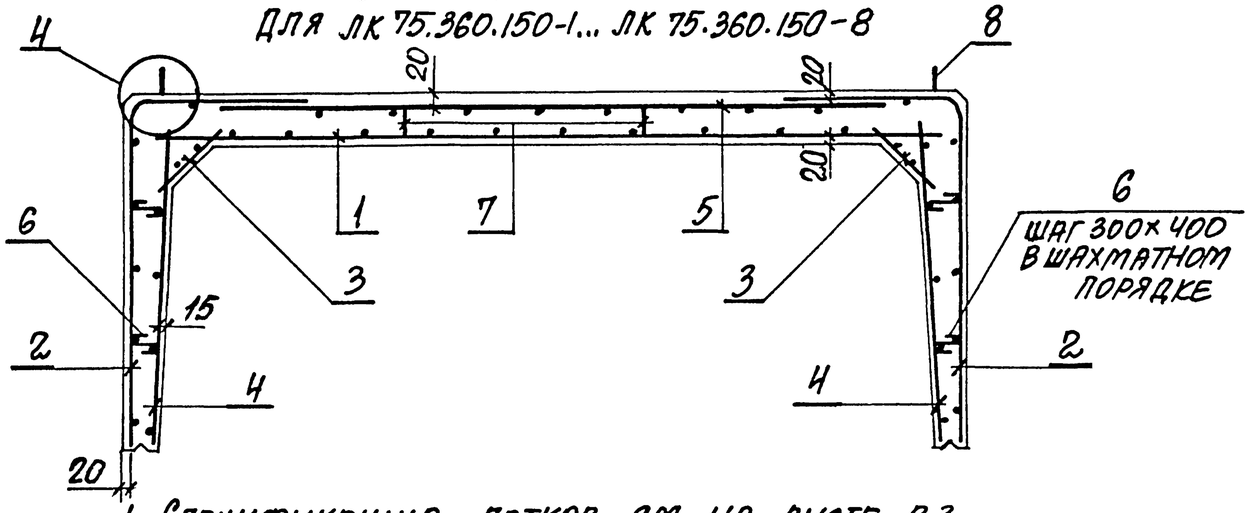

1. Спецификацию лотков см. на листе 2,3
2. Узлы см. докум. – 50
3. Схему установки фиксаторов поз. 7 см. докум. – 51

Нач. отд.	Агранович		3.006.1-8.1-1-49
Н. контр.	Коротецкий		
Гл. спец.	Коротецкий		
Зав. гр.	Чумакова		Лоток ЛК 75.360.150-1...ЛК 75.360.150-10
Вед. инж.	Чумакова		
Провер.	Чумакова		
Разраб.	Копина		

Стадия	Лист	Листов
Р	1	3

Харьковский Промстройниипроект

Инв. № подл. | Подпись и дата | Взам. инв. №

Формат А3

3 - 3

Схема армирования

Для ЛК75.360.150-9, ЛК 75.360.150-10

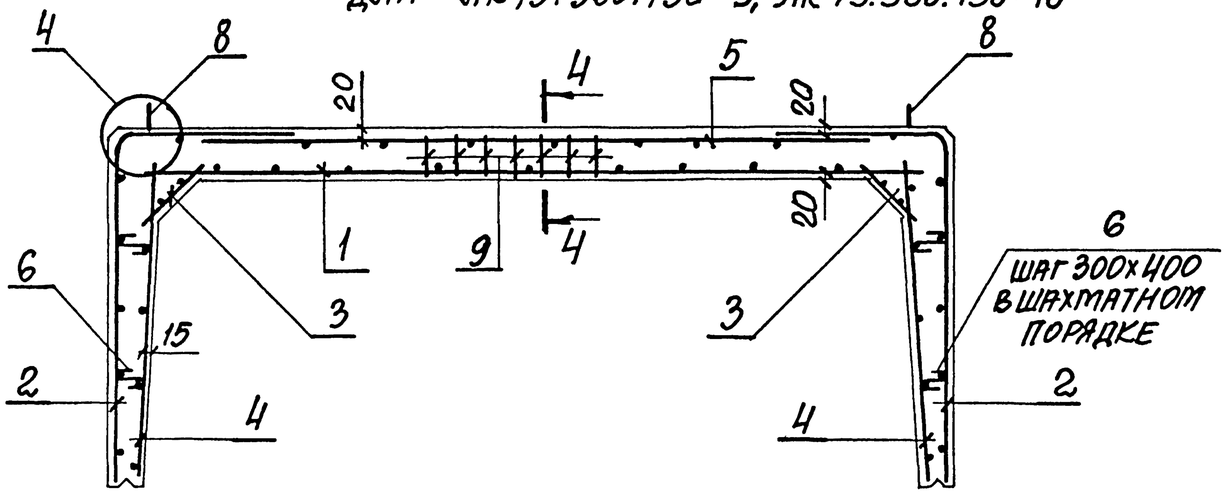

Сечение 4-4 см. докум. - 48

Марка лотка	Поз.	Наименование	Кол.	Обозначение документа	Масса лотка, т
ЛК75.360.150-1	1	Сетка С12-33	1	3.006.1-8.2-1- 77	2,13
	2	С14-18	2	-112	
	3	С18-3	2	-128	
	4	С16-7	2	-126	
	5	С15-6	1	-122	
	6	Стержень арм. СТ3	20	-130	
	7	Фиксатор Ф15	4	-130	
	8	Петля УП1-6	2	1.400-9, вып.1	
	10	Бетон класса В15, м³	0,85		
ЛК75.360.150-2		Поз. 1, 3...6, 8, 10 по ЛК 75.360.150-1			
	2	Сетка С14-19	2	3.006.1-8.2-1- 113	
	7	Фиксатор Ф14	4	-130	
ЛК75.360.150-3		Поз. 3,4,6,8 по ЛК 75.360.150-1			
	1	Сетка С12-34	1	3.006.1-8.2-1- 77	
	2	С14-21	2	-119	
	5	С15-7	1	-123	
	7	Фиксатор Ф13	4	-130	
	10	Бетон класса В20, м³	0,85		

Инв.№ подл. | Подпись и дата | Взам.инв.№

Марка лотка	Поз.	Наименование	Кол.	Обозначение документа	Масса лотка, т
ЛК75.360.150-4		Поз.3,6 см. ЛК75.360.150-1			2,13
	8	Петля УП1-5	2	1.400-9, вып.1	
	1	Сетка С12-35	1	3.006.1-8.2-1-78	
	2	С14-22	2	-119	
	4	С16-6	2	-126	
	5	С15-10	1	-124	
	7	Фиксатор Ф13	4	-130	
	10	Бетон класса В25, $м^3$	0,85		
ЛК75.360.150-5		Поз. 3,6 см. ЛК75.360.150-1			
	8	Петля УП1-5	2	1.400-9, вып.1	
	1	Сетка С12-40	1	3.006.1-8.2-1-79	
	2	С14-23	2	-120	
	4	С16-6	2	-126	
	5	С15-7	1	-123	
	7	Фиксатор Ф13	4	-130	
	10	Бетон класса В25, $м^3$	0,85		
ЛК75.360.150-6		Поз. 2,3,5...8,10 по ЛК 75.360.150-1			
	1	Сетка С12-34	1	3.006.1-8.2-1-77	
	4	С16-6	2	-126	
ЛК75.360.150-7		Поз. 2,3,5...8,10 по ЛК 75.360.150-1			
	1	Сетка С12-41	1	3.006.1-8.2-1-79	
	4	С16-6	2	-126	
ЛК75.360.150-8		Поз. 2,3,5...8 по ЛК 75.360.150-1			
	1	Сетка С12-42	1	3.006.1-8.2-1-79	
	4	С16-6	2	-126	
	10	Бетон класса В20, $м^3$	0,85		
ЛК75.360.150-9		Поз.3,6 по ЛК 75.360.150-1			
	8	Петля УП1-5	2	1.400-9, вып.1	
ЛК75.360.150-9	9	Каркас КР2	4	3.006.1-8.2-1-129	2,13
	1	Сетка С12-37	1	3.006.1-8.2-1-77	
	2	С14-19	2	-118	
	4	С16-6	2	-126	
	5	С15-10	1	-124	
	7	Фиксатор Ф14	4	-130	
	10	Бетон класса В25, $м^3$	0,85		
ЛК75.360.150-10		Поз. 3,6 см. ЛК75.360.150-1			
	8	Петля УП1-5	2	1.400-9, вып.1	
	1	Сетка С12-39	1	3.006.1-8.2-1-78	
	2	С14-24	2	-120	
	4	С16-6	2	-126	
	5	С15-9	1	-123	
	9	Каркас КР2	4	-129	
	10	Бетон класса В25, $м^3$	0,85		

Инв.№ подл. | Подпись и дата | Взам.инв.№

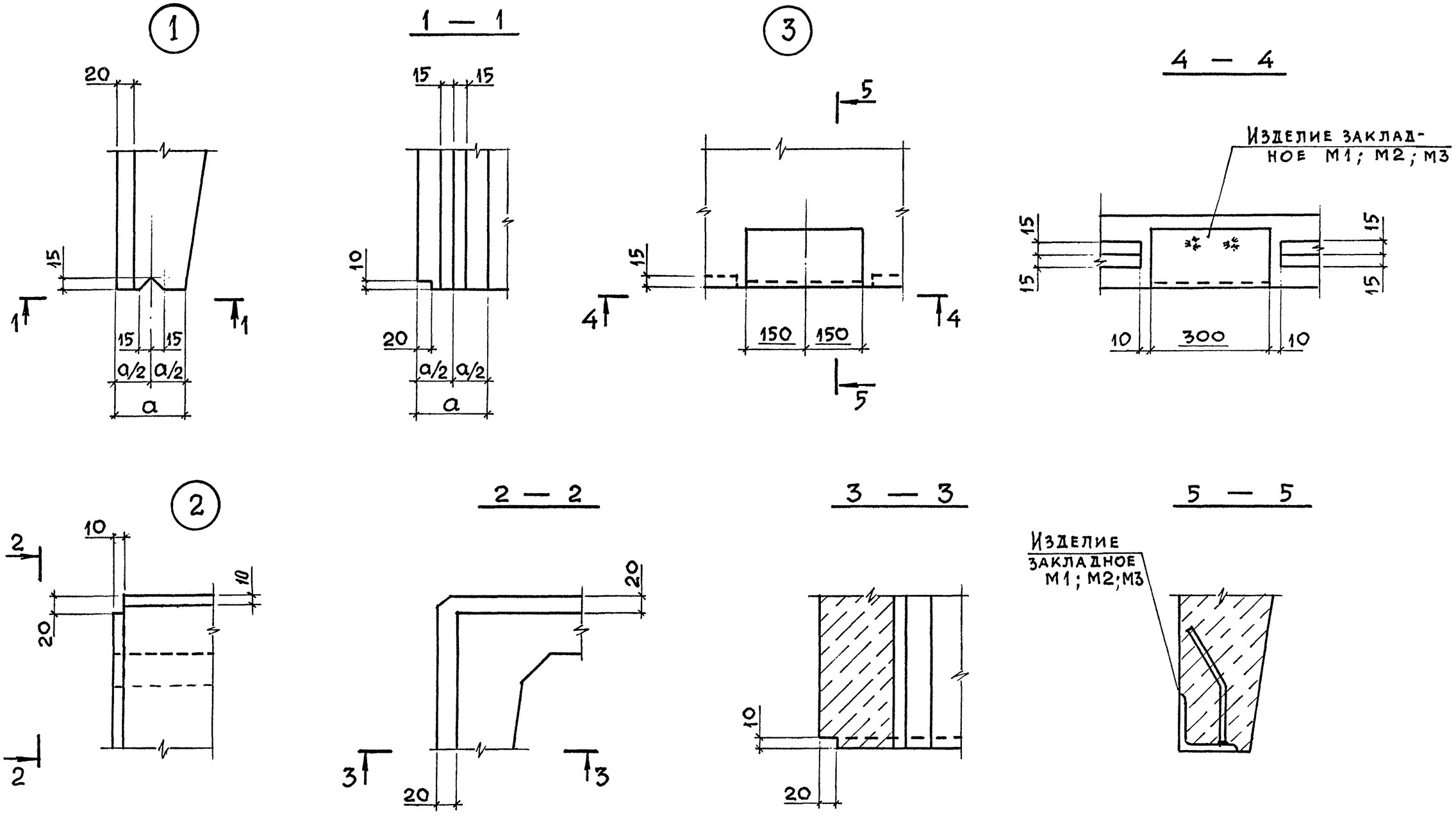

НАЧ.ОТД	АГРАНОВИЧ		
Н.КОНТР.	ЧУМАКОВА		
ГЛ.СПЕЦ.	КОРОТЕЦКИЙ		
ЗДВ. ГР.	ЧУМАКОВА		
ПРОВЕР	ЧУМАКОВА		
РАЗРАБ.	ФОМИЧЕВ		

3.006.1-8.1-1-50

Узел 1...5

СТАДИЯ	ЛИСТ	ЛИСТОВ
Р	1	2

Харьковский Промстройниипроект

ИНВ.№ ПОДЛ. | ПОДПИСЬ И ДАТА | ВЗАМ. ИНВ.№

ФОРМАТ А3

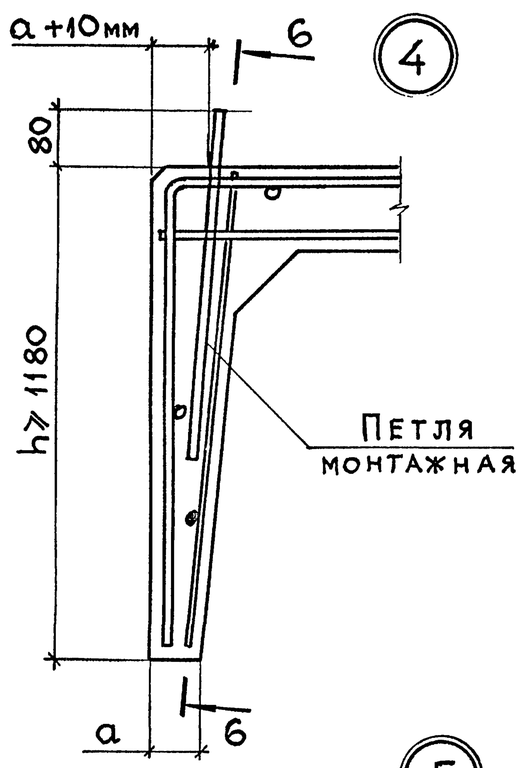

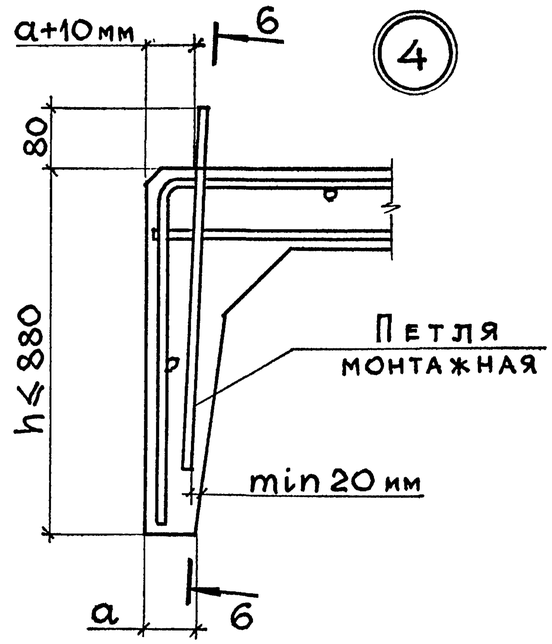

6 — 6

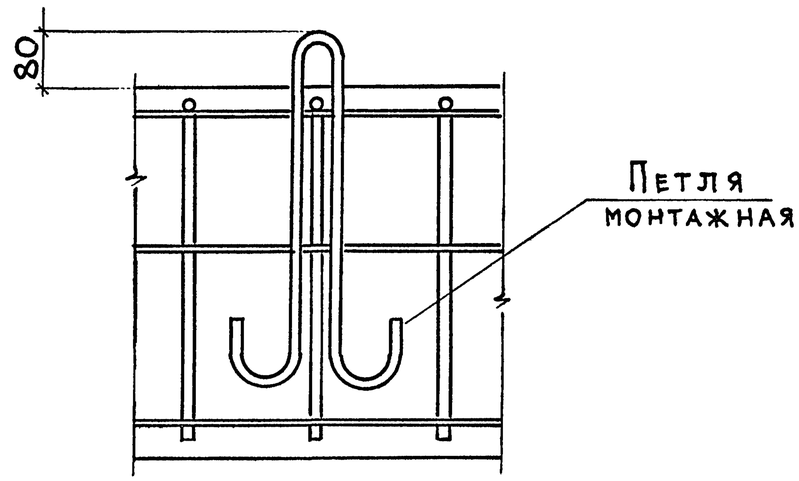

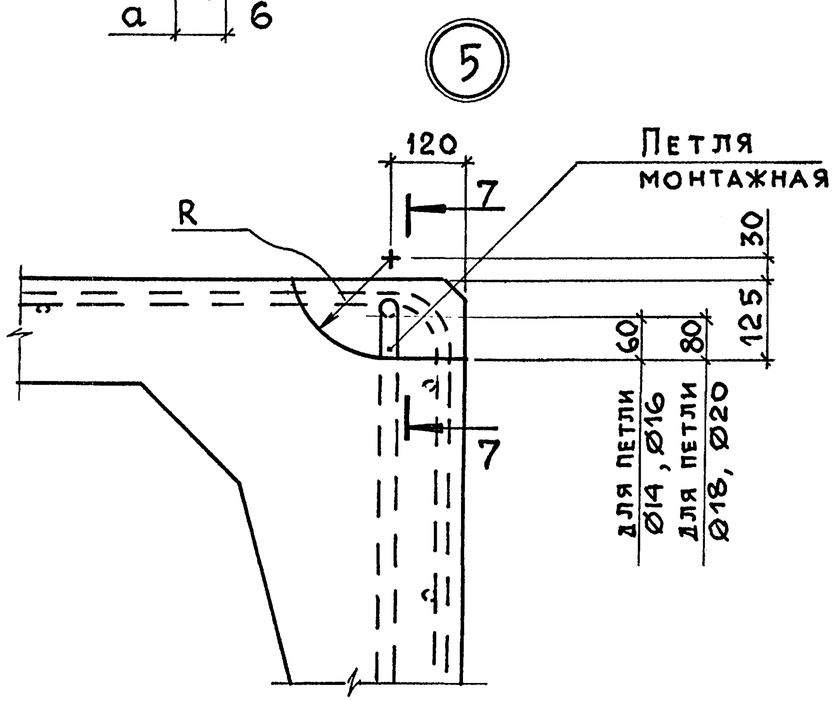

7 — 7

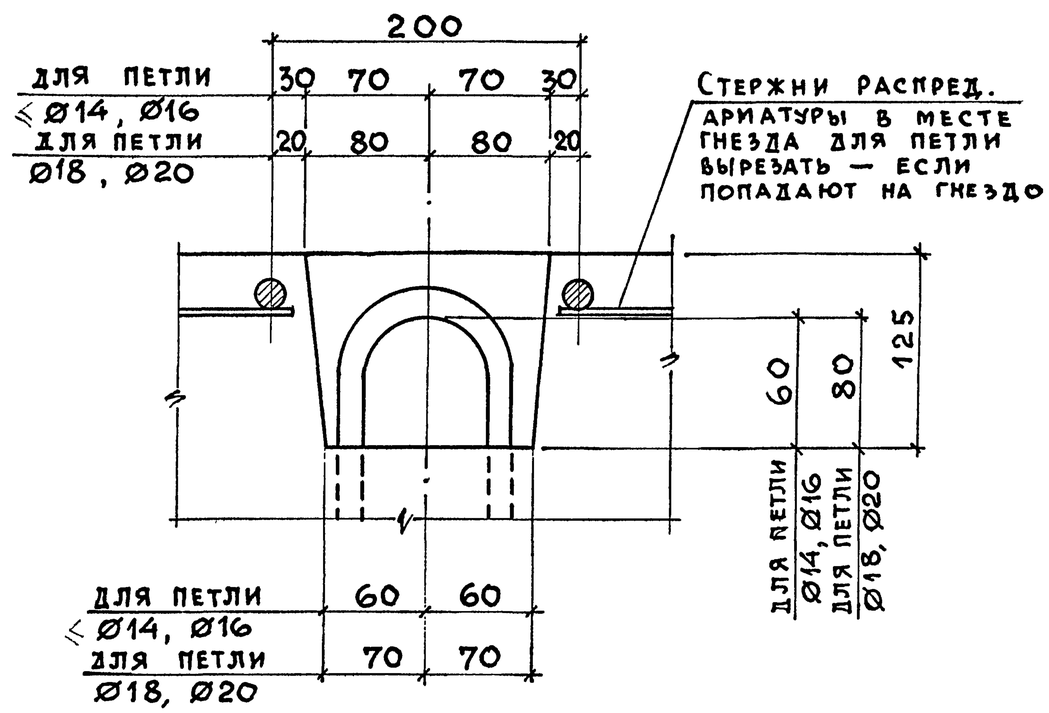

Инв.№ подл.	Подпись и дата	Взам.инв.№

3.006.1-8.1-1-50

Лист 2

Формат А3

Схема фиксации сеток в лотках шириной 1480 ... 1780 мм

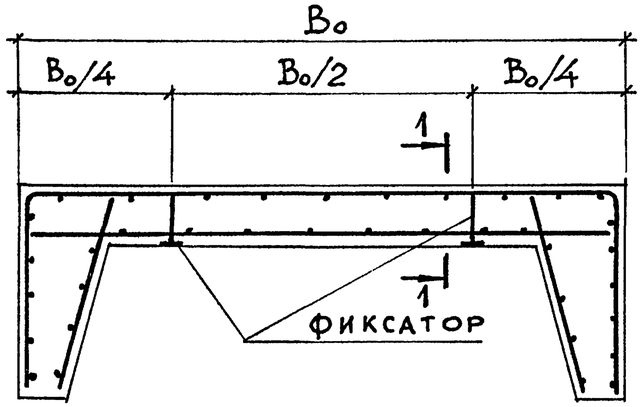

Схема фиксации сеток в лотках шириной 2080 , 2380 мм

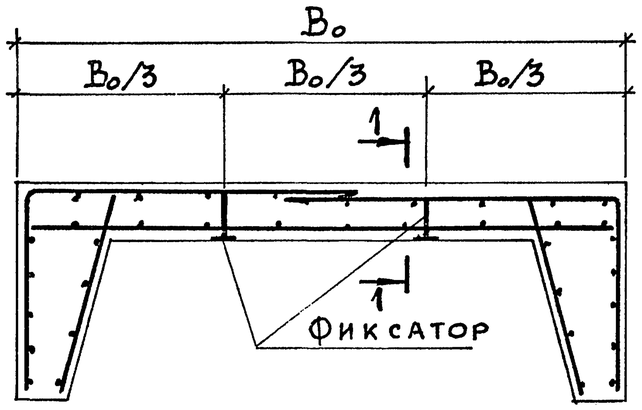

Схема фиксации сеток в лотках шириной 2980 , 3580 мм

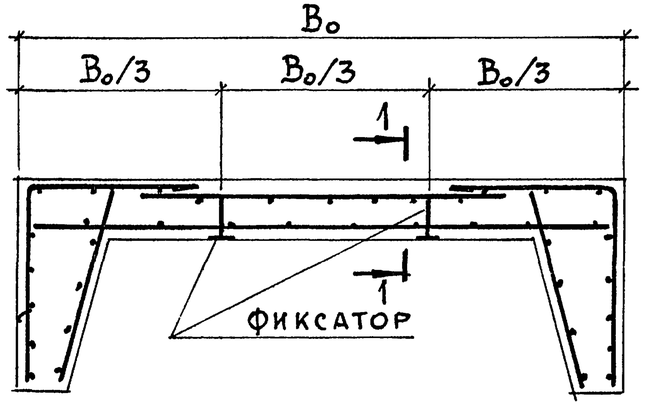

1 — 1

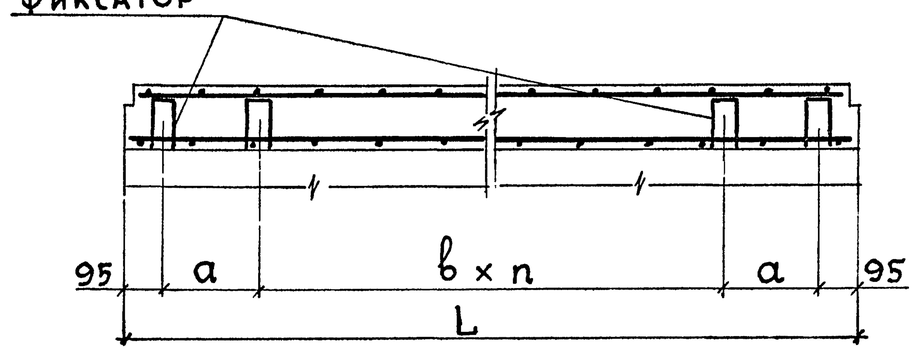

Ширина лотка B_o мм	Длина лотка L мм	Размеры, мм		n
		a	b	
1480 ... 1780	2990	650	750	2
2080 , 2380				
2980 , 3580				
1480 ... 1780	740	—	550	1
2080 , 2380				
2980 , 3580				

В лотках, армированных каркасами, фиксаторы не устанавливаются

Нач.отд.	Агранович		
Н.контр.	Чумакова		
Гл.спец.	Коротецкий		
Зав.гр.	Чумакова		
Провер.	Чумакова		
Разраб.	Фомичев		

3.006.1-8.1-1-51

Схемы фиксации сеток

Стадия	Лист	Листов
Р		1

Харьковский Промстройниипроект

Инв. № подл. | Подпись и дата | Взам. инв. №

Формат А3

Марка элемента	Изделия арматурные																			Изделия закладные													Общий расход, кг
	Арматура класса																		Всего	Арматура класса									Прокат стали			Всего	
	А-III												А-I				ВР-I			А-III		А-I							Ст3кп2				
	ГОСТ 5781-82																ГОСТ 6727-80*			ГОСТ 5781-82									ГОСТ 380-88				
	ф6	ф8	ф10	ф12	ф14	ф16	ф18	ф20	ф22	ф25		Итого	ф6	ф8	ф10	Итого	ф4	ф5	Итого	ф8	Итого	ф8	ф12	ф14	ф16	ф18	ф20	Итого	L50x	L80x6	Итого		
ЛК300.30.30-1	—	—	—									—					2,4	—	2.4	2.4			1,3		—				1,3	—		—	1,3	3,7
ЛК300.45.30-1	—	—	—									—					2,8	—	2,8	2,8			1,3		—				1,3	—		—	1,3	4,1
ЛК300.60.30-1	—	—	—									—					3,5	—	3,5	3,5			1,3		—				1,3	—		—	1,3	4,8
ЛК300.60.30-2	—	—	—									—					2,7	1,2	3,9	3,9			1,3		—				1,3	—		—	1,3	5,2
ЛК300.60.30-3	1,9	—	—									1,9					3,5	—	3,5	5,4			1,3		—				1,3	—		—	1,3	6,7
ЛК300.30.45-1	—	—	—									—					3,1	—	3,1	3,1			1,3		—				1,3	—		—	1,3	4,4
ЛК300.45.45-1	—	—	—									—					3,7	—	3,7	3,7			1,3		—				1,3	—		—	1,3	5,0
ЛК300.60.45-1	—	—	—									—					4,2	—	4,2	4,2			1,3		—				1,3	—		—	1,3	5,5
ЛК300.60.45-2	—	—	—									—					3,4	1,2	4,6	4,6			1,3		—				1,3	—		—	1,3	5,9
ЛК300.60.45-3	1,9	—	—									1,9					4,2	—	4,2	6,1			1,3		—				1,3	—		—	1,3	7,4
ЛК300.90.45-1	—	—	—									—					5,3	1,8	7,1	7,1			1,3		—				1,3	—		—	1,3	8,4
ЛК300.90.45-2	2,4	—	—									—					5,4	—	5,4	7,8			1,3		—				1,3	—		—	1,3	9,1
ЛК300.90.45-3	—	4,3	—									4,3					5,4	—	5,4	9,7			1,3		—				1,3	—		—	1,3	11,0
ЛК300.90.45-4	—	—	8,0									8,0					5,4	—	5,4	13,4			1,3		—				1,3	—		—	1,3	14,7
ЛК300.90.45-5	—	—	8,0									8,0					3,2	3,5	6,7	14,7			1,3		—				1,3	—		—	1,3	16,0
ЛК300.90.45-6	5,3	—	—									5,3					3,0	1,8	4,8	10,1			1,3		—				1,3	—		—	1,3	11,4
ЛК300.90.45-6а	5,3	—	—									5,3					3,0	1,8	4,8	10,1			1,3		0,4				1,7	4,5		4,5	6,2	16,3
ЛК300.90.45-7	7,7	—	—									7,7					3,2	—	3,2	10,9			1,3		—				1,3	—		—	1,3	12,2
ЛК300.90.45-7а	7,7	—	—									7,7					3,2	—	3,2	10,9			1,3		0,4				1,7	4,5		4,5	6,2	17,1
ЛК300.90.45-8	5,3	4,3	—									9,6					3,2	—	3,2	12,8			1,3		—				1,3	—		—	1,3	14,1
ЛК300.90.45-8а	5,3	4,3	—									9,6					3,2	—	3,2	12,8			1,3		0,4				1,7	4,5		4,5	6,2	19,0
ЛК300.90.45-9	5,3	—	8,0									13,3					3,2	—	3,2	16,5			1,3		—				1,3	—		—	1,3	17,8

Инв. № подл. | Подпись и дата | Взам. инв. №

Нач. отд.	Агранович	
Н. контр.	Чумакова	
Гл. спец.	Коротецкий	
Зав. гр.	Чумакова	
Провер.	Хвостик	
Разраб.	Литвиненко	

3.006.1-8.1-1-РС

Ведомость расхода стали

Стадия	Лист	Листов
Р	1	20

Харьковский Промстройниипроект

Формат А3

Марка элемента	Изделия арматурные, кг																		Всего	Изделия закладные, кг													Общий расход, кг
	Арматура класса																			Арматура класса									Прокат стали				
	А-III											А-I				Вр-I				А-III		А-I							Ст3 кп2			Всего	
	ГОСТ 5781-82															ГОСТ 6727-80*				ГОСТ 5781-82									ГОСТ 380-88				
	ф6	ф8	ф10	ф12	ф14	ф16	ф18	ф20	ф22	ф25	Итого	ф6	ф8	ф10	Итого	ф4	ф5	Итого		ф8	Итого	ф8	ф10	ф14	ф16	ф18	ф20	Итого	L50x5	L63x5	Итого		
ЛК300.90.45-10	5,3	—	—	11,5	—	—	—		—		16,8	—	—		—	1,8	2,0	3,8	20,6			1,3	—	—	—			1,3	—	—	—	1,3	21,9
ЛК300.120.45-1	—	—	—	—	—	—	—		—		—	—	—		—	2,1	10,7	12,8	12,8			—	2,4	—	—			2,4	—	—	—	2,4	15,2
ЛК300.120.45-2	3,9	—	—	—	—	—	—		—		3,9	—	—		—	3,1	5,7	8,8	12,7			—	2,4	—	—			2,4	—	—	—	2,4	15,1
ЛК300.120.45-3	—	5,6	—	—	—	—	—		—		5,6	—	—		—	3,4	5,7	9,1	14,7			—	2,4	—	—			2,4	—	—	—	2,4	17,1
ЛК300.120.45-4	—	—	9,6	—	—	—	—		—		9,6	—	—		—	3,4	5,7	9,1	18,7			—	2,4	—	—			2,4	—	—	—	2,4	21,1
ЛК300.120.45-5	6,3	—	—	15,4	—	—	—		—		21,7	—	—		—	2,1	3,3	5,4	27,1			—	2,4	—	—			2,4	—	—	—	2,4	29,5
ЛК300.120.45-6а	6,3	—	—	—	—	—	—		—		6,3	—	—		—	2,1	6,6	8,7	15,0			—	2,4	0,4	—			2,8	4,5	—	4,5	7,3	22,3
ЛК300.120.45-7а	—	11,1	—	—	—	—	—		—		11,1	—	—		—	2,1	6,6	8,7	19,8			—	2,4	0,4	—			2,8	4,5	—	4,5	7,3	27,1
ЛК300.120.45-8а	3,9	—	14,4	—	—	—	—		—		18,2	—	—		—	2,9	1,6	4,5	22,7			—	2,4	0,4	—			2,8	4,5	—	4,5	7,3	30,0
ЛК300.120.45-9	—	—	—	15,4	—	—	—		—		15,4	—	—		—	2,1	7,4	9,5	24,9			—	2,4	—	—			2,4	—	—	—	2,4	27,3
ЛК300.120.45-10	—	—	—	—	19,0	—	—		—		19,0	3,2	—		3,2	2,1	5,7	7,8	30,0			—	2,4	—	—			2,4	—	—	—	2,4	32,3
ЛК300.120.45-11	—	11,1	—	—	—	27,5	—		—		38,6	3,2	—		3,2	2,1	1,6	3,7	45,5			—	2,4	—	—			2,4	—	—	—	2,4	47,9
ЛК300.150.45-1	—	21,5	—	—	—	—	—		—		21,5	—	—		—	3,7	1,6	5,3	26,8			—	—	—	8,8			8,8	—	—	—	8,8	35,6
ЛК300.150.45-1а	—	21,5	—	—	—	—	—		—		21,5	—	—		—	3,7	1,6	5,3	26,8			—	—	0,4	8,8			9,2	—	5,8	5,8	15,0	41,8
ЛК300.150.45-2	—	12,9	13,5	—	—	—	—		—		26,4	—	—		—	3,4	1,6	5,0	31,4			—	—	—	8,8			8,8	—	—	—	8,8	40,2
ЛК300.150.45-3	—	12,9	—	19,5	—	—	—		—		32,4	—	—		—	2,1	3,7	5,8	38,2			—	—	—	8,8			8,8	—	—	—	8,8	47,0
ЛК300.150.45-4	—	12,9	—	19,5	—	—	—		—		32,4	—	—		—	2,1	3,7	5,8	38,2			—	—	—	8,8			8,8	—	—	—	8,8	47,0
ЛК300.150.45-5	—	—	19,8	—	26,5	—	—		—		46,3	3,2	—		3,2	2,1	1,6	3,7	53,2			—	2,1	—	—			2,1	—	—	—	2,1	55,3
ЛК300.150.45-6а	—	8,6	19,8	—	—	—	—		—		28,4	—	—		—	3,7	1,6	5,3	33,7			—	—	0,4	8,8			9,2	—	5,8	5,8	15,0	48,7
ЛК300.150.45-7а	—	8,6	—	24,3	—	—	—		—		32,9	—	—		—	1,6	4,9	6,5	39,4			—	—	0,4	8,8			9,2	—	5,8	5,8	15,0	54,4
ЛК300.150.45-8а	—	8,6	—	—	32,8	—	—		—		41,4	5,1	—		5,1	1,6	1,6	3,2	49,7			—	2,1	0,4	—			2,5	—	5,8	5,8	8,3	58,0
ЛК300.150.45-9	—	—	19,8	—	—	34,6	—		—		54,4	3,2	—		3,2	2,1	1,6	3,7	61,3			—	—	—	8,8			8,8	—	—	—	8,8	70,1
ЛК300.150.45-10	—	—	19,8	—	—	—	43,8		—		63,6	—	5,6		5,6	2,1	1,6	3,7	72,9			—	—	—	8,8			8,8	—	—	—	8,8	81,7
ЛК300.150.45-11	—	—	—	—	—	49,1	—		65,3		114,4	5,1	5,6		10,7	—	1,6	1,6	126,7			—	2,1	—	—			2,1	—	—	—	2,1	128,8

Инв. № подл. | Подпись и дата | Взам. инв. №

3.006.1-81-1-РС

Лист 2

Формат А3

Марка элемента	Изделия арматурные, кг																			Изделия закладные, кг													Общий расход, кг
	Арматура класса																		Всего	Арматура класса									Прокат стали			Всего	
	А-III											А-I				Вр-I				А-III		А-I							Ст3кп2				
	ГОСТ 5781-82															ГОСТ 6727-80*				ГОСТ 5781-82									ГОСТ 380-88				
	ф6	ф8	ф10	ф12	ф14	ф16	ф18	ф20	ф22	ф25	Итого	ф6	ф8	ф10	Итого	ф4	ф5	Итого		ф8	Итого	ф8	ф10	ф14	ф16	ф18	ф20	Итого	L50×5	L63×5	Итого		
ЛК300.45.60 -1	—	—	—	—							—					2,4	3,1	5,5	5,5			1,3	—	—				1,3	—	-	—	1,3	6,8
ЛК300.45.60 -2	4,0	—	—	—							4,0					2,4	—	2,4	6,4			1,3	—	—				1,3	—		—	1,3	7,7
ЛК300.45.60 -3	4,0	—	—	—							4,0					2,4	—	2,4	6,4			1,2	—	—				1,2	—		—	1,2	7,6
ЛК300.45.60 -4	4,0	—	—	—							4,0					2,4	—	2,4	6,4			1,2	—	—				1,2	—		—	1,2	7,6
ЛК300.60.60 -1	—	—	—	—							—					2,9	3,5	6,4	6,4			1,3	—	—				1,3	—		—	1,3	7,7
ЛК300.60.60 -2	4,4	—	—	—							4,4					2,9	—	2,9	7,3			1,3	—	—				1,3	—		—	1,3	8,6
ЛК300.60.60 -3	4,4	—	—	—							4,4					2,1	1,2	3,3	7,7			1,3	—	—				1,3	—		—	1,3	9,0
ЛК300.60.60 -4	4,4	—	—	—							4,4					2,1	1,2	3,3	7,7			1,3	—	—				1,3	—		—	1,3	9,0
ЛК300.90.60 -1	—	—	—	—							—					—	7,9	7,9	7,9			—	2,4	—				2,4	—		—	2,4	10,3
ЛК300.90.60 -2	2,3	—	—	—							2,3					1,3	4,1	5,4	7,7			—	2,4	—				2,4	—		—	2,4	10,1
ЛК300.90.60 -3	—	4,3	—	—							4,3					1,3	4,1	5,4	9,7			—	2,4	—				2,4	—		—	2,4	12,1
ЛК300.90.60 -4	—	—	8,0	—							8,0					1,3	4,1	5,4	13,4			—	2,4	—				2,4	—		—	2,4	15,8
ЛК300.120.60 -1	—	—	—	—							—					—	11,4	11,4	11,4			—	2,4	—				2,4	—		—	2,4	13,8
ЛК300.120.60 -2	3,9	—	—	—							3,9					1,0	6,4	7,4	11,3			—	2,4	—				2,4	—		—	2,4	13,7
ЛК300.120.60 -3	—	5,6	—	—							5,6					1,3	6,4	7,7	13,3			—	2,4	—				2,4	—		—	2,4	15,7
ЛК300.120.60 -4	—	—	9,6	—							9,6					1,3	6,4	7,7	17,3			—	2,4	—				2,4	—		—	2,4	19,7
ЛК300.120.60 -5	—	—	—	15,4							15,4					—	8,0	8,0	23,4			—	2,4	—				2,4	—		—	2,4	25,8
ЛК300.120.60 -6	—	11,4	—	—							11,4					2,1	6,6	8,7	20,1			—	2,4	—				2,4	—		—	2,4	22,5
ЛК300.120.60 -6а	—	11,4	—	—							11,4					2,1	6,6	8,7	20,1			—	2,4	0,4				2,8	4,5	—	4,5	7,3	27,4
ЛК300.120.60 -7а	3,9	11,4	—	—							15,3					3,1	1,6	4,7	20,0			—	2,4	0,4				2,8	4,5	—	4,5	7,3	22,4
ЛК300.120.60 -8	—	17,0	—	—							17,0					3,4	1,6	5,0	22,0			—	2,4	—				2,4	—	—	—	2,4	24,4
ЛК300.120.60 -8а	—	17,0	—	—							17,0					3,4	1,6	5,0	22,0			—	2,4	0,4				2,8	4,5	—	4,5	7,3	29,3
ЛК300.120.60 -9	—	11,4	9,6	—							21,0					3,4	1,6	5,0	26,0			—	2,4	—				2,4	—	—	—	2,4	28,4
ЛК300.120.60 -9а	—	11,4	9,6	—							21,0					3,4	1,6	5,0	26,0			—	2,4	0,4				2,8	4,5	—	4,5	7,3	33,3
ЛК300.120.60 -10	—	11,4	—	15,4							26,4					2,1	3,3	5,4	32,2			—	2,4	—				2,4	—	—	—	2,4	34,6

Инв. № подл. | Подпись и дата | Взам. инв. №

Марка элемента	Изделия арматурные, кг																		Всего	Изделия закладные, кг													Общий расход, кг
	Арматура класса																			Арматура класса									Прокат стали				
	А-III											А-I				Вр-I				А-III		А-I							Ст3кп2				
	ГОСТ 5781-82															ГОСТ 6727-80*				ГОСТ 5781-82									ГОСТ 380-88				
	ф6	ф8	ф10	ф12	ф14	ф16	ф18	ф20	ф22	ф25	Итого	ф6	ф8	ф10	Итого	ф4	ф5	Итого		ф8	Итого	ф10	ф12	ф14	ф16	ф18	ф20	Итого	L63x5	L80x6	Итого		
ЛК300.150.60 -1		23,3	—	—	—	—	—	—	—		23,3	—	—		—	3,9	1,6	5,5	28,8			2,4	—	—				2,4	—		—	2,4	31,2
ЛК300.150.60 -1а		23,3	—	—	—	—	—	—	—		23,3	—	—		—	3,9	1,6	5,5	28,8			2,4	—	0,4				2,8	5,8		5,8	8,6	37,4
ЛК300.150.60 -2		14,6	13,5	—	—	—	—	—	—		28,1	—	—		—	3,7	1,6	5,3	33,4			2,4	—	—				2,4	—		—	2,4	35,8
ЛК300.150.60 -3		14,6	—	19,5	—	—	—	—	—		34,1	—	—		—	2,4	3,7	6,1	40,2			2,4	—	—				2,4	—		—	2,4	42,6
ЛК300.150.60 -4		14,6	—	—	26,5	—	—	—	—		41,1	3,2	—		3,2	2,4	1,6	4,0	48,3			2,4	—	—				2,4	—		—	2,4	50,7
ЛК300.150.60 -5		—	22,6	—	26,5	—	—	—	—		49,1	3,2	—		3,2	2,4	1,6	4,0	56,3			2,1	—	—				2,1	—		—	2,1	58,4
ЛК300.150.60 -6а		8,6	22,6	—	—	—	—	—	—		31,2	—	—		—	3,9	1,6	5,5	36,7			2,4	—	0,4				2,8	5,8		5,8	8,6	45,3
ЛК300.150.60 -7а		8,6	—	32,2	—	—	—	—	—		40,8	—	—		—	1,6	5,3	6,9	47,7			2,1	—	0,4				2,5	5,8		5,8	8,3	56,0
ЛК300.150.60 -8		—	—	—	—	56,2	43,8	—	—		100,0	5,7	5,6		11,3	—	1,6	1,6	112,9			2,4	—	—				2,4	—		—	2,4	115,3
ЛК300.150.60 -9		—	—	—	33,0	—	—	54,0	—		87,0	5,7	5,6		11,3	—	1,6	1,6	99,9			2,1	—	—				2,1	—		—	2,1	102,0
ЛК300.180.60 -1		26,7	—	—	—	—	—	—	—		26,7	—	—		—	4,5	1,6	6,1	32,8			—	3,9	—				3,9	—		—	3,9	36,7
ЛК300.180.60 -1а		26,7	—	—	—	—	—	—	—		26,7	—	—		—	4,5	1,6	6,1	32,8			—	3,9	0,4				4,3	5,8		5,8	10,1	42,9
ЛК300.180.60 -2		16,3	16,3	—	—	—	—	—	—		32,6	—	—		—	4,5	1,6	6,1	38,7			—	3,9	—				3,9	—		—	3,9	42,6
ЛК300.180.60 -3		16,3	—	23,4	—	—	—	—	—		39,7	—	—		—	2,6	4,5	7,1	46,8			—	3,9	—				3,9	—		—	3,9	50,7
ЛК300.180.60 -4		16,3	—	—	31,9	—	—	—	—		48,2	4,4	—		4,4	2,6	1,6	4,2	56,8			—	3,9	—				3,9	—		—	3,9	60,7
ЛК300.180.60 -5		—	25,4	—	31,9	—	—	—	—		57,3	4,4	—		4,4	2,6	1,6	4,2	65,9			—	3,4	—				3,4	—		—	3,4	69,3
ЛК300.180.60 -6а		10,4	25,4	—	—	—	—	—	—		35,8	—	—		—	4,5	1,6	6,1	41,9			—	3,9	0,4				4,3	5,8		5,8	10,1	52,0
ЛК300.180.60 -7а		10,4	—	30,8	—	—	—	—	—		41,2	—	—		—	1,8	5,7	7,5	48,7			—	3,9	0,4				4,3	5,8		5,8	10,1	58,8
ЛК300.180.60 -8а		10,4	—	—	41,7	—	—	—	—		52,1	6,3	—		6,3	1,8	1,6	3,4	61,8			—	3,4	0,4				3,8	5,8		5,8	9,6	71,4
ЛК300.180.60 -9		16,3	—	—	—	41,7	—	—	—		58,0	4,4	—		4,4	2,6	1,6	4,2	66,6			—	3,9	—				3,9	—		—	3,9	70,5
ЛК300.180.60 -10		—	—	—	—	54,8	—	65,1	—		119,9	6,3	7,9		14,2	—	1,6	1,6	135,7			—	3,9	—				3,9	—		—	3,9	139,6
ЛК300.180.60 -11		—	—	—	41,7	—	—	—	78,8		120,5	6,3	7,9		14,2	—	1,6	1,6	136,3			—	3,4	—				3,4	—		—	3,4	139,7
ЛК300.60.90 -1		—	—	—	—	—	—	—	—		—	—	—		—	0,8	4,8	5,6	5,6			2,4	—	—				2,4	—		—	2,4	8,0
ЛК300.60.90 -2		10,4	—	—	—	—	—	—	—		10,4	—	—		—	2,9	—	2,9	13,3			2,4	—	—				2,4	—		—	2,4	15,7
ЛК300.60.90 -3		10,4	—	—	—	—	—	—	—		10,4	—	—		—	2,9	—	2,9	13,3			2,1	—	—				2,1	—		—	2,1	15,4
ЛК300.60.90 -4		20,5	—	—	—	—	—	—	—		20,5	—	—		—	5,0	—	5,0	25,5			2,1	—	—				2,1	—		—	2,1	27,6

Инв. № подл. | Подпись и дата | Взам. инв. №

Марка элемента	Изделия арматурные, кг																		Всего	Изделия закладные, кг														Общий расход, кг
	Арматура класса																			Арматура класса									Прокат стали					
	А-III											А-I				Вр-I				А-III		А-I							Ст3кп2					
	ГОСТ 5781-82															ГОСТ 6727-80*				ГОСТ 5781-82									ГОСТ 380-88					
	ф6	ф8	ф10	ф12	ф14	ф16	ф18	ф20	ф22	ф25	Итого	ф6	ф8	ф10	Итого	ф4	ф5	Итого		ф8	Итого	ф10	ф12	ф14	ф16	ф18	ф20	Итого	150х5	63х5	Итого			
ЛК300.90.90 -1	—	—	—	—	—	—					—	—			—	2,4	9,2	11,6	11,6			2,4	—	—				2,4	—	—	—	2,4		14,0
ЛК300.90.90 -2	6,9	—	—	—	—	—					6,9	—			—	2,4	3,8	6,2	13,1			2,4	—	—				2,4	—	—	—	2,4		15,5
ЛК300.90.90 -3	—	12,3	—	—	—	—					12,3	—			—	2,5	3,8	6,3	18,6			2,4	—	—				2,4	—	—	—	2,4		21,0
ЛК300.90.90 -4	2,4	12,3	—	—	—	—					14,7	—			—	3,9	—	3,9	18,6			2,1	—	—				2,1	—	—	—	2,1		20,7
ЛК300.90.90 -5	—	26,6	—	—	—	—					26,6	—			—	6,0	—	6,0	32,6			2,1	—	—				2,1	—	—	—	2,1		34,7
ЛК300.90.90 -6	2,4	22,3	—	—	—	—					24,7	—			—	6,0	—	6,0	30,8			2,1	—	—				2,1	—	—	—	2,1		32,8
ЛК300.120.90 -1	—	—	—	—	—	—					—	—			—	2,6	12,7	15,3	15,3			2,4	—	—				2,4	—	—	—	2,4		17,7
ЛК300.120.90 -2	3,9	—	—	—	—	—					3,9	—			—	3,7	7,7	11,4	15,3			2,4	—	—				2,4	—	—	—	2,4		17,7
ЛК300.120.90 -3	7,3	5,6	—	—	—	—					12,9	—			—	3,9	1,6	5,5	18,5			2,4	—	—				2,4	—	—	—	2,4		20,8
ЛК300.120.90 -4	7,3	—	9,6	—	—	—					16,9	—			—	3,9	1,6	5,5	22,5			2,1	—	—				2,1	—	—	—	2,1		24,5
ЛК300.120.90 -5	—	5,6	—	—	—	—					5,6	—			—	3,9	7,7	11,6	17,2			2,4	—	—				2,4	—	—	—	2,4		19,6
ЛК300.120.90 -6	7,3	—	—	15,4	—	—					22,7	—			—	2,6	3,3	5,9	28,6			2,1	—	—				2,1	—	—	—	2,1		30,7
ЛК300.120.90 -7а	—	20,7	9,6	—	—	—					30,3	—			—	6,0	1,6	7,6	37,9			2,4	—	0,4				2,8	4,5	—	4,5	7,3		45,2
ЛК300.120.90 -8а	—	20,7	—	15,4	—	—					36,1	—			—	4,7	3,3	8,0	44,1			2,4	—	0,4				2,8	4,5	—	4,5	7,3		51,4
ЛК300.120.90 -9а	—	20,7	—	—	19,0	—					39,6	3,2			3,2	4,7	1,6	6,3	49,2			2,4	—	0,4				2,8	4,5	—	4,5	7,3		56,5
ЛК300.120.90 -10а	—	10,1	17,1	—	—	27,5					54,7	3,2			3,2	4,7	1,6	6,3	64,2			2,4	—	0,4				2,8	4,5	—	4,5	7,3		71,5
ЛК300.150.90 -1	—	25,2	—	—	—	—					25,2	—			—	4,5	1,6	6,1	31,3			—	3,9	—				3,9	—	—	—	3,9		35,2
ЛК300.150.90 -2	—	16,6	13,5	—	—	—					30,1	—			—	4,2	1,6	5,8	35,9			—	3,9	—				3,9	—	—	—	3,9		39,8
ЛК300.150.90 -3	—	16,6	—	19,5	—	—					36,1	—			—	2,9	3,7	6,6	42,7			—	3,9	—				3,9	—	—	—	3,9		46,6
ЛК300.150.90 -4	—	16,6	—	—	26,5	—					43,1	3,2			3,2	2,9	1,6	4,5	50,8			—	3,9	—				3,9	—	—	—	3,9		54,7
ЛК300.150.90 -5а	—	35,3	—	—	—	—					35,3	—			—	6,6	1,6	8,2	43,5			—	3,9	0,4				4,3	—	5,8	5,8	10,1		53,6
ЛК300.150.90 -6а	—	26,7	13,5	—	—	—					40,2	—			—	6,3	1,6	7,9	48,1			—	3,9	0,4				4,3	—	5,8	5,8	10,1		58,2
ЛК300.150.90 -7а	—	26,7	—	19,5	—	—					46,2	—			—	5,0	3,7	8,7	54,9			—	3,9	0,4				4,3	—	5,8	5,8	10,1		65,0

Инв. № подл. | Подпись и дата | Взам. инв. №

3.006.1-8.1-1-РС

Лист 5

Формат А3

Марка элемента	Изделия арматурные, кг																		Изделия закладные, кг													Общий расход, кг
	Арматура класса																	Всего	Арматура класса									Прокат стали			Всего	
	А-III											А-I				ВР-I			А-III		А-I							СТ3 кп2				
	ГОСТ 5781-82															ГОСТ 6727-80*			ГОСТ 5781-82									ГОСТ 380-88				
	ф6	ф8	ф10	ф12	ф14	ф16	ф18	ф20	ф22	ф25	Итого	ф6	ф8	ф10	Итого	ф4	ф5	Итого	ф8	Итого	ф10	ф12	ф14	ф16	ф18	ф20	Итого	Б63×5	Б90×5	Итого		
ЛК300.150.90 -8а		26,7	—	—	26,5	—					53,2	3,2	—		3,2	5,0	1,6	6,6	63,0				3,9	0,4				4,3	5,8			10,1	73,1
ЛК300.150.90 -9		8,6	22,1	—	—	—					30,7	—	—		—	4,5	1,6	6,1	36,8				3,9	—				3,9	—			3,9	40,7
ЛК300.150.90 -10		—	35,6	—	—	—					35,6	—	—		—	4,2	1,6	5,8	41,4				3,9	—				3,9	—			3,9	45,3
ЛК300.150.90 -11		—	—	51,2	—	—					51,2	—	—		—	—	8,2	8,2	59,4				3,9	—				3,9	—			3,9	63,3
ЛК300.180.90 -1		29,2	—	—	—	—					29,2	—	—		—	5,0	1,6	6,6	35,8				3,9	—				3,9	—			3,9	39,7
ЛК300.180.90 -2		18,8	16,3	—	—	—					35,1	—	—		—	5,0	1,6	6,6	41,7				3,9	—				3,9	—			3,9	45,6
ЛК300.180.90 -3		18,8	—	21,7	—	—					40,5	—	8,4		8,4	3,2	1,6	4,8	53,7				3,9	—				3,9	—			3,9	57,6
ЛК300.180.90 -4		18,8	—	—	31,9	—					50,7	4,4	—		4,4	3,2	1,6	4,8	59,9				3,9	—				3,9	—			3,9	63,8
ЛК300.180.90 -5		—	22,7	—	31,9	—					54,6	4,4	—		4,4	3,2	1,6	4,8	63,8				3,9	—				3,9	—			3,9	67,7
ЛК300.180.90 -6		—	22,7	—	—	41,7					64,4	4,4	—		4,4	3,2	1,6	4,8	73,6				3,9	—				3,9	—			3,9	77,5
ЛК300.180.90 -7а		39,3	—	—	—	—					39,3	—	—		—	7,1	1,6	8,7	48,0				3,9	0,4				4,3	5,8			10,1	58,1
ЛК300.180.90 -8а		28,9	16,3	—	—	—					45,2	—	—		—	7,1	1,6	8,7	53,9				3,9	0,4				4,3	5,8			10,1	64,0
ЛК300.180.90 -9а		28,9	—	23,4	—	—					52,3	—	—		—	5,3	4,5	9,8	62,1				3,9	0,4				4,3	5,8			10,1	72,2
ЛК300.180.90 -10а		10,1	22,7	23,4	—	—					56,2	—	—		—	5,3	4,5	9,8	66,0				3,9	0,4				4,3	5,8			10,1	76,1
ЛК300.210.90 -1		34,6	—	—	—	—					34,6	—	—		—	6,3	1,6	7,9	42,5				—	6,1				6,1	—			6,1	48,6
ЛК300.210.90 -2		22,4	19,1	—	—	—					41,5	—	—		—	6,3	1,6	7,9	49,4				—	6,1				6,1	—			6,1	55,5
ЛК300.210.90 -3		22,4	—	22,7	—	—					45,1	—	—		—	4,2	4,9	9,1	54,2				—	6,1				6,1	—			6,1	60,3
ЛК300.210.90 -4		—	35,6	22,7	—	—					58,3	—	—		—	4,2	4,9	9,1	67,4				—	6,1				6,1	—			6,1	73,5
ЛК300.210.90 -5		—	35,6	—	37,3	—					72,9	5,1	—		5,1	4,2	1,6	5,8	83,8				—	6,1				6,1	—			6,1	89,9
ЛК300.210.90 -6		—	35,6	—	—	48,8					84,4	5,1	—		5,1	4,2	1,6	5,8	95,3				—	6,1				6,1	—			6,1	101,4
ЛК300.210.90 -7		—	—	50,5	—	48,8					99,3	5,1	—		5,1	—	8,2	8,2	112,6				—	5,6				5,6	—			5,6	118,2
ЛК300.210.90 -8а		10,1	54,6	—	—	—					64,7	—	—		—	8,4	1,6	10,0	74,7				—	6,5				6,5	5,8			12,3	87,0
ЛК300.210.90 -9а		10,1	19,1	—	72,0	—					101,2	10,1	—		10,1	4,2	1,6	5,8	117,1				—	6,5				6,5	5,8			12,3	129,4

Инв. № подл. | Подпись и дата | Взам. инв. №

Марка элемента	Изделия арматурные, кг																		Всего	Изделия закладные, кг													Общий расход, кг
	Арматура класса																			Арматура класса									Прокат стали				
	А-III											А-I				Вр-I				А-III		А-I							Ст3кп2				
	ГОСТ 5781-82															ГОСТ 6727-80*				ГОСТ 5781-82									ГОСТ 380-88				
	ф6	ф8	ф10	ф12	ф14	ф16	ф18	ф20	ф22	ф25	Итого	ф6	ф8	ф10	Итого	ф4	ф5	Итого		ф8	Итого	ф10	ф12	ф14	ф16	ф18	ф20	Итого	L63x5	L80x6	Итого		
ЛК300.210.90 -10а	—	10,1	—	22,7	72,0	—	—	—			104,8	10,1	—		10,1	2,1	4,9	7,0	121,9				—	6,0				6,0	5,8		5,8	11,8	133,7
ЛК300.210.90 -11	—	22,4	—	—	—	48,8	—	—			71,2	5,1	—		5,1	4,2	1,6	5,8	82,1				—	6,1				6,1	—		—	6,1	88,2
ЛК300.210.90 -12	—	22,4	—	—	—	—	61,7	—			84,1	—	9,0		9,0	4,2	1,6	5,8	98,9				—	6,1				6,1	—		—	6,1	105,0
ЛК300.210.90 -13	—	—	35,6	—	—	—	—	76,2			111,8	—	9,0		9,0	4,2	1,6	5,8	126,6				—	5,6				5,6	—		—	5,6	132,2
ЛК300.120.120 -1	8,1	—	—	—	—	—	—	—			8,1	7,7	—		7,7	5,8	6,6	12,4	28,2				3,9	—				3,9	—		—	3,9	32,4
ЛК300.120.120 -2	7,7	—	24,0	—	—	—	—	—			31,6	—	—		—	2,6	11,6	14,2	45,8				3,9	—				3,9	—		—	3,9	49,8
ЛК300.120.120 -3	11,5	—	24,0	—	—	—	—	—			35,5	—	—		—	3,7	6,6	10,2	45,7				3,9	—				3,9	—		—	3,9	49,7
ЛК300.120.120 -4	7,7	5,6	—	31,9	—	—	—	—			45,2	—	—		—	3,9	6,6	10,5	55,7				3,9	—				3,9	—		—	3,9	59,6
ЛК300.120.120 -5	7,7	—	—	31,9	—	—	—	—			49,2	—	—		—	3,9	6,6	10,5	59,7				3,9	—				3,9	—		—	3,9	63,6
ЛК300.150.120 -1	—	25,0	—	—	—	—	—	—			25,0	7,7	—		7,7	6,0	5,2	11,2	43,9				3,9	—				3,9	—		—	3,9	47,8
ЛК300.150.120 -2	7,7	25,0	—	—	—	—	—	—			32,7	—	—		—	6,0	5,2	11,2	43,9				3,9	—				3,9	—		—	3,9	47,8
ЛК300.150.120 -3	7,7	17,0	13,5	—	—	—	—	—			38,2	—	—		—	7,3	1,6	8,9	47,1				3,9	—				3,9	—		—	3,9	51,0
ЛК300.150.120 -4	7,7	17,0	—	19,5	—	—	—	—			44,2	—	—		—	6,0	3,7	9,7	53,9				3,9	—				3,9	—		—	3,9	57,8
ЛК300.180.120 -1	—	28,7	—	—	—	—	—	—			28,7	7,7	—		7,7	8,1	1,6	9,7	46,1				—	6,1				6,1	—		—	6,1	52,2
ЛК300.180.120 -2	7,7	18,3	13,6	—	—	—	—	—			39,6	—	8,4		8,4	6,3	1,6	7,9	55,9				—	6,1				6,1	—		—	6,1	62,0
ЛК300.180.120 -3	7,7	18,3	—	21,7	—	—	—	—			47,7	—	8,4		8,4	6,3	1,6	7,9	64,0				—	6,1				6,1	—		—	6,1	70,1
ЛК300.180.120 -4	7,7	18,3	—	—	31,9	—	—	—			57,9	4,4	—		4,4	6,3	1,6	7,9	70,2				—	6,1				6,1	—		—	6,1	76,3
ЛК300.180.120 -5а	—	10,4	53,4	—	—	—	—	—			63,8	—	—		—	8,1	1,6	9,7	73,5				—	6,5				6,5	5,8		5,8	12,3	85,8
ЛК300.180.120 -6а	—	—	69,7	—	—	—	—	—			69,7	—	—		—	8,1	1,6	9,7	79,4				—	6,5				6,5	5,8		5,8	12,3	91,7
ЛК300.180.120 -7а	—	—	53,4	23,4	—	—	—	—			76,8	—	—		—	6,3	4,5	10,8	87,6				—	6,5				6,5	5,8		5,8	12,3	99,9
ЛК300.180.120 -8а	—	—	53,4	—	31,9	—	—	—			85,3	4,4	—		4,4	6,3	1,6	7,9	97,6				—	6,5				6,5	5,8		5,8	12,3	109,9
ЛК300.180.120 -9а	—	—	53,4	—	—	41,7	—	—			95,1	4,4	—		4,4	6,3	1,6	7,9	107,4				—	6,5				6,5	5,8		5,8	12,3	119,7
ЛК300.180.120 -10	—	10,4	32,2	—	—	—	—	—			42,6	7,7	—		7,7	8,1	1,6	9,7	60,0				—	6,1				6,1				6,1	66,1

Инв. № подл. | Подпись и дата | Взам. инв. №

Марка элемента	Изделия арматурные, кг																		Всего	Изделия закладные, кг												Общий расход, кг
	Арматура класса																			Арматура класса									Прокат стали			
	А-III											А-I				Вр-I				А-III		А-I							Ст3кп2			
	ГОСТ 5781-82															ГОСТ 6727-80*				ГОСТ 5781-82									ГОСТ 380-88			
	ф6	ф8	ф10	ф12	ф14	ф16	ф18	ф20	ф22	ф25	Итого	ф6	ф8	ф10	Итого	ф4	ф5	Итого		ф8	Итого	ф10	ф12	ф14	ф16	ф18	ф20	Итого	∠63×5	∠80×6	Итого		
ЛК300.180.120 -11	—	10,4	—	43,1	—	—	—				53,5	16,5	—		16,5	4,5	1,6	6,1	76,2					6,1	—			6,1	—		—	6,1	82,3
ЛК300.180.120 -12	—	10,4	—	—	53,8	—	—				64,2	16,5	—		16,5	4,5	1,6	6,1	86,8					6,1	—			6,1	—		—	6,1	92,9
ЛК300.210.120 -1	—	35,8	—	—	—	—	—				35,8	7,7	—		7,7	9,4	1,6	11,0	54,5					6,1	—			6,1	—		—	6,1	60,6
ЛК300.210.120 -2	—	23,6	19,1	—	—	—	—				42,7	7,7	—		7,7	9,4	1,6	11,0	61,4					6,1	—			6,1	—		—	6,1	67,5
ЛК300.210.120 -3	7,7	23,6	—	22,7	—	—	—				54,0	—	—		—	7,3	4,9	12,2	66,2					6,1	—			6,1	—		—	6,1	72,3
ЛК300.210.120 -4	7,7	—	38,3	—	37,3	—	—				83,3	5,1	—		5,1	7,3	1,6	8,9	97,3					6,1	—			6,1	—		—	6,1	103,4
ЛК300.210.120 -5	7,7	—	38,3	—	—	48,8	—				94,8	5,1	—		5,1	7,3	1,6	8,9	108,8					6,1	—			6,1	—		—	6,1	114,9
ЛК300.210.120 -5а	7,7	—	38,3	—	—	48,8	—				94,8	5,1	—		5,1	7,3	1,6	8,9	108,8					6,5	—			6,5	5,8		5,8	12,3	121,1
ЛК300.210.120 -6а	—	12,2	59,5	—	—	—	—				71,7	—	—		—	9,4	1,6	11,0	82,7					6,5	—			6,5	5,8		5,8	12,3	95,0
ЛК300.210.120 -7а	—	—	78,6	—	—	—	—				78,6	—	—		—	9,4	1,6	11,0	89,6					6,5	—			6,5	5,8		5,8	12,3	101,9
ЛК300.210.120 -8а	—	—	59,5	22,7	—	—	—				82,2	—	—		—	7,3	4,9	12,2	94,4					6,5	—			6,5	5,8		5,8	12,3	106,7
ЛК300.210.120 -9а	—	—	59,5	—	37,3	—	—				96,8	5,1	—		5,1	7,3	1,6	8,9	110,8					6,5	—			6,5	5,8		5,8	12,3	123,1
ЛК300.210.120 -10	—	12,2	38,3	—	—	—	—				50,5	7,7	—		7,7	9,4	1,6	11,0	69,2					6,1	—			6,1	—		—	6,1	75,3
ЛК300.210.120 -11	—	—	19,1	56,0	—	—	—				75,1	19,0	—		19,0	4,7	1,6	6,3	100,4					6,1	—			6,1	—		—	6,1	106,5
ЛК300.210.120 -12	—	—	—	—	122,2	—	—				122,2	24,1	—		24,1	2,6	1,6	4,2	150,5					6,1	—			6,1	—		—	6,1	156,6
ЛК300.240.120 -1	—	—	64,8	—	—	—	—				64,8	7,7	—		7,7	5,0	9,0	14,0	86,5					—	8,8			8,8	—		—	8,8	95,3
ЛК300.240.120 -2	—	—	42,9	28,0	—	—	—				70,9	7,7	10,8		18,5	2,6	9,0	11,6	101,0					—	8,8			8,8	—		—	8,8	109,8
ЛК300.240.120 -3	—	—	42,9	—	42,8	—	—				85,7	13,4	—		13,4	2,6	9,0	11,6	110,7					—	8,8			8,8	—		—	8,8	119,5
ЛК300.240.120 -4	—	—	—	62,5	—	55,9	—				118,4	7,7	10,1		17,8	2,6	9,0	11,6	147,8					—	8,8			8,8	—		—	8,8	156,6
ЛК300.240.120 -5	—	—	—	62,5	—	—	70,7				133,2	7,7	10,1		17,8	2,6	9,0	11,6	162,6					—	7,8			7,8	—		—	7,8	170,4
ЛК300.240.120 -6а	—	—	86,1	—	—	—	—				86,1	—	—		—	5,0	9,0	14,0	100,1					0,4	8,8			9,2	5,8		5,8	15,0	115,1
ЛК300.240.120 -7а	—	—	64,2	28,0	—	—	—				92,2	—	10,8		10,8	2,6	9,0	11,6	114,6					0,4	8,8			9,2	5,8		5,8	15,0	129,6
ЛК300.240.120 -8а	—	—	64,2	—	42,8	—	—				107,0	5,7	—		5,7	2,6	9,0	11,6	124,3					0,4	8,8			9,2	5,8		5,8	15,0	139,3
ЛК300.240.120 -9а	—	—	21,3	62,5	42,8	—	—				126,6	5,7	—		5,7	2,6	9,0	11,6	143,9					0,4	7,8			8,2	5,8		5,8	14,0	157,9

Инв. № подл. | Подпись и дата | Взам. инв. №

Марка элемента	Изделия арматурные, кг																		Всего	Изделия закладные, кг												Всего	Общий расход, кг
	Арматура класса																			Арматура класса									Прокат стали				
	А-III											А-I				Вр-I				А-III		А-I							Ст3кп2				
	ГОСТ 5781-82															ГОСТ 6727-80*				ГОСТ 5781-82									ГОСТ 380-88				
	ф6	ф8	ф10	ф12	ф14	ф16	ф18	ф20	ф22	ф25	Итого	ф6	ф8	ф10	Итого	ф4	ф5	Итого		ф8	Итого	ф10	ф12	ф14	ф16	ф18	ф20	Итого	∠63×5	∠80×6	Итого		
ЛК300.240.120 -10	—	—	—	62,5	—	—	70,7	—	—		133,2	7,7	10,1	—	17,8	2,6	9,0	11,6	162,6					—	8,8	—		8,8		—	—	8,8	171,4
ЛК300.300.120 -1	—	13,6	54,8	—	—	—	—	—	—		68,4	7,7	—	—	7,7	10,5	1,6	12,1	88,2					—	—	12,2		12,2		—	—	12,2	100,4
ЛК300.300.120 -1а	—	13,6	54,8	—	—	—	—	—	—		68,4	7,7	—	—	7,7	10,5	1,6	12,1	88,2					0,6	—	12,2		12,8		8,8	8,8	21,6	109,8
ЛК300.300.120 -2	—	13,6	27,5	—	47,8	—	—	—	—		88,9	7,7	13,2	—	20,9	7,6	1,6	9,2	119,0					—	—	12,2		12,2		—	—	12,2	131,2
ЛК300.300.120 -3	—	—	21,3	—	65,0	61,7	—	—	—		148,0	15,3	12,4	—	27,7	4,5	1,6	6,1	181,8					—	—	12,2		12,2		—	—	12,2	194,0
ЛК300.300.120 -4	—	—	—	30,6	—	89,2	88,7	—	—		208,5	7,7	25,9	—	33,6	2,6	4,5	7,1	249,2					—	—	12,2		12,2		—	—	12,2	261,4
ЛК300.300.120 -5	—	—	21,3	45,5	—	61,7	—	—	—		128,5	7,7	12,4	—	20,1	4,5	6,6	11,1	159,7					—	—	12,2		12,2		—	—	12,2	171,9
ЛК300.300.120 -6	—	11,3	—	—	65,0	—	88,7	—	—		165,0	15,3	12,4	—	27,7	4,2	1,6	5,8	198,5					—	—	12,2		12,2		—	—	12,2	210,7
ЛК300.300.120 -7	16,5	—	—	—	36,2	89,2	—	—	132,5		274,4	11,5	45,0	19,3	75,8	2,6	1,6	4,2	354,4					—	—	10,7		10,7		—	—	10,7	365,1
ЛК300.300.120 -8а	—	—	27,4	76,2	—	—	—	—	—		103,6	7,7	—	—	7,7	5,5	9,4	14,9	126,2					0,6	—	12,2		12,8		8,8	8,8	21,6	147,8
ЛК300.300.120 -9а	—	—	27,4	30,6	—	89,2	—	—	—		147,2	7,7	13,5	—	21,2	5,5	4,5	10,0	178,4					0,6	—	12,2		12,8		8,8	8,8	21,6	200,0
ЛК300.300.120 -10а	—	—	—	70,1	—	89,2	—	—	—		159,3	7,7	13,5	—	21,2	2,6	9,0	11,6	192,1					0,6	—	10,7		11,3		8,8	8,8	20,1	212,2
ЛК300.300.120 -11а	—	—	21,3	39,4	—	—	—	118,1	—		178,8	7,7	13,5	—	21,2	4,5	6,2	10,7	210,7					0,6	—	10,7		11,3		8,8	8,8	20,1	230,8
ЛК300.300.120 -12	—	13,6	27,5	—	—	61,7	—	—	—		102,8	7,7	12,4	—	20,1	7,6	1,6	9,2	132,1					—	—	12,2		12,2		—	—	12,2	144,3
ЛК300.300.120 -13	—	13,6	27,5	—	—	—	—	109,5	—		150,6	7,7	12,4	—	20,1	7,6	1,6	9,2	179,9					—	—	12,2		12,2		—	—	12,2	192,1
ЛК300.300.120 -14	—	13,6	27,5	—	—	—	—	—	132,5		173,6	7,7	—	19,3	27,0	7,6	1,6	9,2	209,8					—	—	10,7		10,7		—	—	10,7	220,5
ЛК300.300.120 -15	16,5	—	21,3	—	65,0	—	—	191,0	—		293,8	15,3	31,5	19,3	66,1	4,5	1,6	6,1	366,0					—	—	10,7		10,7		—	—	10,7	376,7
ЛК300.360.120 -1а	—	17,2	33,0	45,5	—	—	—	—	—		95,7	7,7	—	—	7,7	8,4	6,6	15,0	118,4					0,6	—	12,2		12,8		8,8	8,8	21,6	140,0
ЛК300.360.120 -2а	—	—	33,0	38,6	—	89,2	—	—	—		160,8	7,7	13,5	—	21,2	6,0	5,3	11,3	193,3					0,6	—	12,2		12,8		8,8	8,8	21,6	214,9
ЛК300.360.120 -3а	—	—	33,0	—	52,5	—	—	140,3	—		225,8	13,4	13,5	—	26,9	6,0	1,6	7,6	260,3					0,6	—	12,2		12,8		8,8	8,8	21,6	281,9
ЛК300.360.120 -4а	—	—	33,0	—	52,5	—	194,2	—	—		279,7	13,4	—	21,1	34,5	6,0	1,6	7,6	321,8					0,6	—	10,7		11,3		8,8	8,8	20,1	341,9
ЛК300.360.120 -5а	—	—	—	47,4	—	68,6	68,9	237,0	—		422,0	—	21,4	21,1	42,5	—	7,0	7,0	471,5					0,6	—	10,7		11,3		8,8	8,8	20,1	491,6
ЛК300.360.120 -6	—	17,2	27,0	—	53,5	—	—	—	—		97,7	15,9	—	—	15,9	8,1	1,6	9,7	123,4					—	—	12,2		12,2		—	—	12,2	135,5
ЛК300.360.120 -7	—	17,2	27,0	—	—	—	—	111,3	—		155,5	7,7	14,6	—	22,3	8,1	1,6	9,7	187,6					—	—	12,2		12,2		—	—	12,2	199,7

Инв. № подл. | Подпись и дата | Взам. инв. №

Марка элемента	Изделия арматурные, кг																		Всего	Изделия закладные, кг													Общий расход, кг
	Арматура класса																			Арматура класса									Прокат стали				
	А-III											А-I				Вр-I				А-III		А-I							СТ3 кп2			Всего	
	ГОСТ 5781-82															ГОСТ 6727-80*				ГОСТ 5781-82									ГОСТ 380-88				
	ф6	ф8	ф10	ф12	ф14	ф16	ф18	ф20	ф22	ф25	Итого	ф6	ф8	ф10	Итого	ф4	ф5	Итого		ф8	Итого	ф10	ф12	ф14	ф16	ф18	ф20	Итого	Ц63×5	Ц80×5	Итого		
ЛК300.360.120 -8	—	17,2	27,0	—	—	—	—	—	—	205,1	249,3	7,7	—	22,9	30,6	8,1	1,6	9,7	289,5					—		12,2	—	12,2		—	—	12,2	301,7
ЛК300.360.120 -9	19,5	17,2	27,0	—	—	—	—	254,6	—	—	318,3	7,7	53,6	—	61,3	8,1	1,6	9,7	389,3					—		10,7	—	10,7		—	—	10,7	400,1
ЛК300.360.120 -10	19,5	—	—	—	—	—	68,9	140,3	308,1	—	605,5	—	73,9	—	73,9	—	1,6	1,6	681,0					—		10,7	—	10,7		—	—	10,7	691,7
ЛК300.300.150 -1	—	13,6	63,2	—	—	—	—	—	—	—	76,8	9,7	—	—	9,7	11,5	1,6	13,1	99,6					—		12,2	—	12,2		—	—	12,2	111,8
ЛК300.300.150 -2	—	13,6	35,8	39,4	—	—	—	—	—	—	88,8	9,7	—	—	9,7	8,7	6,2	14,9	113,4					—		12,2	—	12,2		—	—	12,2	125,6
ЛК300.300.150 -3	—	13,6	35,8	—	47,8	—	—	—	—	—	97,2	9,7	13,2	—	22,9	8,7	1,6	10,3	130,4					—		12,2	—	12,2		—	—	12,2	142,6
ЛК300.300.150 -4	—	13,6	35,8	—	—	66,3	—	—	—	—	115,7	9,7	12,4	—	22,1	8,7	1,6	10,3	148,1					—		12,2	—	12,2		—	—	12,2	160,3
ЛК300.300.150 -5	—	—	21,3	52,7	—	—	88,7	—	—	—	162,7	9,7	12,4	—	22,1	5,0	7,4	12,4	197,2					—		12,2	—	12,2		—	—	12,2	209,4
ЛК300.300.150 -6	—	13,6	—	—	60,2	—	—	109,5	—	—	183,3	18,5	12,4	—	30,9	5,0	1,6	6,6	220,8					—		10,7	—	10,7		—	—	10,7	231,5
ЛК300.300.150 -7а	—	13,6	90,1	—	—	—	—	—	—	—	103,7	—	—	—	—	11,5	1,6	13,1	116,8					0,6		12,2	—	12,8		8,8	8,8	21,6	138,4
ЛК300.300.150 -8а	—	13,6	62,7	39,4	—	—	—	—	—	—	115,7	—	—	—	—	8,7	6,2	14,9	130,6					0,6		12,2	—	12,8		8,8	8,8	21,6	152,2
ЛК300.300.150 -9а	—	13,6	62,7	—	47,8	—	—	—	—	—	124,1	—	13,2	—	13,2	8,7	1,6	10,3	147,6					0,6		12,2	—	12,8		8,8	8,8	21,6	169,2
ЛК300.300.150 -10а	—	—	21,3	52,7	—	66,3	—	—	—	—	140,3	9,7	12,4	—	22,1	5,0	7,4	12,4	174,8					0,6		10,7	—	11,3		8,8	8,8	20,1	194,9
ЛК300.300.150 -11	—	—	21,3	52,7	—	66,3	—	—	—	—	140,3	9,7	12,4	—	22,1	5,0	7,4	12,4	174,8					—		12,2	—	12,2		—	—	12,2	187,0
ЛК300.300.150 -12	—	—	21,3	—	60,2	—	88,7	—	—	—	170,2	18,5	12,4	—	30,9	5,0	1,6	6,6	207,7					—		12,2	—	12,2		—	—	12,2	219,9
ЛК300.300.150 -13	—	—	21,3	—	60,2	—	—	—	132,5	—	214,0	18,5	—	19,3	37,8	5,0	1,6	6,6	258,4					—		10,7	—	10,7		—	—	10,7	269,1
ЛК300.360.150 -1а	—	17,2	95,6	—	—	—	—	—	—	—	112,8	—	—	—	—	12,6	1,6	14,2	127,0					0,6		—	16,8	17,4		8,8	8,8	26,2	153,2
ЛК300.360.150 -2а	—	17,2	59,8	52,7	—	—	—	—	—	—	129,7	—	—	—	—	8,9	7,4	16,3	146,0					0,6		—	16,8	17,4		8,8	8,8	26,2	172,2
ЛК300.360.150 -3а	—	—	26,8	86,1	—	91,5	—	—	—	—	204,4	—	15,8	—	15,8	3,1	10,7	13,8	234,0					0,6		—	16,8	17,4		8,8	8,8	26,2	260,2
ЛК300.360.150 -4а	—	—	26,8	—	53,5	—	109,3	—	—	—	189,6	23,6	15,8	—	39,4	3,1	1,6	4,7	233,7					0,6		—	16,8	17,4		8,8	8,8	26,2	259,9
ЛК300.360.150 -5а	—	—	—	38,6	—	230,8	—	—	—	—	269,4	17,9	—	24,6	42,5	3,1	5,3	8,4	320,3					0,6		—	16,8	17,4		8,8	8,8	26,2	346,5
ЛК300.360.150 -6	—	17,2	35,8	47,4	—	—	—	—	—	—	100,4	9,7	—	—	9,7	9,2	7,0	16,2	126,3					—		—	16,8	16,8		—	—	16,8	143,1
ЛК300.360.150 -7	—	17,2	35,8	—	—	—	84,9	—	—	—	137,9	9,7	14,6	—	24,3	9,2	1,6	10,8	173,0					—		—	16,8	16,8		—	—	16,8	189,8

Инв. № подл. | Подпись и дата | Взам. инв. №

Марка элемента	Изделия арматурные, кг																		Всего	Изделия закладные, кг												Общий расход, кг
	Арматура класса																			Арматура класса									Прокат стали			
	А-III											А-I				Вр I				А-III		А-I							Ст3кп2			
	ГОСТ 5781-82															ГОСТ 6727-80*				ГОСТ 5781-82									ГОСТ 380-88			
	ф6	ф8	ф10	ф12	ф14	ф16	ф18	ф20	ф22	ф25	Итого	ф6	ф8	ф10	Итого	ф4	ф5	Итого		ф8	Итого	ф8	ф12	ф14	ф16	ф18	ф20	Итого	L63x5	L80x6	Итого	
ЛК300.360.150 -8	—	17,2	35,8	—		—			159,4	—	212,4	9,7	14,6	—	24,3	9,2	1,6	10,8	247,5			—					16,8	16,8				16,8	264,3
ЛК300.360.150 -9	19,5	—	26,8	52,7		—			—	205,1	304,1	15,4	39,0	22,9	77,2	3,1	7,4	10,5	391,9			—					16,8	16,8				16,8	408,6
ЛК300.360.150 -10	19,5	—	—	—		152,1			308,1	—	479,7	9,7	64,9	—	74,2	3,1	1,6	4,7	559,0			—					16,8	16,8				16,8	575,8
ЛК75.30.30 -1	—	—	—	—		—			—	—	—	—	—	—	—	0,5	—	0,5	0,5			0,7					—	0,7				0,7	1,2
ЛК75.45.30 -1	—	—	—	—		—			—	—	—	—	—	—	—	0,6	—	0,6	0,6			0,7					—	0,7				0,7	1,3
ЛК75.60.30 -1	—	—	—	—		—			—	—	—	—	—	—	—	0,8	—	0,8	0,8			0,7					—	0,7				0,7	1,5
ЛК75.60.30 -2	—	—	—	—		—			—	—	—	—	—	—	—	0,6	0,4	1,0	1,0			0,7					—	0,7				0,7	1,7
ЛК75.60.30 -3	0,5	—	—	—		—			—	—	0,5	—	—	—	—	0,6	—	0,6	1,1			0,7					—	0,7				0,7	1,8
ЛК75.30.45 -1	—	—	—	—		—			—	—	—	—	—	—	—	0,6	—	0,6	0,6			0,7					—	0,7				0,7	1,3
ЛК75.45.45 -1	—	—	—	—		—			—	—	—	—	—	—	—	0,7	—	0,7	0,7			0,7					—	0,7				0,7	1,4
ЛК75.60.45 -1	—	—	—	—		—			—	—	—	—	—	—	—	0,9	—	0,9	0,9			0,7					—	0,7				0,7	1,6
ЛК75.60.45 -2	—	—	—	—		—			—	—	—	—	—	—	—	0,7	0,4	1,1	1,1			0,7					—	0,7				0,7	1,8
ЛК75.60.45 -3	0,5	—	—	—		—			—	—	0,5	—	—	—	—	0,7	—	0,7	1,2			0,7					—	0,7				0,7	1,9
ЛК75.90.45 -1	—	—	—	—		—			—	—	—	—	—	—	—	1,2	—	1,2	1,2			0,7					—	0,7				0,7	1,9
ЛК75.90.45 -2	0,8	—	—	—		—			—	—	0,8	—	—	—	—	0,9	—	0,9	1,7			0,7					—	0,7				0,7	2,4
ЛК75.90.45 -3	—	1,4	—	—		—			—	—	1,4	—	—	—	—	0,9	—	0,9	2,3			0,7					—	0,7				0,7	3,0
ЛК75.90.45 -4	—	—	2,1	—		—			—	—	2,1	—	—	—	—	0,9	—	0,9	3,0			0,7					—	0,7				0,7	3,7
ЛК75.90.45 -5	—	—	2,1	—		—			—	—	2,1	—	—	—	—	0,3	0,9	1,2	3,3			0,7					—	0,7				0,7	4,0
ЛК75.90.45 -6	1,4	—	—	—		—			—	—	1,4	—	—	—	—	1,1	—	1,1	2,5			0,7					—	0,7				0,7	3,2
ЛК75.90.45 -7	2,2	—	—	—		—			—	—	2,2	—	—	—	—	0,7	—	0,7	2,9			0,7					—	0,7				0,7	3,6
ЛК75.90.45 -8	1,4	1,4	—	—		—			—	—	2,8	—	—	—	—	0,7	—	0,7	3,5			0,7					—	0,7				0,7	4,2
ЛК75.90.45 -9	1,4	—	2,1	—		—			—	—	3,5	—	—	—	—	0,8	—	0,8	4,3			0,7					—	0,7				0,7	5,0
ЛК75.90.45 -10	1,4	—	—	3,0		—			—	—	4,4	—	—	—	—	0,5	0,5	1,0	5,4			0,7					—	0,7				0,7	6,1

Инв. № подл. | Подпись и дата | Взам. инв. №

Марка элемента	Изделия арматурные, кг																		Всего	Изделия закладные, кг												Общий расход, кг
	Арматура класса																			Арматура класса									Прокат стали			
	А-III											А-I				Вр I				А-III		А-I							Ст3кп2			Всего
	ГОСТ 5781-82															ГОСТ 6727-80*				ГОСТ 5781-82									ГОСТ 380-88			
	ф6	ф8	ф10	ф12	ф14	ф16	ф18	ф20	ф22	ф25	Итого	ф6	ф8	ф10	Итого	ф4	ф5	Итого		ф8	Итого	ф8	ф12	ф14	ф16	ф18	ф20	Итого	L63x5	L80x6	Итого		
ЛК75.120.45 -1	—	—	—	—	—	—	—		—		—	—	—		—	0,9	2,2	3,1	3,1			0,7						0,7				0,7	3,8
ЛК75.120.45 -2	1,0	—	—	—	—	—	—		—		1,0	—	—		—	0,9	1,5	2,4	3,4			0,7						0,7				0,7	4,1
ЛК75.120.45 -3	—	1,8	—	—	—	—	—		—		1,8	—	—		—	0,8	1,5	2,3	4,1			0,7						0,7				0,7	4,8
ЛК75.120.45 -4	—	—	2,8	—	—	—	—		—		2,8	—	—		—	0,9	1,5	2,4	5,2			0,7						0,7				0,7	5,9
ЛК75.120.45 -5	1,7	—	—	4,1	—	—	—		—		5,8	—	—		—	0,5	0,8	1,3	7,1			0,7						0,7				0,7	7,8
ЛК75.120.45 -6	1,7	—	—	—	—	—	—		—		1,7	—	—		—	0,9	1,1	2,0	3,7			0,7						0,7				0,7	4,4
ЛК75.120.45 -7	1,7	—	—	—	—	—	—		—		1,7	—	—		—	0,8	1,1	1,9	3,6			0,7						0,7				0,7	4,3
ЛК75.120.45 -8	1,0	—	4,5	—	—	—	—		—		5,5	—	—		—	0,8	0,4	1,2	6,7			0,7						0,7				0,7	7,4
ЛК75.120.45 -9	—	—	—	4,1	—	—	—		—		4,1	—	—		—	0,5	1,8	2,3	6,4			0,7						0,7				0,7	7,1
ЛК75.120.45 -10	—	—	—	—	5,6	—	—		—		5,6	0,7	—		0,7	0,5	1,5	2,0	8,3			0,7						0,7				0,7	9,0
ЛК75.120.45 -11	1,7	—	—	—	—	7,3	—		—		9,0	0,7	—		0,7	0,5	0,4	0,9	10,6			0,7						0,7				0,7	11,3
ЛК75.150.45 -1	—	5,7	—	—	—	—	—		—		5,7	—	—		—	0,9	0,4	1,3	7,0			0,7						0,7				0,7	7,7
ЛК75.150.45 -2	—	3,4	3,6	—	—	—	—		—		7,0	—	—		—	0,8	0,4	1,2	8,2			0,7						0,7				0,7	8,9
ЛК75.150.45 -3	—	3,4	—	5,2	—	—	—		—		8,6	—	—		—	0,5	1,0	1,5	10,1			0,7						0,7				0,7	10,8
ЛК75.150.45 -4	—	3,4	—	5,2	—	—	—		—		8,6	—	—		—	0,5	1,0	1,5	10,1			0,7						0,7				0,7	10,8
ЛК75.150.45 -5	—	—	5,3	—	7,1	—	—		—		12,4	0,7	—		0,7	0,5	0,4	0,9	14,0			0,6						0,6				0,6	14,6
ЛК75.150.45 -6	—	2,3	5,3	—	—	—	—		—		7,6	—	—		—	0,9	0,4	1,3	8,9			0,7						0,7				0,7	9,6
ЛК75.150.45 -7	—	2,3	—	7,5	—	—	—		—		9,8	—	—		—	0,9	0,4	1,3	11,1			0,7						0,7				0,7	11,8
ЛК75.150.45 -8	—	2,3	—	—	10,1	—	—		—		12,4	—	—		—	0,9	0,4	1,3	13,7			0,6						0,6				0,6	14,3
ЛК75.150.45 -9	—	—	5,3	—	—	9,2	—		—		14,5	0,7	—		0,7	0,5	0,4	0,9	16,1			0,7						0,7				0,7	16,8
ЛК75.150.45 -10	—	—	5,3	—	—	—	11,7		—		17,0	—	1,3		1,3	0,5	0,4	0,9	19,2			0,7						0,7				0,7	19,9
ЛК75.150.45 -11	—	—	—	—	—	13,1	—		17,4		30,5	1,2	1,3		2,5	—	0,4	0,4	33,4			0,6						0,6				0,6	34,0
ЛК75.45-60 -1	—	—	—	—	—	—	—		—		—	—	—		—	0,3	0,8	1,1	1,1			0,7						0,7				0,7	1,8

Инв. № подл. | Подпись и дата | Взам. инв. №

3.006.1-8.1-1-РС

Лист 12

Формат А3

Марка элемента	Изделия арматурные, кг																		Всего	Изделия закладные, кг													Общий расход, кг
	Арматура класса																			Арматура класса								Прокат стали					
	А-III											А-I				Вр I				А-III		А-I						Ст3кп2			Всего		
	ГОСТ 5781-82															ГОСТ 6727-80*				ГОСТ 5781-82								ГОСТ 380-88					
	ф6	ф8	ф10	ф12	ф14	ф16	ф18	ф20	ф22	ф25	Итого	ф6	ф8	ф10	Итого	ф4	ф5	Итого		ф8	Итого	ф8	ф12	ф14	ф16	ф18	ф20	Итого	L63x5	L80x6	Итого		
ЛК75.45.60 -2	1,3	—	—	—							1,3					0,8	—	0,8	2,1			0,7									0,7	0,7	2,8
ЛК75.45.60 -3	1,3	—	—	—							1,3					0,8	—	0,8	2,1			0,6									0,6	0,6	2,7
ЛК75.45.60 -4	1,3	—	—	—							1,3					0,8	—	0,8	2,1			0,6									0,6	0,6	2,7
ЛК75.60.60 -1	—	—	—	—							—					1,0	0,9	1,9	1,9			0,7									0,7	0,7	2,6
ЛК75.60.60 -2	1,4	—	—	—							1,4					1,0	—	1,0	2,4			0,7									0,7	0,7	3,1
ЛК75.60.60 -3	1,4	—	—	—							1,4					0,7	0,4	1,1	2,5			0,7									0,7	0,7	3,2
ЛК75.60.60 -4	1,4	—	—	—							1,4					0,7	0,4	1,1	2,5			0,7									0,7	0,7	3,2
ЛК75.90.60 -1	—	—	—	—							—					0,8	1,6	2,4	2,4			0,7									0,7	0,7	3,1
ЛК75.90.60 -2	0,8	—	—	—							0,8					0,8	1,1	1,9	2,7			0,7									0,7	0,7	3,4
ЛК75.90.60 -3	—	1,4	—	—							1,4					0,8	1,1	1,9	3,3			0,7									0,7	0,7	4,0
ЛК75.90.60 -4	—	—	2,1	—							2,1					0,8	1,1	1,9	4,0			0,7									0,7	0,7	4,7
ЛК75.120.60 -1	—	—	—	—							—					0,9	2,4	3,3	3,3			0,7									0,7	0,7	4,0
ЛК75.120.60 -2	1,0	—	—	—							1,0					0,9	1,6	2,5	3,5			0,7									0,7	0,7	4,2
ЛК75.120.60 -3	—	1,8	—	—							1,8					0,9	1,6	2,5	4,3			0,7									0,7	0,7	5,0
ЛК75.120.60 -4	—	—	2,8	—							2,8					0,9	1,6	2,5	5,3			0,7									0,7	0,7	6,0
ЛК75.120.60 -5	—	—	—	4,1							4,1					0,6	2,0	2,6	6,7			0,7									0,7	0,7	7,4
ЛК75.120.60 -6	—	3,4	—	—							3,4					0,9	1,1	2,0	5,4			0,7									0,7	0,7	6,1
ЛК75.120.60 -7	1,0	3,4	—	—							4,4					0,9	0,4	1,3	5,7			0,7									0,7	0,7	6,4
ЛК75.120.60 -8	—	5,2	—	—							5,2					0,8	0,4	1,2	6,4			0,7									0,7	0,7	7,1
ЛК75.120.60 -9	—	3,4	2,8	—							6,2					0,9	0,4	1,3	7,5			0,7									0,7	0,7	8,2
ЛК75.120.60 -10	—	3,4	—	4,1							7,5					0,5	0,8	1,3	8,8			0,7									0,7	0,7	9,5
ЛК75.150.60 -1	—	6,2	—	—							6,2					1,0	0,4	1,4	7,6			0,7									0,7	0,7	8,3
ЛК75.150.60 -2	—	3,9	3,6	—							7,5					0,9	0,4	1,3	8,8			0,7									0,7	0,7	9,5

Инв. № подл. | Подпись и дата | Взам. инв. №

Марка элемента	Изделия арматурные, кг																		Всего	Изделия закладные, кг													Общий расход, кг
	Арматура класса																			Арматура класса									Прокат стали			Всего	
	А-III											А-I				Вр I				А-III		А-I							Ст3 кп2				
	ГОСТ 5781-82															ГОСТ 6727-80*				ГОСТ 5781-82									ГОСТ 380-88				
	ф6	ф8	ф10	ф12	ф14	ф16	ф18	ф20	ф22	ф25	Итого	ф6	ф8	ф10	Итого	ф4	ф5	Итого		ф8	Итого	ф8	ф10	ф14	ф16	ф18	ф20	Итого	L63x5	L80x6	Итого		
ЛК75.150.60 -3	—	3,9	—	5,2	—	—	—	—	—		9,1	—	—		—	0,6	1,0	1,6	10,7			0,7						0,7				0,7	11,4
ЛК75.150.60 -4	—	3,9	—	—	7,1	—	—	—	—		11,0	0,7	—		0,7	0,6	0,4	1,0	12,7			0,7						0,7				0,7	13,4
ЛК75.150.60 -5	—	—	6,0	—	7,1	—	—	—	—		13,1	0,7	—		0,7	0,6	0,4	1,0	14,8			0,6						0,6				0,6	15,4
ЛК75.150.60 -6	—	2,3	6,0	—	—	—	—	—	—		8,3	—	—		—	1,0	0,4	1,4	9,7			0,7						0,7				0,7	10,4
ЛК75.150.60 -7	—	2,3	—	8,6	—	—	—	—	—		10,9	—	—		—	0,4	1,3	1,7	12,6			0,6						0,6				0,6	13,2
ЛК75.150.60 -8	—	—	—	—	—	15,0	11,7	—	—		26,7	1,4	1,3		2,7	—	0,4	0,4	29,8			0,7						0,7				0,7	30,5
ЛК75.150.60 -9	—	—	—	—	11,6	—	—	14,4	—		26,0	1,5	1,3		2,8	—	0,4	0,4	29,2			0,6						0,6				0,6	29,8
ЛК75.180.60 -1	—	7,1	—	—	—	—	—	—	—		7,1	—	—		—	1,1	0,4	1,5	8,6			0,7						0,7				0,7	9,3
ЛК75.180.60 -2	—	4,3	4,4	—	—	—	—	—	—		8,7	—	—		—	1,1	0,4	1,5	10,2			0,7						0,7				0,7	10,9
ЛК75.180.60 -3	—	4,3	—	6,4	—	—	—	—	—		10,7	—	—		—	0,6	1,1	1,7	12,4			0,7						0,7				0,7	13,1
ЛК75.180.60 -4	—	4,3	—	—	8,5	—	—	—	—		12,8	1,0	—		1,0	0,6	0,4	1,0	14,8			0,7						0,7				0,7	15,5
ЛК75.180.60 -5	—	—	6,8	—	8,5	—	—	—	—		15,3	1,0	—		1,0	0,6	0,4	1,0	17,3			0,6						0,7				0,7	17,9
ЛК75.180.60 -6	—	2,8	6,8	—	—	—	—	—	—		9,6	—	—		—	1,1	0,4	1,5	11,1			0,7						0,7				0,7	11,8
ЛК75.180.60 -7	—	1,8	—	9,6	—	—	—	—	—		11,4	—	—		—	0,3	1,4	1,7	13,1			0,7						0,7				0,7	14,9
ЛК75.180.60 -8	—	1,8	—	—	13,0	—	—	—	—		14,8	1,5	—		1,5	0,3	0,4	0,7	17,0			0,7						0,7				0,7	18,8
ЛК75.180.60 -9	—	4,3	—	—	—	11,1	—	—	—		15,4	1,0	—		1,0	0,6	0,4	1,0	17,4			0,7						0,7				0,7	18,1
ЛК75.180.60 -10	—	—	—	—	—	16,8	—	17,4	—		34,2	1,5	1,8		3,3	—	0,4	0,4	37,9			0,7						0,7				0,7	38,6
ЛК75.180.60 -11	—	—	—	—	13,0	—	—	—	21,0		34,0	1,5	1,8		3,3	—	0,4	0,4	37,7			0,6						0,6				0,6	38,3
ЛК75.60.90 -1	—	—	—	—	—	—	—	—	—		—	—	—		—	0,4	1,3	1,7	1,7			0,7						0,7				0,7	2,4
ЛК75.60.90 -2	—	3,4	—	—	—	—	—	—	—		3,4	—	—		—	0,9	—	0,9	4,3			0,7						0,7				0,7	5,0
ЛК75.60.90 -3	—	3,4	—	—	—	—	—	—	—		3,4	—	—		—	0,9	—	0,9	4,3			0,6						0,6				0,6	4,9
ЛК75.60.90 -4	—	6,1	—	—	—	—	—	—	—		6,1	—	—		—	1,4	—	1,4	7,5			0,6						0,6				0,6	8,1
ЛК75.90.90 -1	—	—	—	—	—	—	—	—	—		—	—	—		—	0,9	2,0	2,9	2,9			0,7						0,7				0,7	3,6
ЛК75.90.90 -2	2,2	—	—	—	—	—	—	—	—		2,2	—	—		—	0,9	0,5	1,4	3,6			0,7						0,7				0,7	4,3

Инв. № подл. | Подпись и дата | Взам. инв. №

Марка элемента	Изделия арматурные, кг																		Всего	Изделия закладные, кг												Общий расход, кг
	Арматура класса																			Арматура класса									Прокат стали			
	А-III											А-I				Вр I				А-III		А-I							Ст3кп2			Всего
	ГОСТ 5781-82															ГОСТ 6727-80*				ГОСТ 5781-82									ГОСТ 380-88			
	ф6	ф8	ф10	ф12	ф14	ф16	ф18	ф20	ф22	ф25	Итого	ф6	ф8	ф10	Итого	ф4	ф5	Итого		ф8	Итого	ф8	ф10	ф14	ф16	ф18	ф20	Итого	L63x5	L80x6	Итого	
ЛК75.90.90 -3	—	—	—	—	—						—	—			—	0,3	2,1	2,4	2,4			0,7	—					0,7				0,7	3,1
ЛК75.90.90 -4	0,8	—	—	—	—						0,8	—			—	0,3	1,6	1,9	2,7			0,6	—					0,6				0,6	3,3
ЛК75.90.90 -5	—	4,0	—	—	—						4,0	—			—	0,8	1,6	2,4	6,4			0,6	—					0,6				0,6	7,0
ЛК75.90.90 -6	—	2,7	—	—	—						2,7	—			—	0,8	2,1	2,9	5,6			0,6	—					0,6				0,6	6,2
ЛК75.120.90 -1	—	3,9	—	—	—						3,9	—			—	1,0	1,1	2,1	6,0			0,7	—					0,7				0,7	6,7
ЛК75.120.90 -2	1,0	3,9	—	—	—						4,9	—			—	1,0	0,4	1,4	6,3			0,7	—					0,7				0,7	7,0
ЛК75.120.90 -3	2,5	1,8	—	—	—						4,3	—			—	0,9	0,4	1,3	5,6			0,7	—					0,7				0,7	6,3
ЛК75.120.90 -4	2,5	—	2,8	—	—						5,3	—			—	1,0	0,4	1,4	6,7			0,6	—					0,6				0,6	7,3
ЛК75.120.90 -5	—	5,7	—	—	—						5,7	—			—	0,9	0,4	1,3	7,0			0,7	—					0,7				0,7	7,7
ЛК75.120.90 -6	2,5	—	—	4,1	—						6,6	—			—	0,6	0,8	1,4	8,0			0,6	—					0,6				0,6	8,6
ЛК75.120.90 -7	—	7,1	2,8	—	—						9,9	—			—	1,5	0,4	1,9	11,8			0,7	—					0,7				0,7	12,5
ЛК75.120.90 -8	—	7,1	—	4,1	—						11,2	—			—	1,1	0,8	1,9	13,1			0,7	—					0,7				0,7	13,8
ЛК75.120.90 -9	—	7,1	—	—	5,6						12,7	0,7			0,7	1,1	0,4	1,5	14,9			0,7	—					0,7				0,7	15,6
ЛК75.120.90 -10	—	2,7	6,8	—	—						9,5	0,7			0,7	1,1	0,4	1,5	11,7			0,7	—					0,7				0,7	12,4
ЛК75.150.90 -1	—	7,1	—	—	—						7,1	—			—	1,1	0,4	1,5	8,6			—	1,2					1,2				1,2	9,8
ЛК75.150.90 -2	—	4,8	3,6	—	—						8,4	—			—	1,0	0,4	1,4	9,8			—	1,2					1,2				1,2	11,0
ЛК75.150.90 -3	—	4,8	—	5,2	—						10,0	—			—	0,7	1,0	1,7	11,7			—	1,2					1,2				1,2	12,9
ЛК75.150.90 -4	—	4,8	—	—	7,1						11,9	0,7			0,7	0,7	0,4	1,1	13,7			—	1,2					1,2				1,2	14,9
ЛК75.150.90 -5	—	9,8	—	—	—						9,8	—			—	1,6	0,4	2,0	11,8			—	1,2					1,2				1,2	13,0
ЛК75.150.90 -6	—	7,5	3,6	—	—						11,1	—			—	1,5	0,4	1,9	13,0			—	1,2					1,2				1,2	14,2
ЛК75.150.90 -7	—	7,5	—	5,2	—						12,7	—			—	1,2	1,0	2,2	14,9			—	1,2					1,2				1,2	16,1
ЛК75.150.90 -8	—	7,5	—	—	7,1						14,6	0,7			0,7	1,2	0,4	1,6	16,2			—	1,2					1,2				1,2	17,4
ЛК75.150.90 -9	—	2,3	7,5	—	—						9,8	—			—	1,1	0,4	1,5	11,3			—	1,2					1,2				1,2	12,5
ЛК75.150.90 -10	—	—	11,1	—	—						11,1	—			—	1,0	0,4	1,4	12,5			—	1,2					1,2				1,2	13,7

Инв. № подл. | Подпись и дата | Взам. инв. №

Марка элемента	Изделия арматурные, кг																		Всего	Изделия закладные, кг												Общий расход, кг
	Арматура класса																			Арматура класса									Прокат стали			
	А-III											А-I				Вр-I				А-III		А-I							Ст3кп2			Всего
	ГОСТ 5781-82															ГОСТ 6727-80*				ГОСТ 5781-82									ГОСТ 380-88			
	ф6	ф8	ф10	ф12	ф14	ф16	ф18	ф20	ф22	ф25	Итого	ф6	ф8	ф10	Итого	ф4	ф5	Итого		ф8	Итого	ф10	ф12	ф14	ф16	ф18	ф20	Итого	L63x5	L80x6	Итого		
ЛК75.150.90 -11		—	—	15,9	—	—	—				15,9	—	—		—	—	2,2	2,2	18,1			1,2						1,2				1,2	19,3
ЛК75.180.90 -1		8,1	—	—	—	—	—				8,1	—	—		—	1,2	0,4	1,6	9,7			1,2						1,2				1,2	10,9
ЛК75.180.90 -2		5,3	4,4	—	—	—	—				9,7	—	—		—	1,3	0,4	1,7	11,4			1,2						1,2				1,2	12,6
ЛК75.180.90 -3		5,3	—	6,4	—	—	—				11,7	—	—		—	0,8	1,1	1,9	13,6			1,2						1,2				1,2	14,8
ЛК75.180.90 -4		5,3	—	—	8,5	—	—				13,8	1,0	—		1,0	0,8	0,4	1,2	16,0			1,2						1,2				1,2	17,2
ЛК75.180.90 -5		—	8,2	—	8,5	—	—				16,7	1,0	—		1,0	0,8	0,4	1,2	18,9			1,2						1,2				1,2	20,1
ЛК75.180.90 -6		—	8,2	—	—	11,1	—				19,3	1,0	—		1,0	0,8	0,4	1,2	21,5			1,2						1,2				1,2	22,7
ЛК75.180.90 -7		5,5	8,2	—	—	—	—				13,7	—	—		—	1,7	0,4	2,1	15,8			1,2						1,2				1,2	17,0
ЛК75.180.90 -8		8,0	4,4	—	—	—	—				12,4	—	—		—	1,7	0,4	2,1	14,5			1,2						1,2				1,2	15,7
ЛК75.180.90 -9		8,0	—	6,4	—	—	—				14,4	—	—		—	1,3	1,1	2,4	16,8			1,2						1,2				1,2	18,0
ЛК75.180.90 -10		2,7	8,2	6,4	—	—	—				17,3	—	—		—	1,3	1,1	2,4	19,7			1,2						1,2				1,2	20,9
ЛК75.210.90 -1		9,6	—	—	—	—	—				9,6	—	—		—	1,4	0,4	1,8	11,4			1,2						1,2				1,2	12,6
ЛК75.210.90 -2		6,4	5,2	—	—	—	—				11,6	—	—		—	1,5	0,4	1,9	13,5			1,2						1,2				1,2	14,7
ЛК75.210.90 -3		6,4	—	7,3	—	—	—				13,7	—	—		—	0,9	1,1	2,0	15,7			1,2						1,2				1,2	16,9
ЛК75.210.90 -4		—	10,2	7,3	—	—	—				17,5	—	—		—	0,9	1,1	2,0	19,5			1,2						1,2				1,2	20,7
ЛК75.210.90 -5		—	10,2	—	9,9	—	—				20,1	1,1	—		1,1	0,9	0,4	1,3	22,5			1,2						1,2				1,2	23,7
ЛК75.210.90 -6		—	10,2	—	—	13,0	—				23,2	1,1	—		1,1	0,9	0,4	1,3	25,6			1,2						1,2				1,2	26,8
ЛК75.210.90 -7		—	—	14,9	—	13,0	—				27,9	1,1	—		1,1	—	1,8	1,8	30,8			1,0						1,0				1,0	31,8
ЛК75.210.90 -8		2,7	15,4	—	—	—	—				18,1	—	—		—	1,9	0,4	2,3	20,4			1,2						1,2				1,2	21,6
ЛК75.210.90 -9		2,7	5,2	—	20,7	—	—				28,6	2,2	—		2,2	1,0	0,4	1,4	32,2			1,2						1,2				1,2	33,4
ЛК75.210.90 -10		2,7	—	7,3	20,7	—	—				30,7	2,2	—		2,2	0,5	1,1	1,6	34,5			1,0						1,0				1,0	35,5
ЛК75.210.90 -11		6,4	—	—	—	13,0	—				19,4	1,1	—		1,1	0,9	0,4	1,3	21,8			1,2						1,2				1,2	23,0
ЛК75.210.90 -12		6,4	—	—	—	—	16,5				22,9	—	2,0		2,0	0,9	0,4	1,3	26,2			1,2						1,2				1,2	27,4

Инв. № подл. | Подпись и дата | Взам. инв. №

Марка элемента	Изделия арматурные, кг																		Всего	Изделия закладные, кг												Общий расход, кг
	Арматура класса																			Арматура класса								Прокат стали			Всего	
	А-III											А-I				Вр I				А-III		А-I						Ст3кп2				
	ГОСТ 5781-82															ГОСТ 6727-80*				ГОСТ 5781-82								ГОСТ 380-88				
	ф6	ф8	ф10	ф12	ф14	ф16	ф18	ф20	ф22	ф25	Итого	ф6	ф8	ф10	Итого	ф4	ф5	Итого		ф8	Итого	ф10	ф12	ф14	ф16	ф18	ф20	Итого	L63x5	L80x6	Итого		
ЛК75.210.90 -13	—	—	10,2	—	—	—		20,3			30,5	—	2,0		2,0	0,9	0,4	1,3	33,8			2,1						2,1				2,1	35,9
ЛК75.120.120 -1	3,0	—	—	—	—	—		—			3,0	2,0	—		2,0	1,7	1,1	2,8	7,8			1,2						1,2				1,2	9,0
ЛК75.120.120 -2	2,0	—	8,2	—	—	—		—			10,2	—	—		—	1,0	2,3	3,3	13,5			1,2						1,2				1,2	14,7
ЛК75.120.120 -3	3,9	—	8,2	—	—	—		—			12,1	—	—		—	1,0	1,6	2,6	14,6			1,2						1,2				1,2	15,8
ЛК75.120.120 -4	2,0	1,8	—	11,8	—	—		—			15,6	—	—		—	0,9	1,6	2,5	18,1			1,2						1,2				1,2	19,3
ЛК75.120.120 -5	2,0	—	2,8	11,8	—	—		—			16,6	—	—		—	1,0	1,6	2,6	19,2			1,2						1,2				1,2	20,4
ЛК75.150.120 -1	—	8,1	—	—	—	—		—			8,1	2,0	—		2,0	1,9	0,4	2,3	12,4			1,2						1,2				1,2	13,6
ЛК75.150.120 -2	2,0	8,1	—	—	—	—		—			10,1	—	—		—	1,9	0,4	2,3	12,4			1,2						1,2				1,2	13,6
ЛК75.150.120 -3	2,0	5,8	3,6	—	—	—		—			11,4	—	—		—	1,7	0,4	2,1	13,5			1,2						1,2				1,2	14,7
ЛК75.150.120 -4	2,0	5,8	—	5,2	—	—		—			13,0	—	—		—	1,4	1,0	2,4	15,4			1,2						1,2				1,2	16,6
ЛК75.180.120 -1	—	9,0	—	—	—	—		—			9,0	2,0	—		2,0	1,9	0,4	2,3	13,3			1,2						1,2				1,2	14,5
ЛК75.180.120 -2	2,0	6,3	4,4	—	—	—		—			12,7	—	—		—	2,0	0,4	2,4	15,1			1,2						1,2				1,2	16,3
ЛК75.180.120 -3	2,0	6,3	—	6,4	—	—		—			14,7	—	—		—	1,5	1,1	2,6	17,3			1,2						1,2				1,2	18,5
ЛК75.180.120 -4	2,0	6,3	—	—	8,5	—		—			16,8	1,0	—		1,0	1,5	0,4	1,9	19,7			1,2						1,2				1,2	20,9
ЛК75.180.120 -5	—	2,8	15,4	—	—	—		—			18,2	—	—		—	1,9	0,4	2,3	20,5			1,2						1,2				1,2	21,7
ЛК75.180.120 -6	—	—	19,8	—	—	—		—			19,8	—	—		—	2,0	0,4	2,4	22,2			1,2						1,2				1,2	23,4
ЛК75.180.120 -7	—	—	15,4	6,4	—	—		—			21,8	—	—		—	1,5	1,1	2,6	24,4			1,2						1,2				1,2	25,6
ЛК75.180.120 -8	—	—	15,4	—	8,5	—		—			23,9	1,0	—		1,0	1,5	0,4	1,9	26,8			1,2						1,2				1,2	28,0
ЛК75.180.120 -9	—	—	15,4	—	—	11,1		—			26,5	1,0	—		1,0	1,5	0,4	1,9	29,4			1,2						1,2				1,2	30,6
ЛК75.180.120 -10	—	2,8	9,7	—	—	—		—			12,6	2,0	—		2,0	1,9	0,4	2,3	16,9			1,2						1,2				1,2	18,1
ЛК75.180.120 -11	—	2,8	—	13,9	—	—		—			16,7	4,2	—		4,2	1,0	0,4	1,4	22,3			1,2						1,2				1,2	23,5
ЛК75.180.120 -12	—	2,8	—	—	18,8	—		—			21,6	4,2	—		4,2	1,0	0,4	1,4	27,2			1,2						1,2				1,2	28,4
ЛК75.210.120 -1	—	10,6	—	—	—	—		—			10,6	2,0	—		2,0	2,1	0,4	2,5	15,1			1,2						1,2				1,2	16,3

Инв. № подл. | Подпись и дата | Взам. инв. №

3.006.1-8.1-1-РС

Лист 17

Формат А3

Марка элемента	Изделия арматурные, кг																		Всего	Изделия закладные, кг													Общий расход, кг
	Арматура класса																			Арматура класса									Прокат стали			Всего	
	А-III											А-I				Вр I				А-III		А-I							Ст3 кп2				
	ГОСТ 5781-82															ГОСТ 6727-80*				ГОСТ 5781-82									ГОСТ 380-88				
	ф6	ф8	ф10	ф12	ф14	ф16	ф18	ф20	ф22	ф25	Итого	ф6	ф8	ф10	Итого	ф4	ф5	Итого		ф8	Итого	ф10	ф12	ф14	ф16	ф18	ф20	Итого	L63x5	L80x6	Итого		
ЛК75.210.120 -2	—	7,3	5,2	—	—	—	—				12,5	2,0	—		2,0	2,2	0,4	2,6	17,1			1,2	—					1,2				1,2	18,3
ЛК75.210.120 -3	2,0	7,3	—	7,3	—	—	—				16,6	—	—		—	1,6	1,1	2,7	19,3			1,2	—					1,2				1,2	20,5
ЛК75.210.120 -4	2,0	—	11,6	—	9,9	—	—				23,5	1,1	—		1,1	1,6	0,4	2,0	26,6			1,2	—					1,2				1,2	27,8
ЛК75.210.120 -5	2,0	—	11,6	—	—	13,0	—				26,6	1,1	—		1,1	1,6	0,4	2,0	29,7			1,2	—					1,2				1,2	30,9
ЛК75.210.120 -6	—	3,3	17,3	—	—	—	—				20,6	—	—		—	2,1	0,4	2,5	23,1			1,2	—					1,2				1,2	24,3
ЛК75.210.120 -7	—	—	22,5	—	—	—	—				22,5	—	—		—	2,2	0,4	2,6	25,1			1,2	—					1,2				1,2	26,3
ЛК75.210.120 -8	—	—	17,3	7,3	—	—	—				24,6	—	—		—	1,6	1,1	2,7	27,3			1,2	—					1,2				1,2	28,5
ЛК75.210.120 -9	—	—	17,3	—	9,9	—	—				27,2	1,1	—		1,1	1,6	0,4	2,0	30,3			1,2	—					1,2				1,2	31,5
ЛК75.210.120 -10	—	3,3	11,6	—	—	—	—				14,9	2,0	—		2,0	2,1	0,4	2,5	19,4			1,2	—					1,2				1,2	20,6
ЛК75.210.120 -11	—	—	16,8	—	—	—	—				16,8	2,0	—		2,0	2,2	0,4	2,6	21,4			1,2	—					1,2				1,2	22,6
ЛК75.210.120 -12	—	—	—	—	33,5	—	—				33,5	5,7	—		5,7	0,6	0,4	1,0	40,2			1,2	—					1,2				1,2	41,4
ЛК75.240.120 -1	—	—	18,0	—	—	—	—				18,0	2,0	—		2,0	1,2	3,3	4,5	24,5			1,2	—					1,2				1,2	25,7
ЛК75.240.120 -2	—	—	12,4	8,4	—	—	—				20,8	2,0	—		2,0	0,6	4,3	4,9	27,7			1,2	—					1,2				1,2	28,9
ЛК75.240.120 -3	—	—	12,4	—	11,2	—	—				23,6	3,5	—		3,5	0,6	3,3	3,9	31,0			1,2	—					1,2				1,2	32,2
ЛК75.240.120 -4	—	—	—	18,1	—	14,9	—				33,0	2,0	2,3		4,3	0,6	3,3	3,9	41,2			1,2	—					1,2				1,2	42,4
ЛК75.240.120 -5	—	—	—	18,1	—	—	18,9				37,0	2,0	2,3		4,3	0,6	3,3	3,9	45,2			1,0	—					1,0				1,0	46,2
ЛК75.240.120 -6	—	—	23,7	—	—	—	—				23,7	—	—		—	1,2	3,3	4,5	28,2			1,2	—					1,2				1,2	29,4
ЛК75.240.120 -7	—	—	18,1	8,4	—	—	—				26,5	—	—		—	0,6	4,3	4,9	31,4			1,2	—					1,2				1,2	32,6
ЛК75.240.120 -8	—	—	18,1	—	11,2	—	—				29,3	1,4	—		1,4	0,6	3,3	3,9	34,6			1,2	—					1,2				1,2	35,8
ЛК75.240.120 -9	—	—	5,7	18,1	11,2	—	—				35,0	1,4	—		1,4	0,6	3,3	3,9	40,3			1,0	—					1,0				1,0	41,3
ЛК75.240.120 -10	—	—	5,0	18,1	—	—	—				23,1	2,0	—		2,0	1,0	3,3	4,3	29,4			1,2	—					1,2				1,2	30,6
ЛК75.300.120 -1	—	3,6	15,9	—	—	—	—				19,5	2,0	—		2,0	2,5	1,6	4,1	25,6			—	2,0					2,0				2,0	27,6
ЛК75.300.120 -2	—	3,6	8,6	—	14,4	—	—				26,6	3,8	—		3,8	1,8	1,6	3,4	33,8			—	2,0					2,0				2,0	35,8

Инв. № подл. | Подпись и дата | Взам. инв. №

Марка элемента	Изделия арматурные, кг																		Всего	Изделия закладные, кг													Общий расход, кг
	Арматура класса																			Арматура класса									Прокат стали			Всего	
	А-III											А-I				Вр I				А-III		А-I							Ст3кп2				
	ГОСТ 5781-82															ГОСТ 6727-80*				ГОСТ 5781-82									ГОСТ 380-88				
	ф6	ф8	ф10	ф12	ф14	ф16	ф18	ф20	ф22	ф25	Итого	ф6	ф8	ф10	Итого	ф4	ф5	Итого		ф8	Итого	ф10	ф12	ф14	ф16	ф18	ф20	Итого	L63x5	L80x6	Итого		
ЛК75.300.120 -3	—	—	5,7	—	18,6	18,7	—	—	—	—	43,0	3,9	2,8	—	6,7	1,0	1,6	2,6	52,3				2,0					2,0				2,0	54,3
ЛК75.300.120 -4	—	—	—	8,2	—	25,2	23,7	—	—	—	57,1	2,0	6,1	—	8,1	0,6	2,3	2,9	68,1				2,0					2,0				2,0	70,1
ЛК75.300.120 -5	—	—	5,7	13,0	—	18,7	—	—	—	—	37,4	2,0	2,8	—	4,8	1,0	2,8	3,8	46,0				2,0					2,0				2,0	48,0
ЛК75.300.120 -6	—	3,0	—	—	18,6	—	23,7	—	—	—	45,3	3,9	2,8	—	6,7	1,0	1,6	2,6	54,6				2,0					2,0				2,0	56,6
ЛК75.300.120 -7	4,4	—	—	—	9,7	25,2	—	—	35,3	—	74,6	2,9	11,7	4,4	19,0	0,6	1,6	2,2	95,8				1,7					1,7				1,7	97,5
ЛК75.300.120 -8	—	—	7,3	8,2	—	—	—	—	—	—	28,5	2,0	—	—	2,0	1,3	3,5	4,8	35,3				2,0					2,0				2,0	37,3
ЛК75.300.120 -9	—	—	7,3	8,2	—	25,2	—	—	—	—	40,7	2,0	3,3	—	5,3	1,3	2,3	3,6	49,6				2,0					2,0				2,0	51,6
ЛК75.300.120 -10	—	—	—	16,6	—	25,2	—	—	—	—	41,8	2,0	3,3	—	5,3	0,6	3,5	4,1	51,2				1,7					1,7				1,7	52,9
ЛК75.300.120 -11	—	—	5,7	8,4	—	—	—	33,3	—	—	47,4	2,0	3,3	—	5,3	1,0	2,8	3,8	56,5				1,7					1,7				1,7	58,2
ЛК75.300.120 -12	—	3,6	8,6	—	—	18,7	—	—	—	—	30,9	2,0	2,8	—	4,8	1,8	1,6	3,4	39,1				2,0					2,0				2,0	41,1
ЛК75.300.120 -13	—	3,6	8,6	—	—	—	—	29,2	—	—	41,4	2,0	2,8	—	4,8	1,8	1,6	3,4	49,6				2,0					2,0				2,0	51,6
ЛК75.300.120 -14	—	3,6	8,6	—	—	—	—	—	35,3	—	47,5	2,0	—	4,4	6,4	1,8	1,6	3,4	57,3				1,7					1,7				1,7	59,0
ЛК75.300.120 -15	4,4	—	5,7	—	18,6	—	—	51,1	—	—	79,8	3,9	11,2	—	15,1	1,0	1,6	2,6	97,5				1,7					1,7				1,7	99,2
ЛК75.360.120 -1	—	4,6	8,8	13,0	—	—	—	—	—	—	26,4	2,0	—	—	2,0	1,9	1,6	3,5	31,9				2,0					2,0				2,0	33,9
ЛК75.360.120 -2	—	—	8,8	10,3	—	25,2	—	—	—	—	44,3	2,0	3,3	—	5,3	1,4	1,2	2,6	52,2				2,0					2,0				2,0	54,2
ЛК75.360.120 -3	—	—	8,8	—	14,0	—	—	35,3	—	—	58,1	3,3	3,3	—	6,6	1,4	0,4	1,8	66,5				2,0					2,0				2,0	68,5
ЛК75.360.120 -4	—	—	8,8	—	14,0	—	50,3	—	—	—	73,1	3,3	—	5,2	8,5	1,4	0,4	1,8	83,4				1,7					1,7				1,7	85,1
ЛК75.360.120 -5	—	—	—	12,6	—	18,3	18,4	61,5	—	—	110,8	2,0	4,9	5,2	12,1	0,6	1,6	2,2	125,1				1,7					1,7				1,7	126,8
ЛК75.360.120 -6	—	4,6	8,6	—	17,2	—	—	—	—	—	30,4	3,9	—	—	3,9	1,9	0,4	2,3	36,6				2,0					2,0				2,0	38,6
ЛК75.360.120 -7	—	4,6	8,6	—	—	—	—	35,1	—	—	48,3	2,0	3,3	—	5,3	1,9	0,4	2,3	55,9				2,0					2,0				2,0	57,9
ЛК75.360.120 -8	—	4,6	8,6	—	—	—	—	—	—	54,7	67,9	2,0	—	5,2	7,2	1,9	0,4	2,3	77,4				2,0					2,0				2,0	79,4
ЛК75.360.120 -9	5,2	4,6	8,6	—	—	—	—	61,5	—	—	79,8	2,0	13,7	—	15,8	1,9	0,4	2,3	97,9				1,7					1,7				1,7	99,6
ЛК75.360.120 -10	5,2	—	—	—	—	18,3	18,4	33,3	—	95,7	170,9	—	18,6	—	18,6	—	0,4	0,4	189,9				1,7					1,7				1,7	191,6

Инв. № подл. | Подпись и дата | Взам. инв. №

3.006.1-8.1-1-РС

Лист 19

Формат А3

Марка элемента	Изделия арматурные, кг																		Всего	Изделия закладные, кг												Всего	Общий расход, кг
	Арматура класса																			Арматура класса									Прокат стали				
	А-III											А-I				Вр I				А-III		А-I							Ст3 кп2				
	ГОСТ 5781-82															ГОСТ 6727-80*				ГОСТ 5781-82									ГОСТ 380-88				
	ф6	ф8	ф10	ф12	ф14	ф16	ф18	ф20	ф22	ф25	Итого	ф6	ф8	ф10	Итого	ф4	ф5	Итого		ф8	Итого	ф10	ф12	ф14	ф16	ф18	ф20	Итого	L63x5	L80x6	Итого		
ЛК75.300.150 -1	—	3,6	17,9	—	—	—	—	—	—	—	21,5	2,6	—	—	2,6	2,7	0,4	3,1	27,2				2,0					2,0				2,0	29,2
ЛК75.300.150 -2	—	3,6	10,6	8,4	—	—	—	—	—	—	22,6	2,6	—	—	2,6	2,0	1,6	3,6	28,8				2,0					2,0				2,0	30,8
ЛК75.300.150 -3	—	3,6	10,6	—	14,4	—	—	—	—	—	28,6	4,3	—	—	4,3	2,0	0,4	2,4	35,3				2,0					2,0				2,0	37,3
ЛК75.300.150 -4	—	3,6	10,6	—	—	18,7	—	—	—	—	32,9	2,6	2,8	—	5,4	2,0	0,4	2,4	40,7				2,0					2,0				2,0	42,7
ЛК75.300.150 -5	—	—	5,7	15,5	—	—	23,7	—	—	—	44,9	2,6	2,8	—	5,4	1,1	1,8	2,9	53,2				2,0					2,0				2,0	55,2
ЛК75.300.150 -6	—	3,6	—	—	19,0	—	—	29,2	—	—	51,8	4,8	2,8	—	7,6	1,1	0,4	1,5	60,9				1,7					1,7				1,7	62,6
ЛК75.300.150 -7	—	3,6	25,0	—	—	—	—	—	—	—	28,6	—	—	—	—	2,7	0,4	3,1	31,7				2,0					2,0				2,0	33,7
ЛК75.300.150 -8	—	3,6	17,7	8,4	—	—	—	—	—	—	29,7	—	—	—	—	2,0	1,6	3,6	33,3				2,0					2,0				2,0	35,3
ЛК75.300.150 -9	—	3,6	17,7	—	14,4	—	—	—	—	—	35,7	1,8	—	—	1,8	2,0	0,4	2,4	39,9				2,0					2,0				2,0	41,9
ЛК75.300.150 -10	—	—	5,7	15,5	—	18,7	—	—	—	—	39,9	2,6	2,8	—	5,4	1,1	1,8	2,9	48,2				1,7					1,7				1,7	49,9
ЛК75.300.150 -11	—	—	5,7	15,5	—	18,7	—	—	—	—	39,9	2,6	2,8	—	5,4	1,1	1,8	2,9	48,2				2,0					2,0				2,0	50,2
ЛК75.300.150 -12	—	—	5,7	—	19,0	—	23,7	—	—	—	48,4	4,8	2,8	—	7,6	1,1	0,4	1,5	57,5				2,0					2,0				2,0	59,5
ЛК75.300.150 -13	—	—	5,7	—	19,0	—	—	—	35,3	—	60,0	4,8	—	4,4	9,2	1,1	0,4	1,5	70,7				1,7					1,7				1,7	72,4
ЛК75.360.150 -1	—	4,6	26,5	—	—	—	—	—	—	—	31,1	—	—	—	—	2,9	0,4	3,3	34,4				2,0					2,0				2,0	36,4
ЛК75.360.150 -2	—	4,6	15,9	15,5	—	—	—	—	—	—	36,0	—	—	—	—	2,0	1,8	3,8	39,8				2,0					2,0				2,0	41,8
ЛК75.360.150 -3	—	—	7,2	23,0	—	26,6	—	—	—	—	56,8	—	3,9	—	3,9	0,7	2,4	3,1	63,8				2,0					2,0				2,0	65,8
ЛК75.360.150 -4	—	—	7,2	—	17,2	—	32,0	—	—	—	56,4	5,8	3,9	—	9,7	0,7	0,4	1,1	67,2				1,7					1,7				1,7	68,9
ЛК75.360.150 -5	—	—	—	10,3	—	66,9	—	—	—	—	77,2	4,5	—	6,0	10,5	0,7	1,2	1,9	89,6				1,7					1,7				1,7	91,3
ЛК75.360.150 -6	—	4,6	10,6	12,6	—	—	—	—	—	—	27,8	2,6	—	—	2,6	2,2	1,6	3,8	34,2				2,0					2,0				2,0	36,2
ЛК75.360.150 -7	—	4,6	10,6	—	—	—	28,5	—	—	—	43,7	2,6	3,3	—	5,9	2,2	0,4	2,6	52,2				2,0					2,0				2,0	54,2
ЛК75.360.150 -8	—	4,6	10,6	—	—	—	—	—	42,5	—	57,7	2,6	3,3	—	5,9	2,2	0,4	2,6	66,2				2,0					2,0				2,0	68,2
ЛК75.360.150 -9	5,2	—	7,2	15,5	—	—	—	—	—	54,7	82,5	3,9	10,4	5,2	19,5	0,7	1,8	2,5	104,5				1,7					1,7				1,7	106,2
ЛК75.360.150 -10	5,2	—	—	—	—	45,6	—	—	—	95,7	146,4	2,6	16,6	—	19,2	0,7	0,4	1,1	166,7				1,7					1,7				1,7	168,4

Инв. № подл. | Подпись и дата | Взам. инв. №